# CATALOGO PRODOTTI

2024

FAAC

AUTOMAZIONE CANCELLI E BARRIERE | PORTE E INGRESSI | AUTOMATICI | SISTEMI DI CONTROLLO ACCESSI | MOTORI PER TAPPARELLE E TENDE

# CATALOGO PRODOTTI

2024

AUTOMATICI | SISTEMI DI CONTROLLO ACCESSI | MOTORI PER TAPPARELLE E TENDE

AUTOMAZIONE CANCELLI E BARRIERE | PORTE E INGRESSI

# PER COLPA DI UNA BICICLETTA RUBATA

*Episodi e aneddoti che raccontano la storia di FAAC*

Immagina lo sguardo di un ragazzo che scende in cortile per prendere la sua bicicletta e scopre la rastrelliera vuota, il cancello aperto.
Un fotogramma dalla storia di Giuseppe Manini, fondatore di FAAC.

È proprio quell'istante in cui gli occhi di Giuseppe hanno fissato il vuoto che ha dato vita a questo racconto, una storia piena di lungimiranza. Per evitare che gli succedesse ancora, Giuseppe iniziò a progettare un sistema per chiudere il cancello del condominio.
Prese un cilindro, un pistone, un tubo di gomma che collegò all'acqua condominiale, aprì il rubinetto ed ecco: il cancello si chiuse.

Potremmo fermarci qui, perché come si suol dire, il resto è storia. Ma è una storia ricca di traguardi, affascinante e unica.

Giuseppe Manini era un uomo impaziente, appassionato. Mentre lo sguardo era rivolto al futuro, gli occhi fissavano il presente. Voleva tutto subito e appena capì la genialità del sistema di automazione del cancello, decise di portare avanti l'evoluzione logica del marchingegno idraulico. Creò così un sistema oleodinamico, privo di componenti tendenti all'usura e caratterizzato da un'ottima durabilità.

***Credeva nell'energia dei giovani e, insieme ad alcuni collaboratori selezionati personalmente, iniziò a produrre le automazioni per l'apertura e la chiusura dei cancelli a battente.***

1965

## Fu così che nel 1965 nacque FAAC, Fabbrica Automatismi Apertura Cancelli.

Quella piccola azienda concentrò l'attenzione sul prodotto, consapevole dell'importanza della progettazione e della produzione. Giuseppe aveva capito quanto fosse fondamentale la precisione ed era deciso a mantenere il controllo sulla produzione di componenti e sistemi.

Nel corso degli anni '60 e '70 nacquero i primi prodotti. **Dal sistema interrato "750" si passò al modello a battente esterno "400".**

Tutte le energie furono investite nella progettazione, nel miglioramento e nella produzione. Il mercato era ghiotto.
Erano gli anni del boom economico e le automazioni erano considerate un vero e proprio lusso. Un sistema per automatizzare un cancello costava più di un'automobile FIAT 500. E, come sempre, Giuseppe vedeva l'abbondanza del futuro, senza mai togliere gli occhi dal presente.

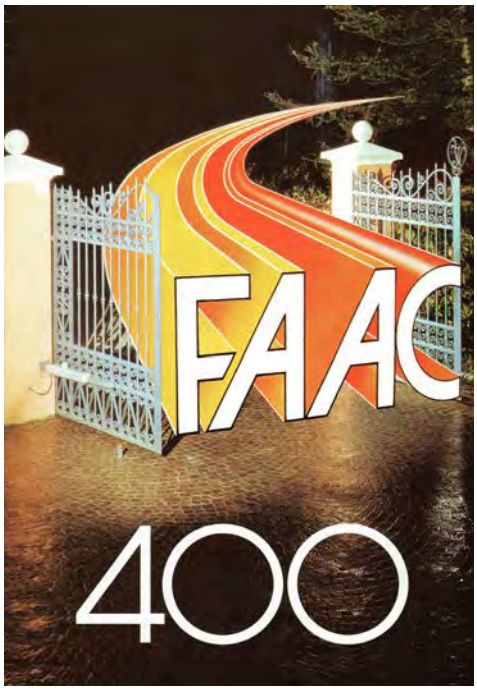

FAAC non fu l'unica azienda a capire l'attrattiva delle automazioni per cancelli. Con l'arrivo degli anni '80, il settore assistette alla nascita di concorrenti che si dedicarono allo sviluppo di sistemi elettromeccanici basati su viti senza fine. Sensibilizzato dall'aspetto economico di questi sistemi, un collaboratore ne parlò con Giuseppe. La risposta fu negativa e con una lieve nota di disprezzo:

***"Chi bagai lè? Mocché mocché, chi bagai lè i um piesan brisa, i an l'oss!" (Quei bagagli lì? Macché macché, quei bagagli lì non mi piacciono mica, hanno l'osso).***

***Non esisteva un degno rivale per i sistemi oleodinamici.***
***Le soluzioni meccaniche erano soggette a usura e avevano vita breve, altro che vite senza fine!***

Era così Giuseppe Manini: era convinto che solo attraverso la qualità, il perfezionamento del prodotto e del processo produttivo si sarebbero raggiunti traguardi prodigiosi. Gli anni passavano e le soluzioni crescevano.

Sempre orientata verso l'innovazione, il miglioramento e il perfezionamento, l'azienda iniziò a realizzare soluzioni per cancelli scorrevoli, basculanti e a libro, oltre alle automazioni per cancelli battenti. Dopo aver vissuto un periodo di produzione intensa, la direzione riconobbe la necessità di crescere attraverso un servizio di assistenza post-vendita, attraverso la ricerca e lo sviluppo dell'elettronica, attraverso la formazione di tecnici sul campo e, infine, attraverso l'internazionalizzazione dell'attività con l'apertura della prima filiale in Svizzera.

# LEADER SUL MERCATO

Gli anni ‘80 videro la consacrazione di FAAC quale leader indiscusso del mercato. Nulla poteva fermare lo slancio di Giuseppe e di un’azienda in salute, piena di vigore. Quando nel 1986 uscì la norma UNI 8612 che rendeva obbligatoria la segnalazione luminosa gialla per il cancello in movimento, Giuseppe la ignorò.

***“Bah? Al n’è zal, quast?”***
***(Beh? Non è giallo, questo?)***

disse al responsabile della progettazione, indicando il caratteristico lampeggiante arancione dei sistemi FAAC.

E come contraddirlo?

## 1987

Nel 1987, periodo in cui nascevano le reti televisive private, in un clima di prosperità e progresso, uscì in TV il famosissimo spot pubblicitario firmato Pirella & Göttsche. Un cancello, un leone, un’automobile. Più tutto ciò che non era visibile allo spettatore: il regista, la troupe, le cineprese, l’elicottero, il domatore. Lo spot fu girato negli USA e, per questo, inizialmente doveva comparire una Corvette nera, ma Giuseppe non volle sentir parlare d’altro che di una Ferrari. Fu scelta la Mondial, rossa, cabriolet. La notorietà del marchio FAAC esplose e il prodotto diventò uno status symbol. Così come si indossava un prestigioso orologio al polso, così il telecomando doveva stare sul cruscotto, a portata di mano quando si rientrava a casa.

1991

***E quel telecomando doveva essere un oggetto di design. Giuseppe Manini intraprese due strade prima di morire nel 1991. Intuì l'importanza dell'estetica del prodotto e assunse un designer. Intuì l'importanza dell'elettronica e cominciò a progettare i primi microcontrollori. Nel 1989 rilevò una piccola azienda che produceva altoparlanti a Dublino, in Irlanda. Mise a capo della fabbrica un neo-laureato in fisica nucleare di origini greche. Così, la società Elab iniziò a sviluppare e a produrre trasmettitori elettronici a marchio FAAC.***

FAAC, il cui mercato era in gran parte costituito dal settore edilizio, introdusse tecnologie provenienti da ambiti all'avanguardia come l'informatica e l'aeronautica spaziale. Internet stava per diventare una realtà commerciale, ma all'alba di questa nuova era Giuseppe Manini venne a mancare.

## TRA PASSATO E FUTURO

A subentrare fu Michelangelo, figlio unico, riservato e consapevole della responsabilità che aveva ereditato. Assunse le funzioni per le quali aveva esperienza e le giuste conoscenze. Per il resto si circondò di manager esperti. Rafforzò la solidità finanziaria dell'azienda e favorì l'internazionalizzazione. E come suo padre prima di lui, portò avanti la convinzione secondo cui il valore tecnico del prodotto fosse uno dei motivi principali dietro il successo di FAAC.

**Michelangelo fu un trait d'union tra passato e futuro. Come Giuseppe, ebbe una capacità straordinaria: la visione del futuro senza perdere di vista il presente.**

Lui stesso, abbozzando un breve profilo aziendale all'inizio degli anni '90, scrisse:

***Nel guardare avanti, al nostro brillante futuro, permettetemi di lanciare dietro uno sguardo e ringraziare quanti hanno contribuito alla sua creazione."***

E nel suo ufficio storico, al primo piano del palazzo dirigenziale a Zola Predosa, nell'hinterland Bolognese, c'è ancora oggi un oblò da cui si intravede uno dei simboli iconici più cari ai Felsinei: il Santuario della Beata Vergine di San Luca. Appoggiato sui colli a qualche chilometro dalla città, ispirò la visione dei Manini le cui azioni modellavano il presente.

L'oblò fu aggiunto, a suo tempo, su richiesta di Giuseppe per incorniciare quello che per i Bolognesi è sempre stato un luogo di pellegrinaggio, raggiungibile a piedi dalla città percorrendo un porticato di 666 archi. Così come il pellegrino si recava a San Luca per propiziare un esito tanto desiderato,

***Giuseppe teneva nel mirino un obiettivo costante:***
**IL SUCCESSO.**

1993

# IL PRESENTE NON DELUDE

Nel 1993 arriva uno dei brevetti più significativi depositato da FAAC, il sistema SL (Self Learning). Questo sistema fa sì che il codice vari a ogni utilizzo della trasmittente, evitando eventuali interventi tecnici per la modifica del codice.

**Nello stesso anno arriva la commessa più grande dal mercato non-residenziale. Autostrade SpA si affida a FAAC per le barriere ai caselli della rete autostradale nazionale.**

Gli anni '90 proseguono con ulteriori diversificazioni e acquisizioni. Nel 1994, FAAC inizia la produzione delle automazioni elettromeccaniche grazie all'acquisizione di Automatica Casali, il cui il marchio è noto come Genius. Successivamente entra nel settore dei parcheggi e dei sistemi di controllo degli accessi attraverso l'acquisizione di dataE, una start-up di Sasso Marconi, in provincia di Bologna, gestita da tre giovani imprenditori che sviluppano soluzioni per soste a pagamento. Alla fine del decennio, FAAC sigla un accordo con Gilgen, società Svizzera che produce porte automatiche pedonali. Per tre anni distribuisce questa linea di prodotti mentre progetta la propria soluzione. Una volta soddisfatta, l'azienda lancia la prima gamma a marchio FAAC.

# IL NUOVO MILLENNIO È ALLE PORTE

## 2000

La lungimiranza dei Manini, l'esperienza dei manager e la bravura dei tecnici: questi sono gli elementi convergenti che nel corso dei primi 40 anni di vita di FAAC hanno reso l'azienda solida, internazionale e intraprendente.

Nel 2000 viene pubblicato e distribuito il primo Catalistino. FAAC inizia a sviluppare schede elettroniche a basso consumo. Ritorna il focus sul design. Nascono filiali in tutto il mondo. L'acquisizione di altre aziende porta nuove tecnologie e soluzioni che arricchiscono la gamma di prodotti, come ad esempio i primi dissuasori di traffico.

## 2012

Nel 2012, il decesso prematuro di Michelangelo rischia di condizionare l'evoluzione di FAAC, che però non vacilla. La continuità è la condizione che prevale su tutto perché l'azienda ha saputo mettere radici profonde. FAAC continua a crescere e, nel 2015, la produzione adotta la filosofia Lean, seguita da un'attenzione maggiore verso il tema della sostenibilità.

# IL CATALISTINO E IL PRESENTE

***Da oltre 20 anni, il Catalistino accompagna l'installatore nel suo quotidiano. Nato per informare e formare la rete tecnico-commerciale italiana, è diventato uno strumento indispensabile, una prova tangibile della dimensione di FAAC e della concretezza del supporto sempre presente nelle fasi post-vendita.***

Da un lato descrive il prodotto, dall'altro narra di anno in anno l'innovazione alla base dell'evoluzione. Una rete capillare sul territorio nazionale è sempre al servizio del tecnico installatore per offrire supporto nelle fasi post-vendita. Non soltanto ricambi, ma formazione continua, aggiornamenti sulle novità e presenza sul campo.

Massimo Mola, attuale Direttore Commerciale Italia, ricorda la scelta industriale fatta in passato e sottolinea come questa e altre scelte siano alla base della continuità e dell'affidabilità di FAAC.

***Serie A di calcio, MotoGP e Lega Basket serie A.***

FAAC è stato il primo marchio nel proprio settore a sponsorizzare squadre come Bologna F.C. 1909, Yamaha Racing e Virtus Bologna. Visibilità, impegno e vicinanza accompagnano FAAC in questi primi decenni del ventunesimo secolo.

***Andrea Moschetti,***

***Presidente e Amministratore Delegato***

***"L'azienda è rimasta sempre padrona della progettazione e della produzione per garantire la qualità e la durabilità del prodotto. Siamo sempre alla ricerca della perfezione continua, convinti che questa sia la strada giusta per conservare la leadership sul mercato. Oggi sviluppiamo soluzioni efficaci, utili e fruibili. Non cerchiamo di creare prodotti dalle prestazioni irraggiungibili. La concretezza ha pagato in passato, paga oggi e pagherà anche domani. FAAC è garante di valori tangibili e intangibili. Ieri il mercato era vergine e c'era frenesia, oggi è maturo e richiede fiducia e certezza."***

In passato, il genio di uno alimentava lo sforzo produttivo di tanti. Oggi, il fermento delle squadre nei reparti di Ricerca & Sviluppo, ovvero il genio di tanti, alimenta una produzione snella e sostenibile.

**LO SGUARDO SEMPRE RIVOLTO AL FUTURO, GLI OCCHI SEMPRE INCOLLATI AL PRESENTE. QUESTA È FAAC.**

**3600+** | **PERSONE IMPIEGATE** IN 5 CONTINENTI

**8** | SITI PRODUTTIVI **PRINCIPALI**

**16** | **CENTRI DI ASSEMBLAGGIO** IN TUTTO IL MONDO

**53** | AZIENDE COMMERCIALI **IN 29 PAESI**

Oggi Il gruppo FAAC Technologies è leader di settore, una fra le realtà più importanti nel sistema industriale europeo e investe ogni giorno in innovazione tecnologica per pensare, oggi, le soluzioni di domani.

FAAC TECHNOLOGIES

## QUALITÀ CERTIFICATA

Marchi, brevetti e certificazioni sono di casa; così come la continua ricerca della qualità dei prodotti e dei suoi componenti, la selezione dei fornitori e il controllo del processo di produzione. Solo così si ottiene l'affidabilità dei prodotti FAAC.

CERTIFICATE

kiwa

Reg. Number 085 ITA - A
First issue date 1996.02.28
Valid date 2020.04.10
Issue date 2020.04.05
Last change date 2020.04.05
Valid until 18, 20

Quality Management System Certificate
**ISO 9001:2015**

We certify that the Quality Management System of the Organization:
**FAAC S.p.A.**
is in compliance with the standard UNI EN ISO 9001:2015 for the following product(s)/service(s):
Design, manufacturing, sales and technical assistance of access solution and parking systems.
Installation and maintenance of access solution systems.

Franchini
Gianluca Franchini

The validity of the certification is subject to annual surveillance audits and to the observance of Kiwa Cermet Ltd particular requirements. Quality management system in conformity to standard ISO 9001, assessed according to its revision of the Kiwa Cermet RTD Technical Regulations. The present certificate is to be viewed as referred to the general conditions of contract for certification of management systems, available upon request. The Organization is obliged to inform Kiwa Cermet Ltd in advance of any significant changes in its structure or operations which may affect the validity of the certificate, please contact the issuing Kiwa Cermet Ltd for further information.
The certificate is composed of 1 page.
The certificate is supplemented with a CERTICAT and subject to the validity of the same.
The date of issuance of the certificate is the date of the issue to the previous company of the same Organization.

Kiwa Cermet Italia S.p.A.
Società con socio unico
soggetta all'attività di
direzione e coordinamento di
Kiwa Italia Holding S.r.l
Via Cadorna 10
20090 Buccinasco (MI) Italia
(ITA)
Tel +39.02.488.2111
Fax +39.02.488.2100
E-mail info@kiwacermet.it
www.kiwa.it

**FAAC S.p.A.**
**Faac Group Member**
**Registered Headquarters**
• Via Calari, 10 40069 Zola Predosa (BO) Italia

**Certified sites:**
• Via Calari, 10 40069 Zola Predosa (BO) Italia

CERMET IAF ACCREDIA

## AFFIDABILITÀ E SICUREZZA, AL PRIMO POSTO

Tutti i prodotti FAAC sono sottoposti ad accuratissimi test per verificarne la massima affidabilità di utilizzo nel corso del tempo. Lo scrupoloso rispetto delle norme internazionali garantisce la totale sicurezza per l'uomo e per l'ambiente.

Ricerca e innovazione, passione per il lavoro, qualità senza compromessi in tutte le fasi di produzione, sicurezza e affidabilità dei prodotti.

# LE **8 FILIALI** COMMERCIALI E **7 AGENZIE** ESCLUSIVE IN ITALIA.

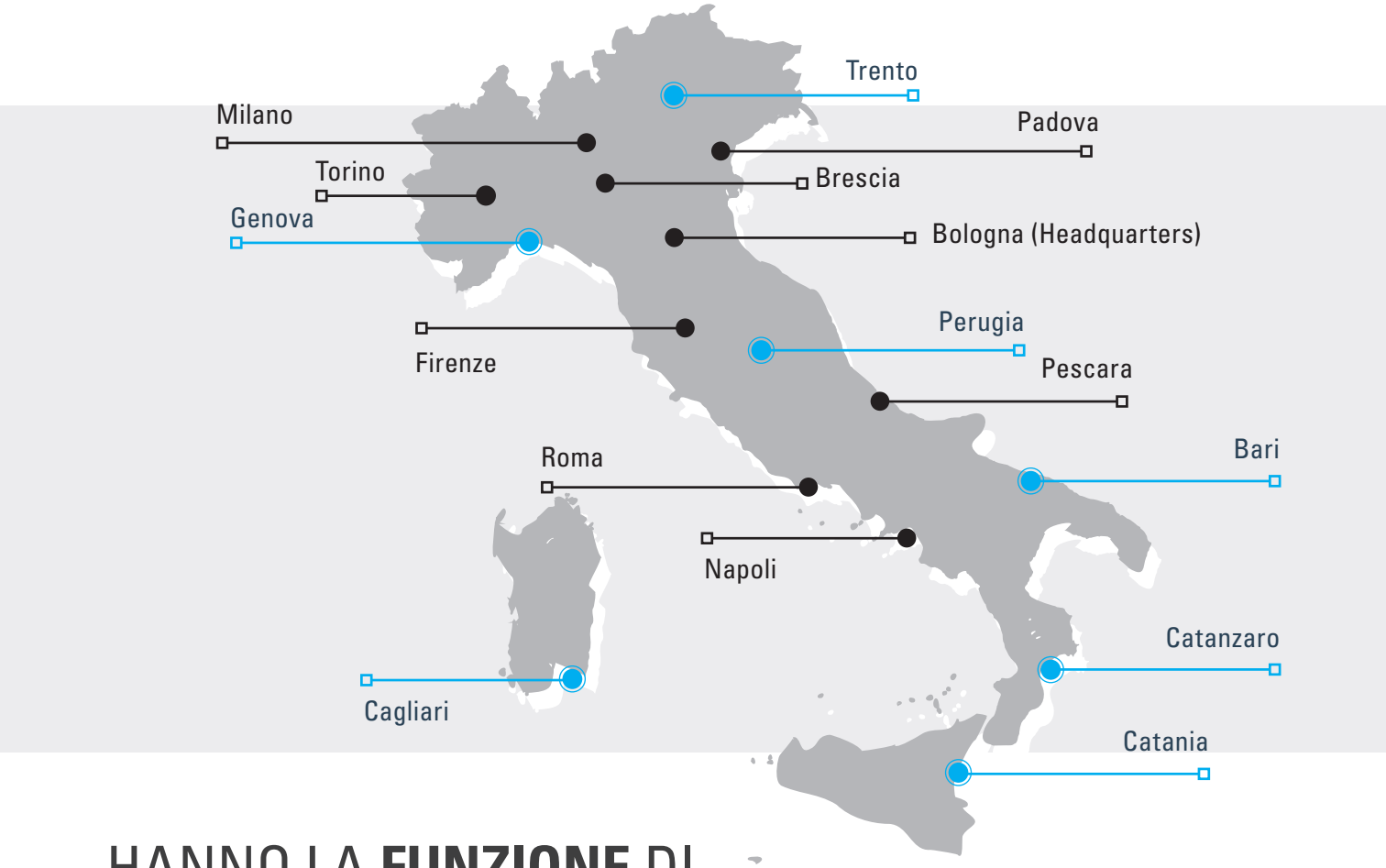


# HANNO LA **FUNZIONE** DI

# ASSISTENZA POST-VENDITA
## A PORTATA DI CLICK

Se richiedi assistenza tecnica
**dal tuo computer**

1

### il portale

**www.assistenzatecnicafaac.it**

Dedicato agli **installatori**, il portale risponde in modo pratico ed efficiente a tutte le esigenze del post-vendita. Dopo esserti registrato, troverai informazioni sui prodotti e sulle automazioni, manuali e fascicoli tecnici, normative e linee guida e potrai consultare le domande frequenti nella sezione FAQ. Potrai anche gestire l'iscrizione ai corsi di aggiornamento e formazione organizzati da FAAC.

2

### l'email dell'assistenza tecnica

**sat.italia@faactechnologies.com**

Dedicata a **installatori e specialisti, grossisti di materiale elettrico, serramentisti e distributori di prodotti per la sicurezza** che richiedono supporto tecnico per tutti i prodotti FAAC.

# CHIARA, SEMPLICE E VELOCE

## Se richiedi assistenza tecnica **dal tuo telefono**

1

### il numero dell'assistenza telefonica

**051 6172501**

Dedicato a **installatori e specialisti, grossisti di materiale elettrico, serramentisti e distributori di prodotti per la sicurezza** che richiedono supporto tecnico per tutti i prodotti FAAC.
Il numero è attivo dal lunedì al venerdì dalle 08:30 alle 12:30 e dalle 13:15 alle 17:15.

2

### pronto KIT

**051 6174747**

Dedicato agli **installatori** che hanno bisogno di supporto tecnico sul luogo dell'installazione ed è valido solamente per i Kit FAAC.
Il numero è attivo dal lunedì al venerdì dalle 08:30 alle 19:00.

3

### l'app FAAC

Dedicata agli **installatori** che richiedono consulenza o supporto tecnico e vogliono usufruire di funzionalità e contenuti specializzati. L'app FAAC è disponibile per Android e sistemi iOS. Ed è stata realizzata per racchiudere in un'unica piattaforma: documenti, cataloghi, informazioni sui corsi di formazione, news, gallery delle installazioni, video di supporto tecnico, domande frequenti nella sezione FAQ e i contatti delle filiali e delle agenzie. Tutto il mondo di FAAC in un'unica app.

# ASSISTENZA POST-VENDITA
## A PORTATA DI CLICK

L'assistenza tecnica di FAAC **diventa sempre più interattiva e specializzata per le tue necessità**.
Con il numero di assistenza tecnica, il **portale online**, l'**App**, l'**e-mail** e la **community WhatsApp** sempre attiva e disponibile, il **team di esperti tecnici di FAAC** è pronto a darti supporto in qualsiasi momento e con qualsiasi device.

4

# la Community WhatsApp FAAC

## 339 9958000

La novità dell'assistenza tecnica FAAC è la **Community WhatsApp FAAC**, un servizio Premium con esclusivi vantaggi per installatori e manutentori di soluzioni FAAC.
Sappiamo quanto sia importante interfacciarsi con esperti tempestivamente e avere la possibilità di inviare immagini o video per spiegare le difficoltà tecniche riscontrate. Per questo motivo abbiamo creato e perfezionato il servizio di assistenza della **Community WhatsApp FAAC Premium 3**.
Dedicato a installatori e manutentori di prodotti e automazioni FAAC che necessitano di un **supporto tempestivo e personalizzato, anche on site**.

News, aggiornamenti sui nuovi prodotti e sui corsi di formazione e, soprattutto, assistenza tecnica personalizzata.

**Assistenza solo in 3 minuti**

NEW

## COME?

Inquadra il QRCODE
ed entra nella **Community WhatsApp FAAC.**

Oppure, invia, gratuitamente, un messaggio WhatsApp al numero **339 9958000** con scritto **OK** ed entra nel mondo di assistenza tecnica personalizzata.

**NEWS**

Digita **NEWS** per restare aggiornato sulle novità di FAAC e per non perderti le ultime notizie.

**CORSI**

Scrivi **CORSI** per conoscere le date e i dettagli dei corsi online che FAAC organizza per gli installatori.

**SUPPORTO**

Scrivi **SUPPORTO** per ricevere assistenza tecnica personalizzata.
Invia un messaggio in chat, un vocale oppure carica una foto o un pdf. Il nostro team di esperti ti risponderà entro solo 3 minuti e ti supporterà nella risoluzione del tuo problema.

# UN VIAGGIO NEL MONDO DELLE AUTOMAZIONI FAAC

*la scelta dell'operatore*

## DESTINAZIONE D'USO, FREQUENZA DI UTILIZZO, ROT

Con questi termini, indichiamo i parametri di classificazione dei nostri prodotti.
**Destinazione d'uso**, il contesto di utilizzo dell'operatore; si suddivide in:

residenziale | condominiale | industriale

**Frequenza di utilizzo**, la percentuale del tempo di lavoro prima dell'intervento della protezione termica (calcolato 20° C).
**ROT (Rated Operated Time)**, informazione analoga alla frequenza di utilizzo nei prodotti di ultima generazione; indica il massimo tempo di uso continuo prima dell'intervento della protezione termica (calcolato 20° C). Tanto la frequenza di utilizzo quanto il ROT sono calcolati a una temperatura costante (20°C).

In ciascuna pagina prodotto, il cerchio giallo intorno al simbolo indica l'ambito o gli ambiti di applicazione prevalente/i.

## TRANSITO

Per facilitare la scelta dell'operatore, abbiamo deciso di introdurre il nuovo indicatore TRANSITO che definisce il numero di transiti giornalieri nel varco ed è rappresentato dai seguenti simboli:

**BASSO TRANSITO**

per il contesto residenziale con poche unità familiari ma anche per attività commerciali e/o industriali di piccole dimensioni

**MEDIO TRANSITO**

per il contesto residenziale di tipologia condominiale e per attività commerciali e/o industriali di medie dimensioni

**ALTO TRANSITO**

per il contesto residenziale di tipologia condominiale con alta intensità abitativa e per attività commerciali e/o industriali di grandi dimensioni

Lo sviluppo del progetto di un operatore è determinato da una serie di valutazioni tecniche e applicative affinchè l'impiego sia corretto. Per scegliere quindi il prodotto giusto, suggeriamo di **utilizzare come chiave prioritaria il numero di transiti veicolari giornalieri**.
La frequenza di utilizzo può essere il secondo criterio di selezione, evitando che la scelta come spesso accade venga effettuata esclusivamente su questo parametro.
Ad esempio, un operatore 24V è caratterizzato da una frequenza di lavoro continua (100%) ma, se impiegato in un ambito industriale con elevati transiti veicolari giornalieri, la durata di vita attesa risulterà molto limitata nel tempo rispetto all'applicazione per cui è stato pensato e costruito.

# Oleodinamica VS elettromeccanica: quale scegliere?

Oggi, a contraddistinguere i prodotti della gamma FAAC sono due tecnologie: l'oleodinamica e l'elettromeccanica.

**Quali sono i vantaggi di ciascuna e come contribuiscono al nostro percorso di innovazione?**

TECNOLOGIA

## OLEODINAMICA

### PERCHÉ SCEGLIERE LA TECNOLOGIA OLEODINAMICA?

- Aspettativa di vita molto lunga, di almeno 4 volte superiore agli elettromeccanici equivalenti.
- Forza elevata e dispositivi compatti, 2 volte in più rispetto agli equivalenti elettromeccanici.
- Resistenza ideale per gli ambienti difficili e aggressivi (con polvere, sabbia o sale) e con alta frequenza di utilizzo.
- Massima sicurezza dovuta alla regolazione meccanica della forza tramite valvole di by-pass.
- Facilità di manutenzione e riparabilità.
- Movimento silenzioso e fluido.
- Reversibilità, grazie alla disponibilità di operatori reversibili in una o entrambe le direzioni.

Questi vantaggi sono assicurati mantenendo un livello elevatissimo in ogni aspetto della progettazione, della produzione e della scelta dei componenti. Per questo, grazie al suo consolidato know-how nel settore, FAAC rappresenta una garanzia.

### PERCHÉ SCEGLIERE UN'AUTOMAZIONE OLEODINAMICA FAAC?

- Esperienza e continuità: FAAC è la più antica azienda di automazione cancelli d'Europa. Dal 1964 l'idraulica è il core business di FAAC.
- Innovazione: FAAC è stata la prima ad applicare l'idraulica nell'automazione dei cancelli.
- Successo: FAAC è la più grande azienda di automazione cancelli in Europa, con più di 600 milioni di euro di fatturato nel 2020.

**La tecnologia oleodinamica è sin dal principio simbolo dell'eccellenza FAAC, rimanendo ancora oggi il fiore all'occhiello e l'elemento rappresentativo del brand. Siamo stati infatti i primi a introdurla nell'ambito di automazioni e cancelli già nel 1965.**

Impiegare l'oleodinamica in automazioni per cancelli richiede un livello tecnologico di progettualità molto alto e una elevatissima precisione nell'assemblaggio. Ciò ci permette di ottenere tutti i vantaggi offerti da questa tecnologia, utilizzabile in molteplici applicazioni ma sempre caratterizzata dalla medesima base. I principali componenti del circuito sono infatti:

- una pompa, caratterizzata da differenti portate;
- un serbatoio per l'olio;
- un cilindro;
- un pistone;
- un sistema di distribuzione dell'olio, le cui componenti principali sono
  - valvola di by-pass;
  - valvola di blocco;
  - valvola di aspirazione.

TECNOLOGIA

# ELETTROMECCANICA

## PERCHÉ SCEGLIERE LA TECNOLOGIA ELETTROMECCANICA?

- Eccellente rapporto qualità prezzo, principale vantaggio di questa tecnologia
- Maggior semplicità
- Know-how consolidato, sia dal punto di vista aziendale sia sul campo
- Disponibilità di una gamma ampia dal punto di vista dei prodotti, rispondendo alle esigenze di contesti applicativi particolari, come nel caso dei prodotti integrati

**La seconda tecnologia caratteristica dei prodotti FAAC è l'elettromeccanica. Un percorso imboccato in un secondo momento per rispondere alle esigenze di chi cercava un'automazione in grado di garantire un eccellente rapporto qualità-prezzo.**

**La tecnologia elettromeccanica si caratterizza per una maggior semplicità, consentendo di mettere a punto soluzioni interessanti a prezzi competitivi. L'insieme di organi che hanno lo scopo di trasferire la potenza generata dal motore all'anta è di tipo meccanico.**

UNA NUOVA STRADA:

# HYBRID

## PERCHÉ SCEGLIERE LA TECNOLOGIA HYBRID?

- Completo controllo dell'operatore: maggiore facilità nel rispettare la normativa vigente
- Controllo preciso della velocità e della forza direttamente da scheda elettronica rampe di accelerazione e decelerazione molto fluide
- Alta efficienza: minor potenza dissipata = elevata frequenza d'uso
- Batteria: alimentazione di back up a batteria in caso di power failure

**Forte del proprio percorso, FAAC oggi ha aperto davanti a sé una nuova strada, resa possibile dallo sviluppo della tecnologia HYBRID. Una soluzione che combina i vantaggi della tecnologia oleodinamica uniti a quella della tecnologia 24V DC**

# I MOTORI

Oleodinamica ed elettromeccanica sono le due tecnologie che caratterizzano FAAC a livello di trasmissione del moto.

## Ma che dire per quel che riguarda i motori?

## MOTORI AC

FAAC nasce con l'oleodinamico, impiegando motori a corrente alternata (230Vac). In questo caso, il passaggio di corrente crea un campo magnetico rotante all'interno dello statore che genera una rotazione sul rotore e l'albero. In sistemi monofase viene inserito un condensatore tra le due bobine dello statore. Questi motori sono dotati di protezione termica integrata tramite interruzione dell'alimentazione del motore per proteggere da sovraccarico.

Si tratta di un sistema ancora ampiamente impiegato. Tuttavia, lo sviluppo tecnologico e normativo ha aperto la strada ai motori a corrente continua.

## MOTORI DC

Il motore a corrente continua è costituito da un rotore alimentato da un collettore a spazzole e da uno statore che genera un campo magnetico fisso. Non è presente un dispositivo di protezione termica fisica sul motore, ma i nostri dispositivi sono comunque dotati di protezione termica elettronica. Regolando tensione di alimentazione e intensità di corrente è possibile regolare velocità e coppia.

L'introduzione di questi motori ci consente di ottenere numerosi vantaggi.

### Plus del motore DC

- Completo controllo dell'operatore: semplicità nel rispettare la normativa vigente
- Controllo preciso della velocità e della forza direttamente da scheda elettronica
- Rampe di accelerazione decelerazione molto fluide
- Alta efficienza: minor potenza dissipata = elevata frequenza d'uso (importante: non confondere l'elevata frequenza d'uso/uso continuo con l'utilizzo in ambito industriale)
- Batteria: alimentazione di back-up a batteria in caso di power failure

## MOTORI DC BRUSHLESS

Il motore brushless ("senza spazzole") è un motore elettrico a corrente continua. A differenza di un motore a spazzole, non ha bisogno di contatti elettrici striscianti sull'albero del rotore per funzionare, la scheda elettronica provvede a soddisfare questa funzionalità.

### Plus del motore DC Brushless

- No usura
- Minore riscaldamento
- Utilizzi intensivi
- Motori più compatti a parità di prestazioni

# PROTOCOLLI DI COMUNICAZIONE

**Identifica i prodotti con sistema di decodifica radiocomandi universale integrata.**

Sistema di decodifica radiocomandi universale FAAC integrata.

Identifica i prodotti in cui è presente questo sistema di decodifica, che consente la memorizzazione di radiocomandi FAAC con protocollo di comunicazione RC e SLH (Self Learning Hopping Code).

**Evidenzia le schede elettroniche che consentono il cablaggio bifilare (protocollo proprietario FAAC), sistema semplificato di realizzazione di impianti con allacciamento a caduta dei vari accessori.**

Connessione a due fili non polarizzati 24V esclusiva per dispositivi BUS FAAC. Semplifica i collegamenti in quanto sono richiesti due soli fili. Consente l'applicazione fino a 16 coppie di fotocellule sullo stesso impianto, con indirizzamento da dip-switch a bordo della fotocellula. L'indirizzamento della fotocellula permette di evitare le interferenze fra i segnali ad infrarosso di ciascuna coppia di trasmettitore e ricevitore.

## RC

**Protocollo di comunicazione Rolling Code, un sistema di codifica a codice dinamico.**
Il codice varia a ogni pressione di un qualsiasi pulsante della trasmittente, rimanendo sempre in sincronia con quanto atteso dal ricevitore.
È possibile aggiungere trasmittenti su una automazione avendo a disposizione un radiocomando RC già programmato sulla ricevente.

## SLH LR

**Sistema di codifica in autoapprendimento Self Learning Code - Long Range**
Il codice, generato secondo un algoritmo complesso, è sempre diverso per ogni attivazione e può essere duplicato su altri radiocomandi grazie alla tecnologia BREVETTATA di autoapprendimento (da radiocomando a radiocomando senza dover accedere alla ricevente).

# ALTRE CARATTERISTICHE DEI PRODOTTI

SOLAR

Identifica i prodotti che possono essere alimentati ad energia solare senza utilizzare la rete elettrica (attraverso il collegamento a impianti fotovoltaici).

FAST

Contraddistingue le automazioni con elevata velocità sia in fase di apertura che di chiusura.

# LA SOSTENIBILITÀ

# SAFE & GREEN
# LA SOSTENIBILITÀ
# È AUTOMATICA

## SAFEzone.
## Tutto più semplice,
## tutto più sicuro.

Con SAFEzone, FAAC identifica i sistemi che permettono di facilitare la realizzazione di impianti di automazione in conformità ai requisiti della Direttiva Europea attualmente in vigore (DM 2006/42/CE) in materia di sicurezza. SAFEzone sono quindi i sistemi FAAC, siano essi oleodinamici o elettromeccanici con tensione di alimentazione a 230V o 24V che, tramite l'utilizzo di nuove schede elettroniche di comando e di dispositivi come il nuovo encoder assoluto SAFEcoder **(Brevetto FAAC)** permettono, non solo la realizzazione di impianti perfettamente conformi, ma anche la messa a norma di impianti FAAC già installati, senza necessità di sostituire le automazioni.

safe zone

### SAFEcoder:
### il cuore della sicurezza

L'encoder assoluto SAFEcoder, garantisce il controllo completo del movimento e l'inversione su ostacolo, e presenta i seguenti vantaggi:

- può essere installato su tutte le automazioni FAAC per battenti, idrauliche ed elettromeccaniche, 230V e 24V;
- è facilmente applicabile anche su automazioni FAAC già installate, senza dover modificare gli attacchi e le quote d'installazione;
- permette di trovare automaticamente e con estrema precisione i punti di rallentamento e di arresto senza bisogno di finecorsa elettrici;
- permette di evitare che l'automazione spinga contro la battuta, aumentandone quindi la frequenza di utilizzo e la vita, ed evitando sprechi di energia;
- permette di eliminare le battute meccaniche impostando manualmente i punti di arresto, anche per aperture parziali;
- in seguito a mancanza di alimentazione, l'encoder assoluto mantiene in memoria la posizione del cancello ovunque si sia fermato, evitando funzionamenti anomali.

# SAFE & GREEN è l'approccio sicuro e sostenibile di FAAC al mondo delle automazioni.

Soluzioni e sistemi efficaci sono la risposta di FAAC ai temi che, da sempre, le sono cari:

- La sicurezza degli impianti di automazione in conformità ai requisiti delle Direttive Europee e alle norme vigenti.
- La riduzione dei consumi energetici, per un minor impatto ambientale e conseguentemente un risparmio economico per l'utilizzatore finale.

## GREENtech: la scelta più naturale per risparmiare energia.

Con GREENtech FAAC identifica i sistemi per l'automazione dei cancelli nati dalla combinazione di schede elettroniche di ultima generazione, e dispositivi o innovazioni tecnologiche meccaniche brevettate che permettono di ridurre il consumo di energia degli impianti di automazione come ad esempio:

- alimentatori switching a bassissimo consumo energetico al posto dei tradizionali trasformatori lamellari o toroidali;
- sistemi di ottimizzazione dei tempi di apertura e chiusura (Energy Saving) nei passaggi pedonali (porte automatiche);
- schede di controllo con possibilità di abilitare stati di stand-by per ridurre i consumi quando l'automazione non è in funzione;

L'obiettivo è un maggiore rispetto dell'ambiente ed un beneficio tangibile per l'utilizzatore finale, dato dalla riduzione quantificabile dei costi energetici di gestione dell'impianto di automazione. Tutto questo è ottenuto senza sacrificare gli elevati livelli prestazionali delle automazioni FAAC.

# LA CONNETTIVITÀ

## SIMPLY CONNECT

**Simply Connect PRO**

per il Professionista

- Programmazione senza accedere all'apparecchiatura di controllo
- Notifiche in tempo reale su guasti e malfunzionamenti
- Monitoraggio anche da remoto
- Unica dashboard per la gestione di tutte le automazioni
- Calendario integrato per migliorare l'organizzazione degli appuntamenti
- Miglior servizio offerto ai tuoi clienti
- Minori costi di gestione

WWW.FAACSIMPLYCONNECT.COM

# PER GESTIRE I TUOI IMPIANTI, BASTA UN TOCCO.

Simply Connect è la soluzione smart, per interagire in remoto con le tue automazioni,
ovunque tu sia e in qualsiasi momento.

## **Simply Connect**
## per l'Utente

- Una sola app per aprire, chiudere e controllare tutte le automazioni
- Gestione degli utenti autorizzati
- Notifiche in tempo reale dello stato dell'automazione o di eventuali guasti
- Controllo con telecamera del varco associato all'automazione

## SICURO E PROTETTO PER TUTTI

Un protocollo di comunicazione basato su crittografia E2EE (End-to-End Encryption) garantisce integrità e confidenzialità dei dati nel rispetto delle norme sulla protezione dei dati personali e a quanto espresso nel GDPR 2016/679.

# INDICE


## Automazioni in kit 26

SAFE & GREEN Retrofit kit 28
HYBRID kit 29
LEADER kit 30
TRENDY 230V kit 31
MASTER 230V kit 32
MASTER 24V kit 33
HANDY kit 34
ECO kit 35
ENERGY kit 36
HIGH kit 37
POWER 230V kit 38
POWER 24V kit 39
PRATICO kit 40
DELTA2 kit 41
DELTA3 kit 42
RAPID kit 43
SOLID kit 44
DOLPHIN kit 45
ROTOR kit 46
TM2K kit mini 47
N2D kit 50
K3 kit 53

## Automazioni per ante a battente esterno 56

S418 57
412 60
413 230V 62
415 230V 64
415 24V 66
390 230V 68
391 70
402 72
422 74
400 76
S450H 78

## Automazioni per ante a battente con motore interrato o integrato 80

S2500I 82
770N 230V 84
770N 24V 86
S800H ENC 88
S800 ENC 90

## Automazioni per cancelli scorrevoli 92

C4000I 94
C720 96
C721 98
740 100
741 102
746 E R 104
746 C 106
844 E R 108
844 C 110
844 E R 3PH 112
844 MC 3PH 114
C851 116

## Automazioni per porte sezionali 118

D600 120
D700 HS 122
D1000 124
540 126
541 128
541 3PH 130

## Automazioni per porte basculanti 132

550 134
593 136
580 138

## Automazioni per porte a libro 140

390 230V 142
560 143

## Barriere automatiche 146

B614 148
615BPR 152
620 Standard 156
620 Rapida 160
B680H 164
Access XL2/XXL 168
TOLL 172

## Apparecchiature elettroniche di comando 174

Contenitori 175
Schede elettroniche 176

## Accessori per automazioni 183

Sistema 868MHz SLH LR 184
Sistema 433MHz SLH LR 186
Sistema SLHP LR 188
Sistema 433MHz RC 190
Datori d'impulso semplici 192
Datori d'impulso elettronici 196
Datori d'impulso per applicazioni speciali 199
Alimentatore supplementare
Fotocellule da parete orientabili 200
Fotocellule da parete o incasso 202
Costa di sicurezza in gomma conduttiva XS 203
Unità di controllo per coste di sicurezza CN 60 E 205
Sistema Radio Coste XT S 868 - XR S 868 206
SAFEcoder 207
Sensori Laser 208
Costa elettromeccanica M60 209
FAAC SAFE PRO 210
Lampeggiatori 211

## Automazioni per serrande avvolgibili 213

RL200 214
RH200B 216
RH240 218
RH240B 220

## Sistemi di controllo accessi 222

Il sistema KEYDOM
La gamma dissuasori

## Tornelli e varchi motorizzati 231

La gamma Flowmotion

## Schemi di installazione tipo 234

## Ricambi 258

## Condizioni di vendita 259

## Indice analitico 262

# KIT


SAFE&GREEN Retrofit kit 28
HYBRID kit 29
LEADER kit 30
TRENDY 230V kit 31
MASTER 230V kit 32
MASTER 24V kit 33
HANDY kit 34
ECO kit 35
ENERGY kit 36
HIGH kit 37
POWER 230V kit 38
POWER kit 24V 39
PRATICO kit 40
DELTA2 kit 41
DELTA3 kit 42
RAPID kit 43
SOLID kit 44
DOLPHIN kit 45
Rotor kit 46
TM2K kit MINI 47
N2D kit 50
K3 kit 53

# SAFE&GREEN Retrofit kit

## Kit per l'aggiornamento di impianti esistenti 230V

**La confezione SAFE&GREEN Retrofit kit E145S comprende:**

| Q.tà | Descrizione | Codice |
|---|---|---|
| 1 | Scheda elettronica E145S | 790076 |
| 2 | SAFEcoder encoder assoluto magnetico BUS | 404040 |

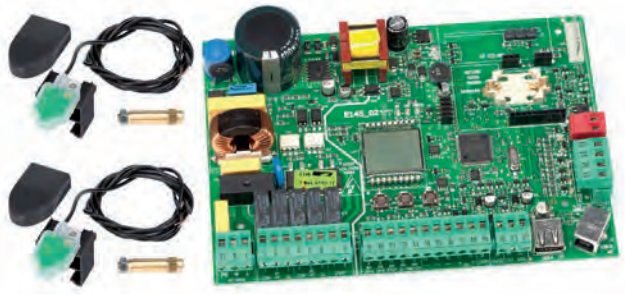

| Modello | Codice articolo |
|---|---|
| SAFE&GREEN Retrofit kit E145S | 390113 |

Automazioni in kit per ante a battente esterno

# HYBRID kit

## Automazione oleodinamica 24V

**Larghezza max singola anta**

2 m

safe zone

omni DEC 2easy HYbrid CE

**La confezione HYBRID kit 24V SAFE comprende:**

| Q.tà | Descrizione | Codice |
|---|---|---|
| 2 | Attuatori S450H CBAC | 104100 |
| 1 | Apparecchiatura elettronica E124S con contenitore | 790305 |
| 1 | Ricevente XF 433 MHz | 787831 |
| 1 | Lampeggiatore XLED | 410029 |
| 1 | Coppia di fotocellule XP 20B D | 785103 |
| 1 | Pulsante a chiave e di comando XK10 B | 401304 |
| 1 | Serratura con chiave personalizzata | 71275101 |
| 1 | Trasmittente 2 canali XT2 433 SLH LR | 787007 |
| 1 | Cartello "Automatico FAAC" | |

| Modello | Codice articolo |
|---|---|
| HYBRID kit 24V SAFE | 105683 |

PRONTO KIT
051 61 74 747
LUNEDì-VENERDì 8.30-19.00 ORARIO CONTINUATO

Automazioni in kit per ante a battente esterno

# LEADER kit

## Automazione oleodinamica 230V

**Larghezza max singola anta**

1,8 m

**SAFEzone composto da:**
Leader kit 230V
+ 2 SAFEcoder (da acquistare separatamente)

### La confezione LEADER kit 230V comprende:

| Q.tà | Descrizione | Codice |
|---|---|---|
| 2 | Attuatori 402 CBC | 104468 |
| 1 | Scheda elettronica E045S | 790077 |
| 1 | Contenitore mod. E per schede elettroniche | 720119 |
| 1 | Lampeggiatore XLED | 410029 |
| 1 | Coppia di fotocellule XP 20B D | 785103 |
| 1 | Pulsante a chiave e di comando XK10 B | 401304 |
| 1 | Serratura con chiave personalizzata | 71275101 |
| 1 | Ricevente XF 433 MHz | 787831 |
| 1 | Trasmittente 2 canali XT2 433 SLH LR | 787007 |
| 1 | Cartello “Automatico FAAC” | |

| Modello | Codice articolo |
|---|---|
| Leader kit 230V | 105633445 |
| SAFEcoder encoder assoluto magnetico BUS (**Brevetto FAAC**) (confezione singola - 2 confezioni per 2 ante) | 404040 |

**PRONTO KIT**
**051 61 74 747**
LUNEDì-VENERDì 8.30-19.00 ORARIO CONTINUATO

Automazioni in kit per ante a battente esterno

# TRENDY 230V kit

## Automazione elettromeccanica 230V

**Larghezza max singola anta**

1,8 m

**SAFEzone composto da:**
Trendy kit 230V
+ 2 SAFEcoder (da acquistare separatamente)

### La confezione TRENDY kit 230V comprende:

| Q.tà | Descrizione | Codice |
|---|---|---|
| 2 | Attuatore 413 | 104413 |
| 1 | Scheda elettronica E045S | 790077 |
| 1 | Contenitore mod. E per schede elettroniche | 720119 |
| 1 | Lampeggiatore XLED | 410029 |
| 1 | Coppia di fotocellule XP 20B D | 785103 |
| 1 | Pulsante a chiave e di comando XK10 B | 401304 |
| 1 | Serratura con chiave personalizzata | 71275101 |
| 1 | Ricevente XF 433 MHz | 787831 |
| 1 | Trasmittente 2 canali XT2 433 SLH LR | 787007 |
| 1 | Cartello "Automatico FAAC" | |

| Modello | Codice articolo |
|---|---|
| Trendy kit 230V | 104419445 |
| SAFEcoder encoder assoluto magnetico BUS (**Brevetto FAAC**) (confezione singola - 2 confezioni per 2 ante) | 404040 |

PRONTO KIT
051 61 74 747
LUNEDì-VENERDì 8.30-19.00 ORARIO CONTINUATO

Automazioni in kit per ante a battente esterno

# MASTER 230V kit

## Automazione elettromeccanica 230V

**Larghezza max singola anta**

2,5 m (3 m con elettroserratura)

safe zone

**SAFEzone composto da:**
MASTER kit 230V
+ 2 SAFEcoder (da acquistare separatamente)

SIMPLY CONNECT · omni DEC · 2easy · CE

### La confezione MASTER kit 230V comprende:

| Q.tà | Descrizione | Codice |
|---|---|---|
| 2 | Attuatori 415 230V | 104415 |
| 1 | Scheda elettronica E045S | 790077 |
| 1 | Contenitore mod. E per schede elettroniche | 720119 |
| 1 | Ricevente XF 433 MHz | 787831 |
| 1 | Trasmittente 2 canali XT2 433 SLH LR | 787007 |
| 1 | Lampeggiatore XLED | 410029 |
| 1 | Coppia di fotocellule XP 20B D | 785103 |
| 1 | Pulsante a chiave e di comando XK10 B | 401304 |
| 1 | Serratura con chiave personalizzata | 71275101 |
| 1 | Cartello "Automatico FAAC" | |

| Modello | Codice articolo |
|---|---|
| MASTER kit 230V | 104415445 |
| SAFEcoder encoder assoluto magnetico BUS (Brevetto FAAC) (confezione singola - 2 confezioni per 2 ante) | 404040 |

PRONTO KIT
051 61 74 747
LUNEDì-VENERDì 8.30-19.00 ORARIO CONTINUATO

Automazioni in kit per ante a battente esterno

# MASTER 24V kit

## Automazione elettromeccanica 24V

**Larghezza max singola anta**

2,5 m (3 m con elettroserratura)

**La confezione MASTER kit 24V SAFE comprende:**

| Q.tà | Descrizione | Codice |
|---|---|---|
| 2 | Attuatori 415 24V | 1044151 |
| 1 | Apparecchiatura elettronica E024S con contenitore | 790286 |
| 1 | Ricevente XF 433 MHz | 787831 |
| 1 | Trasmittente 2 canali XT2 433 SLH LR | 787007 |
| 1 | Lampeggiatore XLED | 410029 |
| 1 | Coppia di fotocellule XP 20B D | 785103 |
| 1 | Pulsante a chiave e di comando XK10 B | 401304 |
| 1 | Serratura con chiave personalizzata | 71275101 |
| 1 | Cartello "Automatico FAAC" | |

| Modello | Codice articolo |
|---|---|
| MASTER kit 24V SAFE | 104415144 |

PRONTO KIT
051 61 74 747
LUNEDì-VENERDì 8.30-19.00 ORARIO CONTINUATO

Automazioni in kit per ante a battente esterno

# HANDY kit

## Automazione elettromeccanica 24V

**Larghezza max singola anta**

2,3 m / 2,7 m con elettroserratura

safe zone

omni DEC 2easy CE

**La confezione HANDY kit 24V comprende:**

| Q.tà | Descrizione | Codice |
|---|---|---|
| 2 | Attuatori S418 24V | 104301 |
| 1 | Apparecchiatura elettronica E024S con contenitore | 790286 |
| 1 | Ricevente XF 433 MHz | 787831 |
| 1 | Lampeggiatore XLED | 410029 |
| 1 | Coppia di fotocellule XP 20B D | 785103 |
| 1 | Pulsante a chiave e di comando XK10 B | 401304 |
| 1 | Serratura con chiave personalizzata | 71275101 |
| 1 | Trasmittente 2 canali XT2 433 SLH LR | 787007 |
| 1 | Cartello "Automatico FAAC" | |

| Modello | Codice articolo |
|---|---|
| HANDY kit 24V SAFE | 105998 |

PRONTO KIT
051 61 74 747
LUNEDì-VENERDì 8.30-19.00 ORARIO CONTINUATO

Automazioni in kit
per ante a battente
esterno

# ECO kit

## Automazione elettromeccanica 230V

**Larghezza max singola anta**

1,8 m

**SAFEzone composto da:**
ECO kit 230V
+ 2 SAFEcoder (da acquistare separatamente)

### La confezione ECO kit 230V comprende:

| Q.tà | Descrizione | Codice |
|---|---|---|
| 1 | Attuatore 412 dx | 104470 |
| 1 | Attuatore 412 sx | 104471 |
| 1 | Scheda elettronica E045S | 790077 |
| 1 | Contenitore mod. E per schede elettroniche | 720119 |
| 1 | Lampeggiatore XLED | 410029 |
| 1 | Coppia di fotocellule XP 20B D | 785103 |
| 1 | Pulsante a chiave e di comando XK10 B | 401304 |
| 1 | Serratura con chiave personalizzata | 71275101 |
| 1 | Ricevente XF 433 MHz | 787831 |
| 1 | Trasmittente 2 canali XT2 433 SLH LR | 787007 |
| 1 | Cartello "Automatico FAAC" | |

| Modello | Codice articolo |
|---|---|
| ECO kit 230V | 105632445 |
| SAFEcoder per attuatore 412 (**Brevetto FAAC**) (confezione singola - 2 confezioni per 2 ante) | 404041 |

PRONTO KIT
051 61 74 747
LUNEDì-VENERDì 8.30-19.00 ORARIO CONTINUATO

Automazioni in kit per ante a battente esterno

# ENERGY kit

## Automazione elettromeccanica 24V a braccio articolato

**Larghezza max singola anta**

2 m (2,5 m con elettroserratura)

safe zone

omni DEC 2easy CE

**La confezione ENERGY kit 24V comprende:**

| Q.tà | Descrizione | Codice |
|---|---|---|
| 1 | Attuatore 391 E con scheda elettronica e braccio articolato | 104576 |
| 1 | Attuatore 391 con braccio articolato | 104577 |
| 1 | Lampeggiatore XLED | 410029 |
| 1 | Coppia di fotocellule XP 20B D | 785103 |
| 1 | Pulsante a chiave e di comando XK10 B | 401304 |
| 1 | Serratura con chiave personalizzata | 71275101 |
| 1 | Ricevente XF 433 MHz | 787831 |
| 1 | Trasmittente 2 canali XT2 433 SLH LR | 787007 |
| 1 | Cartello "Automatico FAAC" | |

| Modello | Codice articolo |
|---|---|
| ENERGY kit 24V SAFE | 104575 |

PRONTO KIT
051 61 74 747
LUNEDì-VENERDì 8.30-19.00 ORARIO CONTINUATO

Automazioni in kit per ante a battente esterno

# HIGH KIT

## Attuatore 24V integrato per cancelli a battente

BREVETTO FAAC

**Larghezza max singola anta**

2,5 m

safe zone · green tech · SIMPLY CONNECT · omni DEC · 2easy · CE

### La confezione HIGH KIT comprende:

| Q.tà | Descrizione | Codice |
|---|---|---|
| 2 | Operatori integrati S2500I | 104250 |
| 1 | Apparecchiatura elettronica E124S con contenitore | 790305 |
| 1 | Ricevente XF 433 | 787831 |
| 1 | Trasmittente XT2 433 SLH LR | 787007 |
| 1 | Coppia di fotocellule orientabili BUS XP20B | 785103 |
| 1 | Selettore a chiave BUS XK10B | 401304 |
| 1 | Serratura personalizzata | 71275101 |

### Modelli famiglia

| Modello | Codice articolo |
|---|---|
| KIT OPERATORE INTEGRATO S2500I | 104250445 |

### Accessori per completare l'installazione

| Modello | Codice articolo |
|---|---|
| COVER S2500I RAL 7021 | 416250 |
| COVER S2500I NEUTRO | 416251 |
| GRUPPO CERNIERA S2500I | 490250 |

PRONTO KIT
051 61 74 747
LUNEDÌ-VENERDÌ 8.30-19.00 ORARIO CONTINUATO

Automazioni in kit per battente a motore interrato

**Larghezza max singola anta**

2 m (3,5 m con elettroserratura)

**Peso max**

500 Kg

# POWER 230V kit

## Automazione elettromeccanica 230V interrata

**SAFEzone composto da:**
POWER kit 230V
+ 2 SAFEcoder (da acquistare separatamente)

**La confezione POWER kit 230V comprende:**

| Q.tà | Descrizione | Codice |
|---|---|---|
| 2 | Attuatori 770N 230V | 10675201 |
| 1 | Scheda elettronica E045S | 790077 |
| 1 | Contenitore mod. E per schede elettroniche | 720119 |
| 1 | Ricevente XF 433 MHz | 787831 |
| 1 | Trasmittente 2 canali XT2 433 SLH LR | 787007 |
| 1 | Lampeggiatore XLED | 410029 |
| 1 | Coppia di fotocellule XP 20B D | 785103 |
| 1 | Pulsante a chiave e di comando XK10 B | 401304 |
| 1 | Serratura con chiave personalizzata | 71275101 |
| 1 | Cartello "Automatico FAAC" | |

| Modello | Codice articolo |
|---|---|
| POWER kit 230V | 106746445 |
| Gruppo encoder per 770N (confezione singola - 2 confezioni per 2 ante) | 404035 |
| Cassetta portante con sistema di sblocco | 490065 |

PRONTO KIT
051 61 74 747
LUNEDì-VENERDì 8.30-19.00 ORARIO CONTINUATO

Automazioni in kit per battente a motore interrato

**Larghezza max singola anta**

2 m (3,5 m con elettroserratura)

**Peso max**

500 Kg

# POWER 24V kit

## Automazione elettromeccanica 24V interrata

**La confezione POWER kit 24V comprende:**

| Q.tà | Descrizione | Codice |
|---|---|---|
| 2 | Attuatori 770N 24V | 10675301 |
| 1 | Apparecchiatura elettronica E024S con contenitore | 790286 |
| 1 | Ricevente XF 433 MHz | 787831 |
| 1 | Trasmittente 2 canali XT2 433 SLH LR | 787007 |
| 1 | Lampeggiatore XLED | 410029 |
| 1 | Coppia di fotocellule XP 20B D | 785103 |
| 1 | Pulsante a chiave e di comando XK10 B | 401304 |
| 1 | Serratura con chiave personalizzata | 71275101 |
| 1 | Cartello "Automatico FAAC" | |

| Modello | Codice articolo |
|---|---|
| POWER kit 24V SAFE | 106747445 |
| Cassetta portante con sistema di sblocco | 490065 |

PRONTO KIT
051 61 74 747
LUNEDì-VENERDì 8.30-19.00 ORARIO CONTINUATO

Automazioni in kit per ante scorrevoli

# PRATICO kit

## Automazione 230V a bagno d'olio

**Peso max anta**

600 Kg

**Velocità max**

9,6 m/min.

safe zone

CE

**La confezione PRATICO kit 230V comprende:**

| Q.tà | Descrizione | Codice |
|---|---|---|
| 1 | Motoriduttore 746 E R Z16 con apparecchiatura elettronica ed encoder incorporati | 109776 |
| 1 | Piastra di fondazione con regolazioni laterali ed in altezza (confez. da 6 pz.) | 737816 |
| 1 | Lampeggiatore XLED | 410029 |
| 1 | Coppia di fotocellule XP20 D | 785102 |
| 1 | Pulsante a chiave e di comando XK10 | 401302 |
| 1 | Serratura con chiave personalizzata | 71275101 |
| 1 | Ricevente ad innesto 1 canale RP 433 SLH | 787852 |
| 1 | Trasmittente 2 canali XT2 433 SLH LR | 787007 |
| 1 | Cartello "Automatico FAAC" | |

| Modello | Codice articolo |
|---|---|
| PRATICO kit 230V SAFE | 10564944 |

PRONTO KIT
051 61 74 747
LUNEDì-VENERDì 8.30-19.00 ORARIO CONTINUATO

Automazioni in kit per ante scorrevoli

# DELTA2 kit

## Automazione elettromeccanica 230V

**Peso max anta**

500 Kg

**Velocità max**

12 m/min.

safe zone

CE

**La confezione DELTA2 kit 230V comprende:**

| Q.tà | Descrizione | Codice |
|---|---|---|
| 1 | Motoriduttore 740 E Z16 con apparecchiatura elettronica ed encoder incorporati, piastra di fondazione | 1097805 |
| 1 | Lampeggiatore XLED | 410029 |
| 1 | Coppia di fotocellule XP20 D | 785102 |
| 1 | Pulsante a chiave e di comando XK10 | 401302 |
| 1 | Serratura con chiave personalizzata | 71275101 |
| 1 | Ricevente ad innesto 1 canale RP 433 SLH | 787852 |
| 1 | Trasmittente 2 canali XT2 433 SLH LR | 787007 |
| 1 | Cartello "Automatico FAAC" | |

| Modello | Codice articolo |
|---|---|
| DELTA2 kit 230V SAFE | 1056303445 |

PRONTO KIT
051 61 74 747
LUNEDì-VENERDì 8.30-19.00 ORARIO CONTINUATO

Automazioni in kit per ante scorrevoli

# DELTA3 kit

## Automazione elettromeccanica 230V

**Peso max anta**

900 Kg

**Velocità max**

12 m/min.

safe zone

CE

**La confezione DELTA3 kit 230V comprende:**

| Q.tà | Descrizione | Codice |
|---|---|---|
| 1 | Motoriduttore 741 E Z16 con apparecchiatura elettronica ed encoder incorporati, piastra di fondazione | 1097815 |
| 1 | Lampeggiatore XLED | 410029 |
| 1 | Coppia di fotocellule XP 20 D | 785102 |
| 1 | Pulsante a chiave e di comando XK10 | 401302 |
| 1 | Serratura con chiave personalizzata | 71275101 |
| 1 | Ricevente ad innesto 1 canale RP 433 SLH | 787852 |
| 1 | Trasmittente 2 canali XT2 433 SLH LR | 787007 |
| 1 | Cartello "Automatico FAAC" | |

| Modello | Codice articolo |
|---|---|
| DELTA3 kit 230V SAFE | 105630445 |

PRONTO KIT
051 61 74 747
LUNEDì-VENERDì 8.30-19.00 ORARIO CONTINUATO

Automazioni in kit per ante scorrevoli

# RAPID kit

## Automazione elettromeccanica 24V

**Peso max anta**

400 kg

**Velocità max**

18 m/min.

**Massima velocità unita a un altissimo rendimento e a un'elevata efficienza energetica.**

**La confezione RAPID kit 24V comprende:**

| Q.tà | Descrizione | Codice |
|---|---|---|
| 1 | Motoriduttore C720-C721 con apparecchiatura elettronica incorporata e piastra di fondazione | 109320/109321 |
| 1 | Ricevente XF 433 MHz | 787831 |
| 1 | Trasmittente 2 canali XT2 433 SLH LR | 787007 |
| 1 | Lampeggiatore XLED | 410029 |
| 1 | Coppia di fotocellule XP 20B D | 785103 |
| 1 | Pulsante a chiave e di comando XK10 B | 401304 |
| 1 | Serratura con chiave personalizzata | 71275101 |
| 1 | Cartello "Automatico FAAC" | |

| Modello | Codice articolo |
|---|---|
| RAPID kit 24V SAFE&GREEN | 1059995 |
| RAPID kit 800 Kg - 24V SAFE&GREEN | 105083 |

PRONTO KIT
051 61 74 747
LUNEDì-VENERDì 8.30-19.00 ORARIO CONTINUATO

Automazioni in kit per porte basculanti

# SOLID kit

## Automazione elettromeccanica 230V

**Larghezza max porta**

3 m

**Peso max porta**

10 Kg/mq

safe zone

CE

**La confezione SOLID kit 230V comprende:**

| Q.tà | Descrizione | Codice |
|---|---|---|
| 1 | Attuatore elettromeccanico 550 ITT con apparecchiatura elettronica ed encoder incorporati | 110549 |
| 1 | Longherone di fissaggio 1,3 m | incluso |
| 1 | Sblocco esterno con chiavi personalizzate dal n. 1 al n. 50 | 424550001-50 |
| 1 | Ricevente ad innesto 1 canale RP 433 SLH | 787852 |
| 1 | Trasmittente 2 canali XT2 433 SLH LR | 787007 |
| 1 | Cartello "Automatico FAAC" | |

*Attenzione: bracci telescopici e tubi di trasmissione non compresi nella confezione.*

| Modello | Codice articolo |
|---|---|
| SOLID kit 230V SAFE | 10561644 |

PRONTO KIT
051 61 74 747
LUNEDì-VENERDì 8.30-19.00 ORARIO CONTINUATO

Automazioni in kit per porte basculanti

# DOLPHIN kit

## Automazione elettromeccanica 24V a traino

**Forza max tiro/spinta**

600N

**La confezione DOLPHIN kit comprende:**

| Q.tà | Descrizione | Codice |
|---|---|---|
| 1 | Attuatore D600 | 110600 |
| 1 | Ricevente XF 433 MHz | 787831 |
| 1 | Trasmittente 2 canali XT2 433 SLH LR | 787007 |
| 1 | Cartello "Automatico FAAC" | |

*N.B. per l'applicazione del DOLPHIN kit su porte basculanti a molle o contrappesi è necessario utilizzare l'accessorio GDA 2400 (codice 390548)*

*Il binario a cinghia non è compreso nella confezione.*

| Modello | Codice Articolo |
|---|---|
| DOLPHIN D600 kit 24V SAFE | 10566544 |

PRONTO KIT
051 61 74 747
LUNEDì-VENERDì 8.30-19.00 ORARIO CONTINUATO

# Rotor kit

## Motoriduttore 230V per serrande avvolgibili

**Capacità di sollevamento**

Fino a 180 kg

**La confezione ROTOR kit comprende:**

| Q.tà | Descrizione | Codice |
|---|---|---|
| 1 | RL200_220/60 EF | 109951 |
| 1 | XK30 selettore a chiave con leva di sblocco | 391456 |
| 1 | Scheda elettronica 200 MPS | 790905 |
| 1 | Contenitore apparecchiatura elettronica MOD.E | 720119 |
| 1 | Ricevente ad innesto RP 433 SLH-DS-SL | 787852 |
| 1 | Trasmittente XT4 433 SLH LR | 787008 |
| 1 | XP20 D fotocellula orientabile 20m | 785102 |

| Modello | Codice Articolo |
|---|---|
| ROTOR KIT | 109940 |

PRONTO KIT
051 61 74 747
LUNEDì-VENERDì 8.30-19.00 ORARIO CONTINUATO

# TM2K kit MINI

## Guida alla scelta del prodotto

Dimensioni tapparella

| CODICE | DESCRIZIONE | PORTATA |
|---|---|---|
| 143201 | TM2K KIT MINI 45 - 25/17_45KG | <45KG |
| 143202 | TM2K KIT MINI 45 - 30/17_55KG | <55KG |
| 143203 | TM2K KIT MINI 45 - 50/12_90KG | <90KG |

### TAPPARELLA IN ALLUMINIO O PVC

### TAPPARELLA IN LEGNO

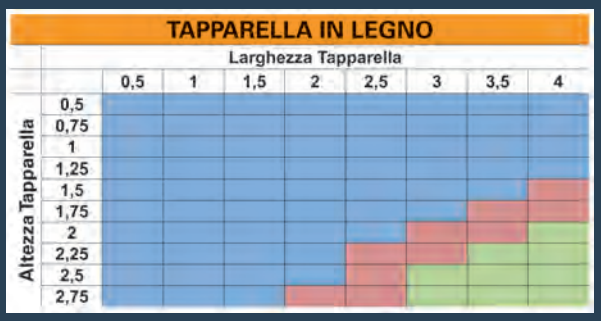


### TAPPARELLA IN ACCIAIO

Automazioni in kit per tapparelle

**Coppia max**

25 - 50 Nm

**Velocità max**

12 - 17 rpm

**Capacità di sollevamento**

Fino a 90 Kg

# TM2K kit MINI

## Automazione per tapparelle manuali o già motorizzate

CE

### CARATTERISTICHE TECNICHE

| Modello | TM2K 25/17 | TM2K 30/17 | TM2K 50/12 |
|---|---|---|---|
| Coppia max | 25 Nm | 30 Nm | 50 Nm |
| Capacità di sollevamento | 45 Kg | 55 Kg | 90 Kg |
| Velocità max | 17 giri/min | | 12 giri/min |
| Frequenza di utilizzo | | 20% | |
| Tempo di utilizzo continuo (ROT) | | 240 s | |
| Tensione di alimentazione di rete | | 230V~ 50Hz | |
| Potenza max | 225 W | 250 W | 275 W |
| Corsa max | | 25 | |
| Diametro motore | | 45 mm | |
| Lunghezza con adattatore (L) | | 546 mm | |
| Grado di protezione | | IP 44 | |

*(*) dati riferiti a 230V~ 50Hz.*

### La confezione TMODE KIT MINI comprende:

| Q.tà | Descrizione |
|---|---|
| 1 | Motore Tubolare TM245 (corredato di istruzioni e chiave di regolazione) |
| 1 | Adattatore per tubo ottagonale Ø60mm |
| 1 | Supporto motore |
| 3 | Attacchi flessibili in acciaio per attaccare la tapparella al rullo avvolgitore |

| Modello | Codice articolo |
|---|---|
| TM2K KIT MINI 25/17 | 143201 |
| TM2K KIT MINI 30/17 | 143202 |
| TM2K KIT MINI 50/12 | 143203 |

## TRASMITTENTI E RICEVENTI

**TM2 X TW-1**
**Trasmittente murale 433 MHz - 1 canale**

145405

**TM2 X T-6**
**Radio timer 6 canali**

145412

**TM2 X R Ricevente esterna Compact per tapparelle ♦**

145504

**TM2 X**
**Ricevente esterna Mini ♦**

145505

**TM2 POP 1**
**Radiocomando 433MHz**

145421

**TM2 POP 1S**
**Radiocomando 433MHz**

145422

**TM2 POP 7**
**Radiocomando 433MHz**

145423

**TM2 POP 7S**
**Radiocomando 433MHz**

145424

**KIT PERSONALIZZAZIONE LINEA POP**

145630

### La versatilità vincente

Il motore tubolare nexTMODE è compatibile sia con tutti i supporti FAAC sia con i principali supporti in commercio.

**CON SPALLE MONTATE**
COMPATIBILE CON TUTTI I SUPPORTI nexTMODE

**RIMUOVENDO LE SPALLE**
COMPATIBILE CON I PRINCIPALI SUPPORTI IN COMMERCIO

## NOTA

♦ Per il comando radio dei motori tramite ricevente esterna TM2 X Compact o TM2 X Mini, aggiungere sempre una trasmittente nexTMODE 433 MHz

# N2D kit

## Automazione universale per persiane

CE

### CARATTERISTICHE TECNICHE

| Modello | N2D AUTO KIT | N2D SENSO KIT RADIO |
|---|---|---|
| Tempo di utilizzo continuo (ROT) | 240 s | 240 s |
| Tensione di alimentazione di rete | 220-240V ~ 50/60Hz | 220-240V ~ 50/60Hz |
| Potenza max | 150 W | 150 W |
| Corsa max | 16 giri | 16 giri |
| Tempo di apertura e chiusura | ~16 s | ~16 s |
| Azionamento | deviatore | trasmittente nexTMODE |
| Superficie max persiana per zona ventosa | 2,7 m² | 2,7 m² |
| Superficie max persiana per zona riparata | 4,0 m² | 4,0 m² |
| Colore carter | Bianco RAL 9010 Marrone RAL 8017 | Bianco RAL 9010 Marrone RAL 8017 |

*(*) dati riferiti a 230V~ 50Hz*

### LIMITI D'IMPIEGO

| Modello | N2D AUTO kit | | N2D SENSO kit RADIO | |
|---|---|---|---|---|
| Numero Ante | 1 Anta | 2 Ante | 1 Anta | 2 Ante |
| Larghezza minima vano | 680 mm | 880 mm | 680 mm | 880 mm |
| Larghezza massima vano | 1.100 mm | 1.600 mm | 1.100 mm | 1.600 mm |
| **Profondità minima disponibile vano:** | | | | |
| con braccio ND4 (fornito nel kit) | 110 mm | 110 mm | 100 mm | 110 mm |
| con bracci alternativi (accessori) | 150 mm | 150 mm | 150 mm | 150 mm |
| Anta ritardata in chiusura | Destra o Sinistra | Destra o Sinistra | Destra o Sinistra | Destra o Sinistra |
| Spessore massimo persiana | 36 mm | 36 mm | 36 mm | 36 mm |

*In caso di applicazioni a doppia anta, gli angoli di apertura delle ante devono essere identici.*

## N2D AUTO KIT - KIT UNIVERSALE PER TUTTI I TIPI DI PERSIANA A 1 E 2 ANTE. SISTEMA AUTOMATICO DI ARRESTO A FINECORSA.

| Modello | Codice articolo |
|---|---|
| N2D AUTO Kit-Bianco (9010) | 105775 |
| N2D AUTO Kit-Marrone (8017) | 105776 |

## N2D SENSO KIT RADIO - KIT UNIVERSALE PER TUTTI I TIPI DI PERSIANA A 1 E 2 ANTE. SISTEMA AUTOMATICO DI RILEVAZIONE DEI FINE CORSA E INVERSIONE SU OSTACOLO. RICEVENTE RADIO INTEGRATA.

| Modello | Codice articolo |
|---|---|
| N2D SENSO KIT RADIO BIANCO (9010) | 105770 |
| N2D SENSO KIT RADIO MARRONE (8017) | 105771 |

## ACCESSORI PER N2D SENSO KIT RADIO

**TM2 X TW-1**
**Trasmittente murale 433 MHz - 1 canale**

145405

**TM2 X T-6**
**Radio timer 6 canali**

145412

**TM2 POP 1**
**Radiocomando 433MHz**

145421

**TM2 POP 7**
**Radiocomando 433MHz**

145423

**KIT PERSONALIZZAZIONE LINEA POP**

145630

## NOTA

- Permette di realizzare impianti filari centralizzati.
- Per il comando radio dei modelli N2D AUTO kit aggiungere sempre una trasmittente nexTMODE 433 MHz ed una ricevente esterna Mini TM2 X.

**ATTENZIONE: un radiocomando è già fornito all'interno del kit N2D SENSO KIT RADIO.**

# N2D kit

## BRACCI ALTERNATIVI

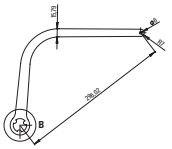

**Coppia Bracci ND1 Bianco RAL 9010**

105726

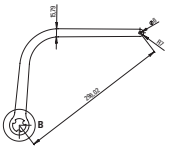

**Coppia Bracci ND1 Marrone RAL 8017**

1057263

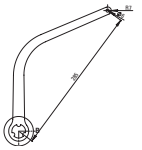

**Coppia Bracci ND2 Bianco RAL 9010**

105727

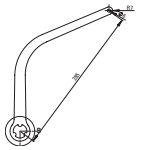

**Coppia Bracci ND2 Marrone RAL 8017**

1057273

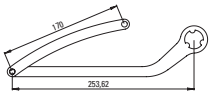


**Coppia Bracci ND3 Bianco RAL 9010**

105728

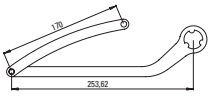


**Coppia Bracci ND3 Marrone RAL 8017**

1057283

>>

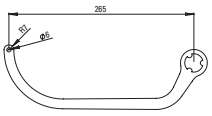


**Coppia Bracci ND4 Bianco RAL 9010 (fornito nel kit)**

105729

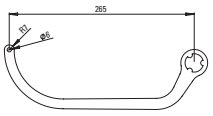


**Coppia Bracci ND4 Marrone RAL 8017 (fornito nel kit)**

1057293

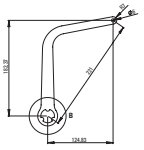

**Coppia Bracci ND5 Bianco RAL 9010**

105730

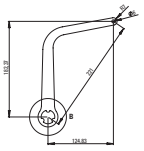

**Coppia Bracci ND5 Marrone RAL 8017**

1057303

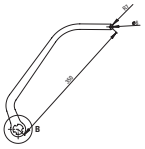

**Coppia Bracci ND6 Bianco RAL 9010**

105731

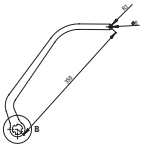

**Coppia Bracci ND6 Marrone RAL 8017**

1057313

>>

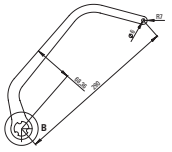

**Coppia Bracci ND7 Bianco RAL 9010**

105732

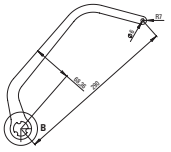

**Coppia Bracci ND7 Marrone RAL 8017**

1057323

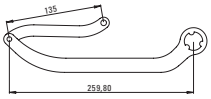


**Coppia Bracci ND8 Bianco RAL 9010**

105740

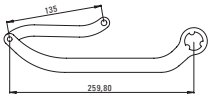


**Coppia Bracci ND8 Marrone RAL 8017**

1057403

# K3 kit

## Starter Kit per il controllo accessi

### CARATTERISTICHE TECNICHE

- Gestisce fino a tre varchi
- Espandibile con l'evoluzione dell'impianto
- Software web based embedded
- Fino a 200.000 utenti
- Monitoraggio in real time
- Reportistica completa
- Superficie max persiana per zona ventosa
- Integrabile con sistemi di terze parti
- Espandibile con altre tecnologie di lettura

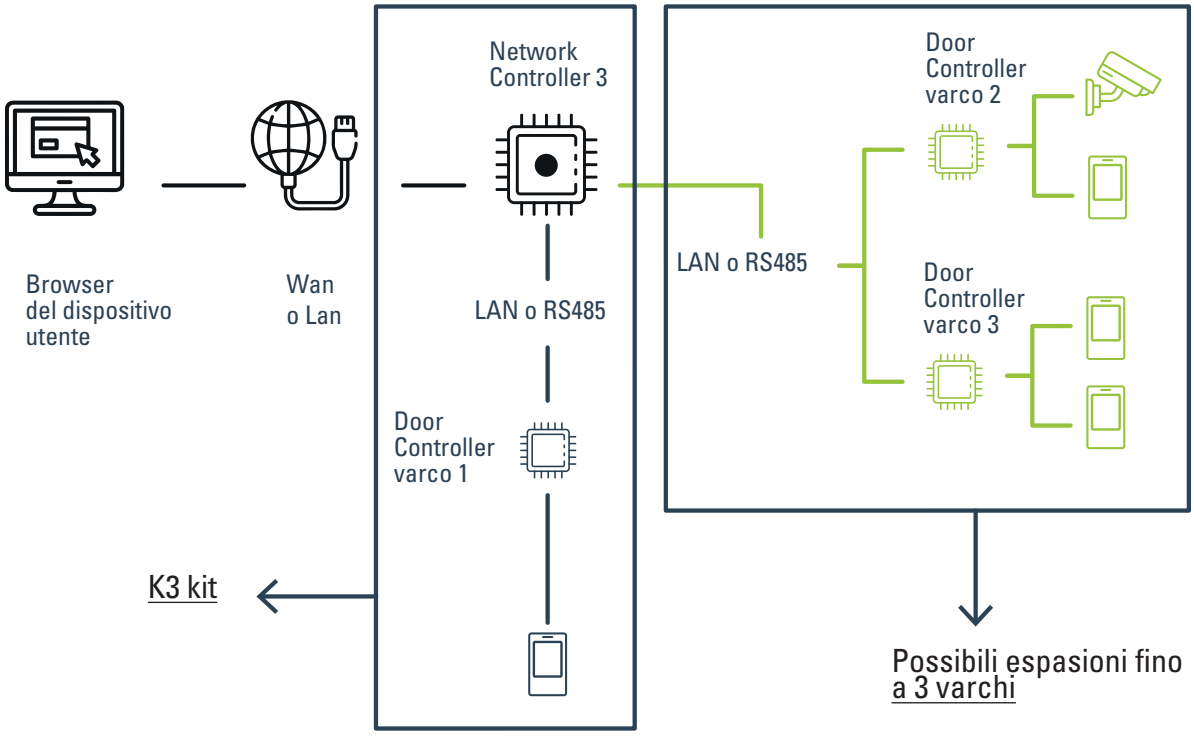


| Modello | Codice articolo |
|---|---|
| K3 KIT | 104110 |

# K3 kit

## Il kit contiene:

### Network Controller 3 con software keydom embedded

- Basata su SoM “System on Module”
- 1 porta Ethernet 10/100 Mb
- 2 porte RS 485
- Numero utenti = Max 200.000
- Alimentazione - 11÷15 Vdc
- Scatola plastica (accessorio)
- Dimensione scatola: LxHxP 204x85x265
- Dimensioni scheda: 132x110mm
- Temperatura esercizio: -20 ÷ +55°C
- Alimentatore 12V compreso

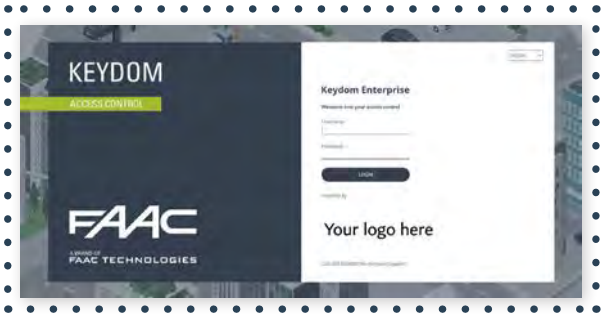


**SOFTWARE EMBEDDED**

Il software è già installato e compreso nell’elettronica di gestione Network Controller, basta accenderla e configurare le funzioni desiderate.

**WEB BASED**

Un device, anche mobile, ed un browser web sono tutto ciò che serve per accedere e gestire il sistema KEYDOM grazie alla sua struttura software interamente web.

**USER FRIENDLY**

Per configurare il sistema non serve essere esperti, basterà seguire le chiare e complete indicazioni presenti nelle schermate di sistema

**READY TO BE INTEGRATED**

L’unione fa la forza ed il sistema KEYDOM nasce per integrarsi con altri sistemi e tecnologie per garantire il massimo della sicurezza e performance

# K3 kit

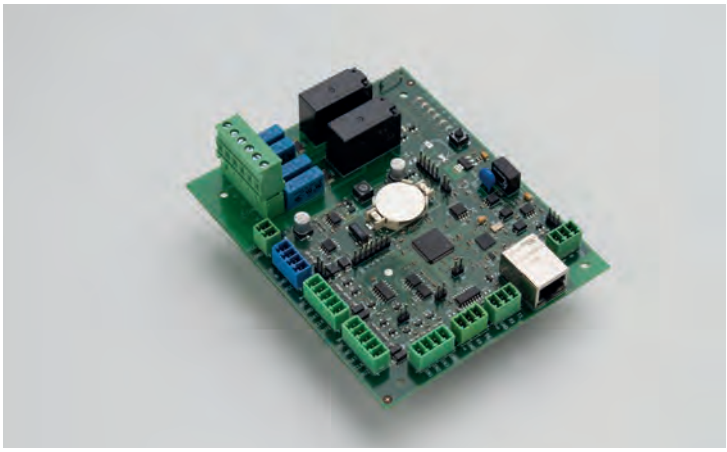

## Il kit contiene:

### Scheda di varco
### Door Controller

- 2 relè 250vac 10A (NA e NC)
- 3 input (Stato porta, pulsante uscita, 1 ausiliare)
- Espandibile con scheda opzionale (4 input e 4 output)
- 1 bus bi-direzionale per 2 lettori (anche tecnologia R/W).
- 2 porte Wiegand/magnetic stripe per lettori commerciali
- 2 porte RS232 per lettori commerciali (es. Barcode)
- 1 porta Ethernet 10/100 Mb o 1 porta RS485
- Max 50.000 utenti (off-line)
- Max 8.000 eventi (off-line)
- Batteria per RTC, tessere ed eventi
- Alimentazione - 11÷15 Vdc
- Scatola plastica (accessorio)
- Dimensione scatola: LxHxP 204x85x265
- Dimensioni scheda: 132x110mm
- Temperatura esercizio: -20 ÷ +55°C
- Alimentatore 12V compreso

### Lettore tessere di prossimità con tastiera XKPR

- Tastiera metallica 12 Tasti con retroilluminazione
- Buzzer
- 1 led bi-colore (rosso & verde)
- 1 bus bi-direzionale (per connessione al Door Controller) 13,56 MHz (Mifare 14443 A, Ultralight, desfire, NFC)
- Case metallico
- IP 54

### 10 Tessere di prossimità 13,53 MHz Mifare con Algoritmo proprietario per la massima sicurezza

LARGHEZZA
MAX ANTA
m
TRANSITO
BASSO
MEDIO
ALTO

# AUTOMAZIONI PER ANTE A BATTENTE ESTERNO

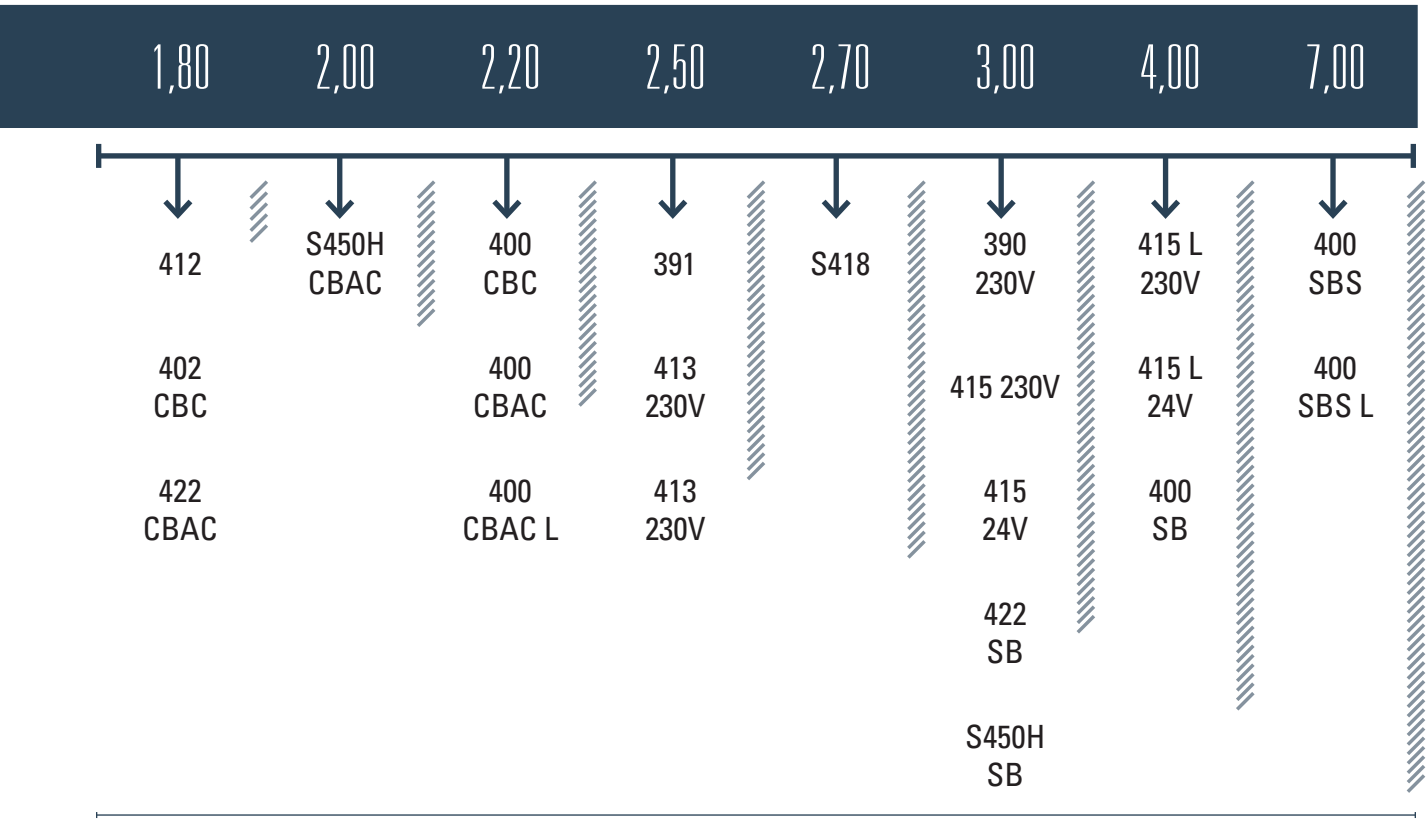


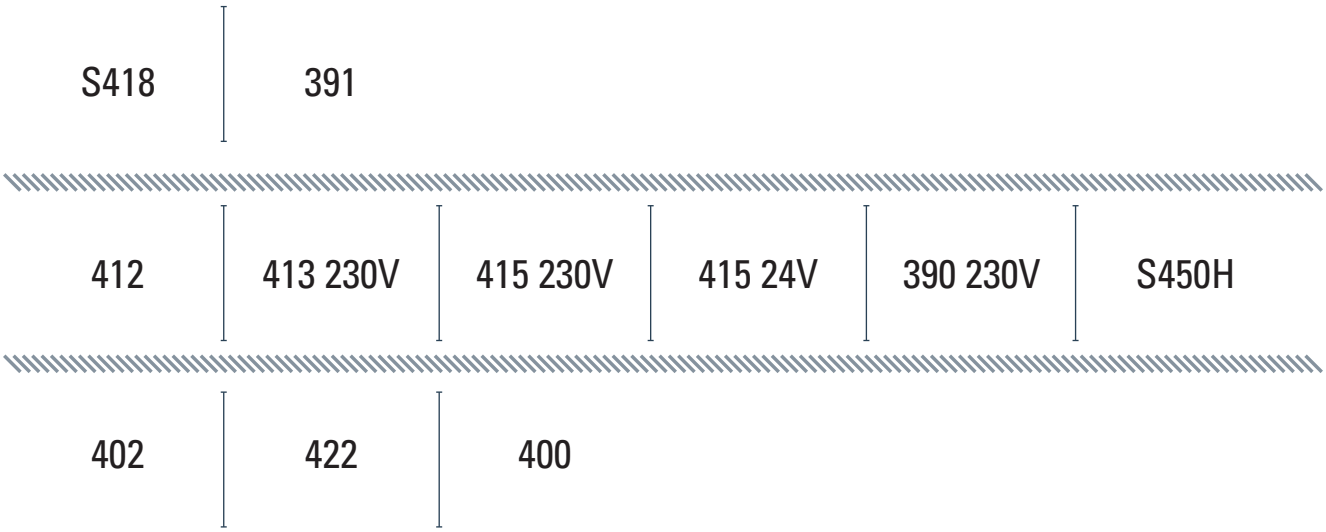


Schemi di installazione tipo a pag. 234

Automazioni per ante a battente esterno

BASSO TRANSITO

**Larghezza max singola anta**

2,3 - 2,7 m (con elettroserratura)

FAST CON E124

SOLAR

# S418

## Attuatore elettromeccanico 24V

- Elevata velocità di movimentazione regolabile.
- Staffa di fissaggio "multi posizione" non a saldare.
- Arresti meccanici in apertura e chiusura integrati (possibilità di non installare battute meccaniche).

**Sistema 24V SAFEzone:**
S418 + E024S o E124S

**Sistema 24V GREENtech:**
S418 + E124S

## DIMENSIONI E CARATTERISTICHE TECNICHE

| **Modello** | **S418 24V** |
|---|---|
| Tensione di alimentazione di rete | 220-240V~ 50/60 Hz |
| Motore elettrico | Con spazzole 24V ⎓ |
| Potenza max | 35 W |
| Forza max di spinta | 1800 N |
| Velocità max stelo | 37 mm/s (con E124S) |
| Corsa dello stelo | 350 mm (390 mm senza arresti) |
| Angolo max apertura anta | 110° |
| Temperatura ambiente di esercizio | -20°C ÷ + 55°C |
| Grado di protezione | IP54 |
| Peso | 6 Kg |
| Frequenza di utilizzo | Uso continuo |
| Larghezza max anta | 2,3 m (2,7 m con elettroserratura) |
| Staffe di fissaggio | Attacco posteriore ad avvitare e regolabile - attacco anteriore ad avvitare e regolabile |
| Dimensioni (LxPxH) | 823 x 104 x 137 mm |
| Apparecchiatura elettronica | Non compresa |

## MODELLI FAMIGLIA

| Modello | Codice articolo |
|---|---|
| S418 24V | 104301 |

## CONFEZIONI

**S418 comprende:** un attuatore elettromeccanico, accessori per l'installazione, una chiave di sblocco.

**Schemi di installazione tipo a pag. 238**

## APPARECCHIATURE ELETTRONICHE

**Apparecchiatura elettronica E024S con contenitore**
**Info a pag. 176**

790286

**Apparecchiatura elettronica E124S con contenitore**
**Info a pag. 176**

790305

## ACCESSORI

**Kit batteria d'emergenza XBAT 24 ♦**

390923

**Kit supporto batteria d'emergenza ♦ (specifico per E124S)**

390926

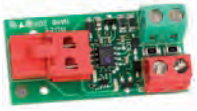

**Interfaccia BUS XIB (per scheda E045 o E045S o E024S con fotocellula no BUS)**

790062

## QUOTE D'INSTALLAZIONE (MM)

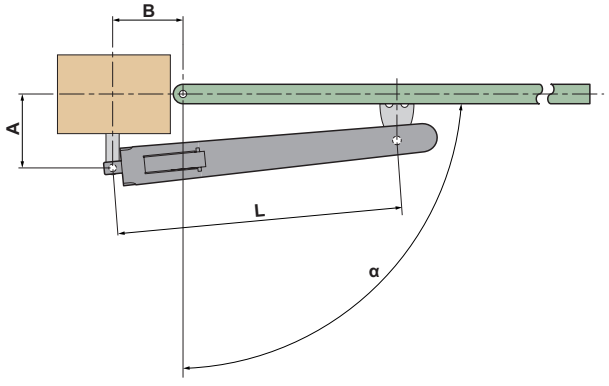


| | α | A | B | L |
|---|---|---|---|---|
| S 418 con arresti meccanici | 90° | 165 | 165 | 690 |
| | | 175 | 175 | |
| | 110° | 150 | 150 | |
| S 418 con arresto meccanico in apertura | 90° | 175 | 165 | 708 |
| | | 180 | 180 | |
| | 110° | 160 | 160 | |
| 418 senza arresti meccanici | 90° | 180 | 180 | 708 |
| | 110° | 170 | 170 | |

Per ulteriori configurazioni consultare il manuale di istruzioni

## NOTA

♦ Non è compatibile con la scheda E124S.
♦ Le 2 batterie Pb standard non sono fornite da FAAC e devono avere tensione/corrente 12V/4Ah. Dimensioni: 90X70X108 mm

**ALTRI ACCESSORI**

**Pulsanti a chiave** pagina 192

**Coste di sicurezza** pagina 203

**Trasmittenti e riceventi** pagina 184

**Fotocellule e colonnette** pagina 200

**Lampeggiatori** pagina 211

**Accessori vari** pagina 212

Automazioni per ante a battente esterno

MEDIO TRANSITO

**Larghezza max singola anta**

1,8 m

# 412

## Attuatore elettromeccanico 230V

- Attuatore irreversibile, non necessita elettroserratura.
- Installazione e manutenzione semplificata.
- Dispositivo di sblocco accessibile sul lato posteriore dell'attuatore.

**Sistema 230V SAFEzone:**
412 + E045S o E145S + SAFEcoder

**Sistema 230V GREENtech:**
412 + E045S o E145S

## DIMENSIONI E CARATTERISTICHE TECNICHE

| **Modello** | **412 dx** | **412 sx** |
|---|---|---|
| Tensione di alimentazione di rete | 220-240V~ 50/60 Hz | |
| Motore elettrico | Asincrono monofase | |
| Potenza max | 280 W | |
| Forza max di spinta | 3500 N (*) | |
| Velocità max stelo | 16 mm/s (*) | |
| Corsa dello stelo | 290 mm | |
| Angolo max apertura anta | 110° | |
| Temperatura ambiente di esercizio | -20°C ÷ + 55°C | |
| Termoprotezione | 140°C | |
| Grado di protezione | IP44 | |
| Peso | 6,5 Kg | |
| Frequenza di utilizzo | 18 cicli/ora | |
| Larghezza max anta | 1,8 m | |
| Staffe di fissaggio | Attacco posteriore a saldare/avvitare - attacco anteriore a saldare/avvitare | |
| Dimensioni (LxPxH) | 991 x 101 x 172 mm | |
| Apparecchiatura elettronica | Non compresa | |

*(*) dati riferiti a 230V~ 50Hz.*

## MODELLI FAMIGLIA

| Modello | Codice articolo |
|---|---|
| 412 dx | 104470 |
| 412 sx | 104471 |

## CONFEZIONI

**412 dx o sx comprende:** un attuatore elettromeccanico (DX o SX), accessori per l'installazione, una chiave di sblocco, un condensatore di spunto 8µF 400V.

**Schemi di installazione tipo a pag. 236**

## APPARECCHIATURE ELETTRONICHE

Scheda elettronica E145S
Info a pag. 176

790076

Scheda elettronica E045S
Info a pag. 176

790077

## ACCESSORI

Contenitore mod. L per schede elettroniche

720118

Contenitore mod. E per schede elettroniche

720119

Contenitore mod. LM per schede elettroniche

720309

## >>

Piastra a murare

737604

Coppia di chiavi di sblocco supplementari

713009

SAFEcoder (encoder assoluto magnetico BUS) per attuatore 412 (Brevetto FAAC)

404041

Interfaccia BUS XIB (per scheda E045 o E045S o E024S con fotocellula no BUS)

790062

## QUOTE D'INSTALLAZIONE (MM)

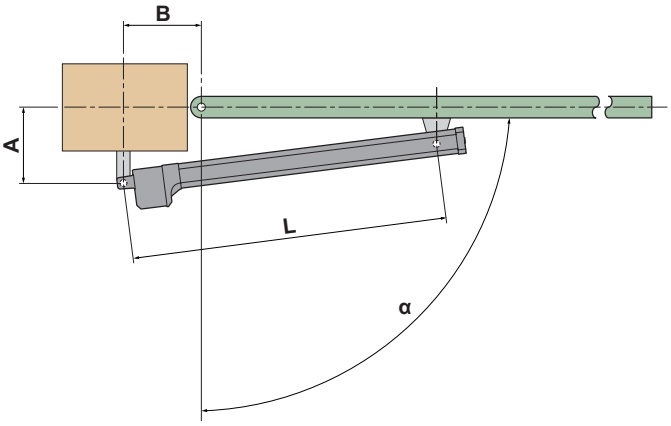


| α | A | B | L |
|---|---|---|---|
| 90° | 145 | 145 | 892 |
| 110° | 125 | 125 | |

Per ulteriori configurazioni consultare il manuale di istruzioni

## NOTA

La versione per ante destra (DX e SX) si determina con vista dall'interno della proprietà.

**ALTRI ACCESSORI**

**Pulsanti a chiave** pagina 192

**Coste di sicurezza** pagina 203

**Trasmittenti e riceventi** pagina 184

**Fotocellule e colonnette** pagina 200

**Lampeggiatori** pagina 211

**Accessori vari** pagina 212

Automazioni per ante a battente esterno

MEDIO TRANSITO

**Larghezza max singola anta**

1,8 - 2,5 m (con elettroserratura)

# 413 230V

## Attuatore elettromeccanico 230V

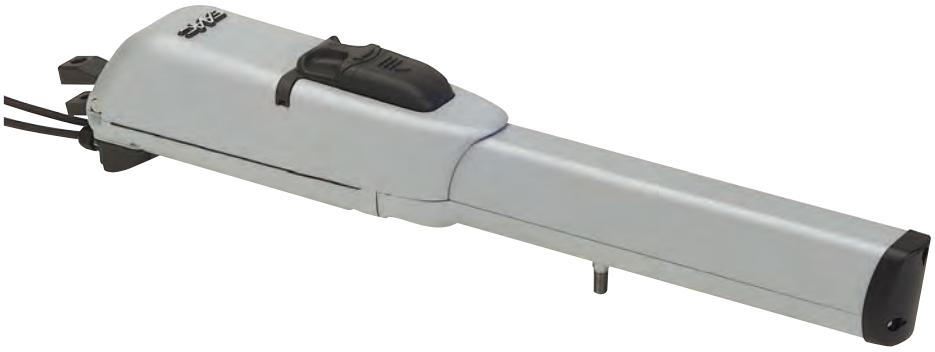

- Attuatore a spinta "Fuori asse".
- Arresti meccanici in apertura / chiusura in dotazione di serie.
- Uscita cavi orizzontale per permettere l'installazione vicina al suolo (installazione bassa).

**Sistema 230V SAFEzone:**
413 230V + E045S o E145S + SAFEcoder

**Sistema 230V GREENtech:**
413 230V + E045S o E145S

## DIMENSIONI E CARATTERISTICHE TECNICHE

| **Modello** | **413 230V** |
|---|---|
| Tensione di alimentazione di rete | 220-240V~ 50/60 Hz |
| Motore elettrico | Asincrono monofase |
| Potenza max | 250 W |
| Forza max di spinta | 2000 N (*) |
| Velocità max stelo | 16 mm/s (*) |
| Corsa dello stelo | 300 mm (350 mm senza arresti meccanici) |
| Angolo max apertura anta | 110° |
| Temperatura ambiente di esercizio | -20°C ÷ + 55°C |
| Termoprotezione | 140°C |
| Grado di protezione | IP54 |
| Peso | 7,8 Kg |
| Frequenza di utilizzo | S3 - 30% |
| Larghezza max anta | 1,8 m (2,5 con elettroserratura) |
| Staffe di fissaggio | Attacco posteriore a saldare/avvitare - attacco anteriore a saldare/avvitare |
| Dimensioni (LxPxH) | 777 x 101 x 152 mm |
| Apparecchiatura elettronica | Non compresa |

*(*) dati riferiti a 230V~ 50Hz*

## MODELLI FAMIGLIA

| Modello | Codice articolo |
|---|---|
| 413 230V | 104413 |

## CONFEZIONI

**413 230V comprende:** un attuatore elettromeccanico, accessori per l'installazione, una chiave di sblocco, un condensatore di spunto 6,3µF 400V.
La versione LS include i finecorsa elettrici.

**Schemi di installazione tipo a pag. 236**

## APPARECCHIATURE ELETTRONICHE

Scheda elettronica E145S
Info a pag. 176

790076

Scheda elettronica E045S
Info a pag. 176

790077

## ACCESSORI

Contenitore mod. L per schede elettroniche

720118

Contenitore mod. E per schede elettroniche

720119

Contenitore mod. LM per schede elettroniche

720309

## >>

Piastra a murare

737604

SAFEcoder encoder assoluto magnetico BUS
(Brevetto FAAC)

404040

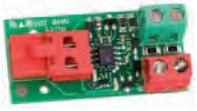

Interfaccia BUS XIB (per scheda E045 o E045S o E024S con fotocellula no BUS)

790062

Kit 2 Staffe posteriori ad avvitare

490349

## QUOTE D'INSTALLAZIONE (MM)

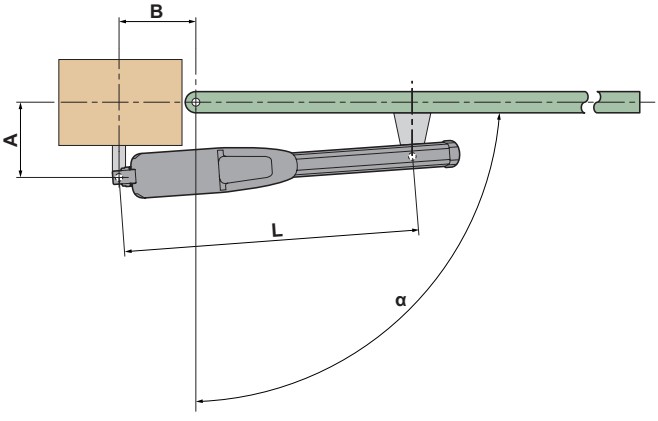


| | α | A | B | L |
|---|---|---|---|---|
| 413 con arresti meccanici | 90° | 140 | 140 | 675 |
| | 110° | 120 | 135 | |
| 413 con arresto meccanico in apertura | 90° | 150 | 150 | 690 |
| | 110° | 135 | 135 | |
| 413 senza arresti meccanici | 90° | 160 | 160 | 690 |
| | 110° | 145 | 145 | |

Per ulteriori configurazioni consultare il manuale di istruzioni

**ALTRI ACCESSORI**

**Pulsanti a chiave** pagina 192

**Coste di sicurezza** pagina 203

**Trasmittenti e riceventi** pagina 184

**Fotocellule e colonnette** pagina 200

**Lampeggiatori** pagina 211

**Accessori vari** pagina 212

Automazioni per ante a battente esterno

MEDIO TRANSITO

**Larghezza max singola anta**

2,5 - 4 m (con elettroserratura)

# 415 230V

## Attuatore elettromeccanico 230V

- Attuatore a spinta "in asse".
- Disponibili in versioni con corsa stelo 300 mm (max anta 3 m) e 400 mm (max anta 4 m).
- Uscita cavi orizzontale per permettere l'installazione vicina al suolo (installazione bassa).

**Sistema 230V SAFEzone:**
415 230V + E045S o E145S + SAFEcoder

**Sistema 230V GREENtech:**
415 230V + E045S o E145S

## DIMENSIONI E CARATTERISTICHE TECNICHE

| **Modello** | **415** | **415 L** |
|---|---|---|
| Tensione di alimentazione di rete | 220-240V~ 50/60 Hz | |
| Motore elettrico | Asincrono monofase | |
| Potenza max | 300 W | |
| Forza max di spinta | 3000 N (*) | |
| Velocità max stelo | 16 mm/s (*) | |
| Corsa dello stelo | 300 mm | 400 mm |
| Angolo max apertura anta | 110° | |
| Temperatura ambiente di esercizio | -20°C ÷ +55°C | |
| Termoprotezione | 140°C | |
| Grado di protezione | IP54 | |
| Peso | 7,8 Kg | 8 Kg |
| Frequenza di utilizzo | S3 - 30% | |
| Larghezza max anta | 2,5 m (3 m con elettroserratura) | 3 m (4 m con elettroserratura) |
| Staffe di fissaggio | Attacco posteriore a saldare/avvitare - attacco anteriore a saldare/avvitare | |
| Dimensioni (LxPxH) | 836 x 101 x 147 mm | 942 x 101 x 148 mm |
| Apparecchiatura elettronica | Non compresa | |

*(*) dati riferiti a 230V~ 50Hz.*

## MODELLI FAMIGLIA

| Modello | Codice articolo |
|---|---|
| 415 | 104415 |
| 415 L | 104417 |

## CONFEZIONI

**415 230V comprende:** un attuatore elettromeccanico, accessori per l'installazione, una chiave di sblocco, un condensatore di spunto 8µF 400V.

**Schemi di installazione tipo a pag. 237**

## APPARECCHIATURE ELETTRONICHE

Scheda elettronica E145S
Info a pag. 176

790076

Scheda elettronica E045S
Info a pag. 176

790077

## ACCESSORI

Contenitore mod. L per schede elettroniche

720118

Contenitore mod. E per schede elettroniche

720119

Contenitore mod. LM per schede elettroniche

720309

>>

Piastra a murare

737604

SAFEcoder encoder assoluto magnetico BUS (Brevetto FAAC)

404040

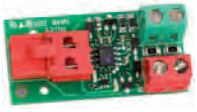

Interfaccia BUS XIB (per scheda E045 o E045S o E024S con fotocellula no BUS)

790062

Carter di copertura stelo per mod. 415 con corsa stelo 300 mm

727525

Kit 2 Staffe posteriori ad avvitare

490349

## QUOTE D'INSTALLAZIONE (MM)

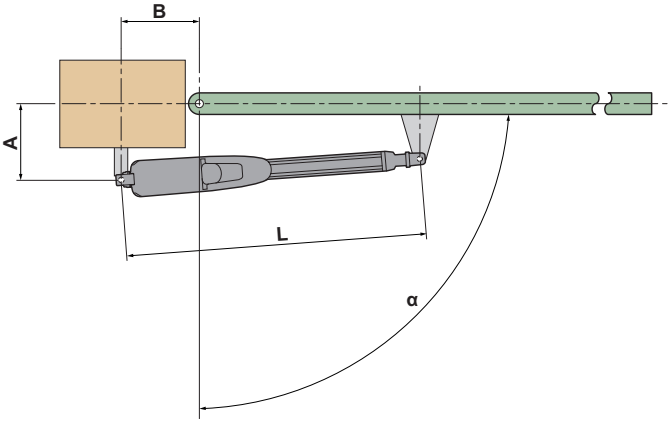


| | α | A | B | L |
|---|---|---|---|---|
| 415 | 90° | 145 | 145 | 1110 |
| | 110° | 120 | 135 | |
| 415 L | 90° | 195 | 195 | 1290 |
| | 110° | 170 | 170 | |

Per ulteriori configurazioni consultare il manuale di istruzioni

**ALTRI ACCESSORI**

**Pulsanti a chiave** pagina 192

**Coste di sicurezza** pagina 203

**Trasmittenti e riceventi** pagina 184

**Fotocellule e colonnette** pagina 200

**Lampeggiatori** pagina 211

**Accessori vari** pagina 212

Automazioni per ante a battente esterno

MEDIO TRANSITO

**Larghezza max singola anta**

2,5 - 4 m (con elettroserratura)

FAST CON E124

SOLAR

# 415 24V

## Attuatore elettromeccanico 24V

- Attuatore a spinta “in asse”.
- Disponibili in versioni con corsa stelo 300 mm (max anta 3 m) e 400 mm (max anta 4 m).
- Uscita cavi orizzontale per permettere l’installazione vicina al suolo (installazione bassa).

**Sistema 24V SAFEzone:**
415 24V + E024S o E124S

**Sistema 24V GREENtech:**
415 24V + E124S

### DIMENSIONI E CARATTERISTICHE TECNICHE

| **Modello** | **415 24V** | **415 L 24V** |
|---|---|---|
| Tensione di alimentazione di rete | 220-240V~ 50/60 Hz | |
| Motore elettrico | Con spazzole 24V ⎓ | |
| Potenza max | 70 W | |
| Forza max di spinta | 2800 N | |
| Velocità max stelo | 16 mm/s | |
| Corsa dello stelo | 300 mm | 400 mm |
| Angolo max apertura anta | 110° | |
| Temperatura ambiente di esercizio | -20°C ÷ +55°C | |
| Grado di protezione | IP54 | |
| Peso | 7,8 Kg | 8 Kg |
| Frequenza di utilizzo | Uso continuo | |
| Larghezza max anta | 2,5 m (3 con elettroserratura) | 3 m (4 con elettroserratura) |
| Staffe di fissaggio | Attacco posteriore a saldare/avvitare - attacco anteriore a saldare/avvitare | |
| Dimensioni (LxPxH) | 836 x 101 x 147 mm | 942 x 101 x 148 mm |
| Apparecchiatura elettronica | Non compresa | |

## MODELLI FAMIGLIA

| Modello | Codice articolo |
|---|---|
| 415 24V | 1044151 |
| 415 L 24V | 1044171 |

## CONFEZIONI

**415 24V** comprende: un attuatore elettromeccanico, accessori per l'installazione e una chiave di sblocco.

**Schemi di installazione tipo a pag. 237**

## APPARECCHIATURE ELETTRONICHE

Apparecchiatura elettronica E024S con contenitore
Info a pag. 176

790286

Apparecchiatura elettronica E124S con contenitore
Info a pag. 176

790305

## ACCESSORI

Kit batteria d'emergenza XBAT 24 ♦

390923

Kit supporto batteria d'emergenza ♦ (specifico per E124S)

390926

Piastra a murare

737604

## >>

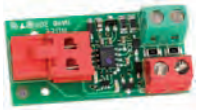

Interfaccia BUS XIB (per scheda E045 o E045S o E024S con fotocellula no BUS)

790062

Carter di copertura stelo per mod. 415 con corsa stelo 300 mm

727525

Kit 2 Staffe posteriori ad avvitare

490349

## QUOTE D'INSTALLAZIONE (MM)

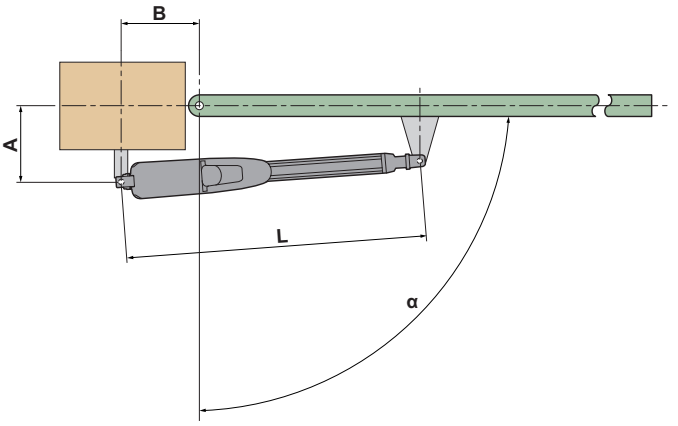


| | α | A | B | L |
|---|---|---|---|---|
| 415 | 90° | 145 | 145 | 1110 |
| | 110° | 120 | 135 | |
| 415 L | 90° | 195 | 195 | 1290 |
| | 110° | 170 | 170 | |

Per ulteriori configurazioni consultare il manuale di istruzioni

## NOTA

♦ Non è compatibile con la scheda E124S.
♦ Le 2 batterie Pb standard non sono fornite da FAAC e devono avere tensione/corrente 12V/4Ah. Dimensioni: 90X70X108 mm

**ALTRI ACCESSORI**

**Pulsanti a chiave** pagina 192

**Coste di sicurezza** pagina 203

**Trasmittenti e riceventi** pagina 184

**Fotocellule e colonnette** pagina 200

**Lampeggiatori** pagina 211

**Accessori vari** pagina 212

Automazioni per ante a battente esterno

MEDIO TRANSITO

**Larghezza max singola anta**

1,8 - 3 m (con elettroserratura)

# 390 230V

## Attuatore elettromeccanico a braccio articolato 230V

- Attuatore irreversibile, non richiede elettroserratura fino a 1,8 m.
- Adatto per l'utilizzo su pilastri di grosse dimensioni
- Dispositivo di sblocco manuale azionabile dall'interno proprietà o dall'esterno.

**Sistema 230V GREENtech:**
390 230V + E045S
o E145S

### DIMENSIONI E CARATTERISTICHE TECNICHE

| **Modello** | **390 230V** |
|---|---|
| Tensione di alimentazione di rete | 220-240V~ 50/60 Hz |
| Motore elettrico | Asincrono monofase |
| Potenza max | 280 W |
| Coppia max | 250 Nm (*) |
| Velocità angolare max | 8 °/s (*) |
| Angolo max apertura anta | 120° |
| Temperatura ambiente di esercizio | -20°C ÷ +55°C |
| Termoprotezione | 140°C |
| Grado di protezione | IP44 |
| Peso | 11,5 Kg |
| Frequenza di utilizzo | S3 - 30% |
| Larghezza max anta | 1,8 m (3 m con elettroserratura) |
| Dimensioni (LxPxH) | 412 x 133 x 134 mm |
| Apparecchiatura elettronica | Non compresa |

*(*) dati riferiti a 230V~ 50Hz.*

## MODELLI FAMIGLIA

| Modello | Codice articolo |
|---|---|
| 390 230V | 104570 |

## CONFEZIONI

**390 230V comprende:** un operatore elettromeccanico, accessori per l'installazione, un condensatore di spunto 8µF 400V, una chiave di sblocco.

**Schemi di installazione tipo a pag. 235**

## APPARECCHIATURE ELETTRONICHE

Scheda elettronica E145S
Info a pag. 176

790077

Scheda elettronica E045S
Info a pag. 176

790076

## ACCESSORI

Contenitore mod. L per schede elettroniche

720118

Contenitore mod. E per schede elettroniche

720119

Contenitore mod. LM per schede elettroniche

720309

## >>

Braccio snodato

738705

Dispositivo sblocco esterno con cavo e guaina
Lunghezza 5 m♦

401057

Kit Finecorsa singolo (apertura o chiusura)

390682

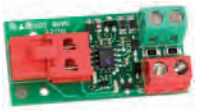

Interfaccia BUS XIB (per scheda E045 o E045S o E024S con fotocellula no BUS)

790062

## QUOTE D'INSTALLAZIONE (MM)

**Apertura verso l'interno**

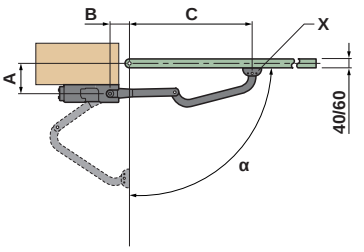


| | A | B | C (max) |
|---|---|---|---|
| α 90° | 60 - 110 | 110 - 130 | 730 |
| | 110 - 160 | 110 - 130 | 720 |
| | 160 - 210 | 110 - 130 | 710 |
| | 210 - 260 | 110 - 130 | 700 |
| | 260 - 310 | 110 - 130 | 690 |
| | 310 - 360 | 110 - 130 | 670 |
| α 120° | 60 - 110 | 110 - 130 | 650 |
| | 110 - 160 | 190 - 210 | 600 |
| | 160 - 210 | 290 - 310 | 540 |
| | 210 - 260 | 310 - 330 | 510 |

**Apertura verso l'esterno**

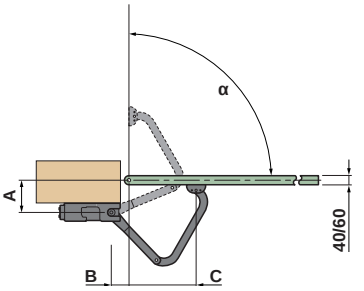


| | A | B | C (max) |
|---|---|---|---|
| α 90° | 60 - 110 | 110 - 130 | 430 |
| | 110 - 160 | 110 - 130 | 380 |
| | 160 - 210 | 110 - 130 | 330 |
| | 210 - 260 | 110 - 130 | 280 |
| | 260 - 310 | 110 - 130 | 240 |

Per ulteriori configurazioni consultare il manuale di istruzioni

## NOTA

**ATTENZIONE: gli operatori 390 devono essere corredati di braccio snodato (cancello a battente) o telescopico (per porte a libro).**
**ATTENZIONE: per un corretto funzionamento verificare che tra la cerniera del cancello e il bordo del pilastro sia presente una distanza max di 300 mm.**
Per un cancello a due ante prevedere due operatori, due bracci snodati ed un'apparecchiatura elettronica di comando.
Gli operatori 390 possono essere corredati di un finecorsa in apertura e di un finecorsa in chiusura. Per la gestione del/i finecorsa sul 390 è necessario utilizzare la scheda E145S.

**ALTRI ACCESSORI**

**Pulsanti a chiave** pagina 192
**Coste di sicurezza** pagina 203
**Trasmittenti e riceventi** pagina 184
**Fotocellule e colonnette** pagina 200
**Lampeggiatori** pagina 211
**Accessori vari** pagina 212

Automazioni per ante a battente esterno

BASSO TRANSITO

**Larghezza max singola anta**

2 - 2,5 m (con elettroserratura)

FAST CON E124

SOLAR

# 391

## Attuatore elettromeccanico a braccio articolato 24V

- In caso di black-out è prevista la batteria (opzionale) o il semplice azionamento a rotazione del dispositivo.
- Arresti meccanici integrati, evita l'installazione di battute meccaniche d'apertura e chiusura.
- Installazione versatile e semplice: 185 mm di ingombro massimo. Adatto per l'utilizzo su pilastri di grosse dimensioni

safe zone

green tech

**Sistema GREENtech:**
391 24V + E124S

FDS omni DEC 2easy CE

## DIMENSIONI E CARATTERISTICHE TECNICHE

| **Modello** | **391 E** | **391** |
|---|---|---|
| Tensione di alimentazione di rete | 220-240V~ 50/60 Hz | |
| Motore elettrico | Con spazzole 24V ⎓ | |
| Potenza max | 120 W | 40 W |
| Coppia max | 250 Nm | |
| Velocità angolare max | 13 °/s | |
| Peso max anta | Vedere grafico A | |
| Angolo max apertura anta | 120° | |
| Temperatura ambiente di esercizio | -20 °C ÷ +55 °C | |
| Grado di protezione | IP44 | |
| Peso | 8,7 Kg | 7 Kg |
| Frequenza di utilizzo | 80 cicli/giorno | |
| Larghezza max anta | 2 m (2,5 m con elettroserratura) | |
| Dimensioni (LxPxH) | 185 x 260 x 310 mm | |
| Apparecchiatura elettronica | E024S incorporata | Non compresa |

## MODELLI FAMIGLIA

| Modello | Codice articolo |
|---|---|
| 391 E | 104576 |
| 391 | 104577 |

## CONFEZIONI

**391 E comprende:** un operatore elettromeccanico con scheda elettronica e trasformatore incorporato, un braccio articolato, una chiave di sblocco.
**391 comprende:** un operatore elettromeccanico, un braccio articolato, una chiave di sblocco.

**Schemi di installazione tipo a pag. 235**

## APPARECCHIATURE ELETTRONICHE

Apparecchiatura elettronica E024S con contenitore
Info a pag. 176

790286

Apparecchiatura elettronica E124S con contenitore
Info a pag. 176

790305

## ACCESSORI

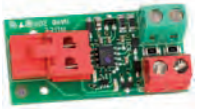

Interfaccia BUS XIB (per scheda E045 o E045S o E024S con fotocellula no BUS)

790062

Kit supporto batteria d'emergenza ♦ (specifico per E124S)

390926

XK30 Selettore a chiave con sblocco a leva

391456

## >>

Kit per sblocco esterno

424001

Kit batteria d'emergenza XBAT 24 ♦

390923

Braccio dritto

738010

## QUOTE D'INSTALLAZIONE (MM)

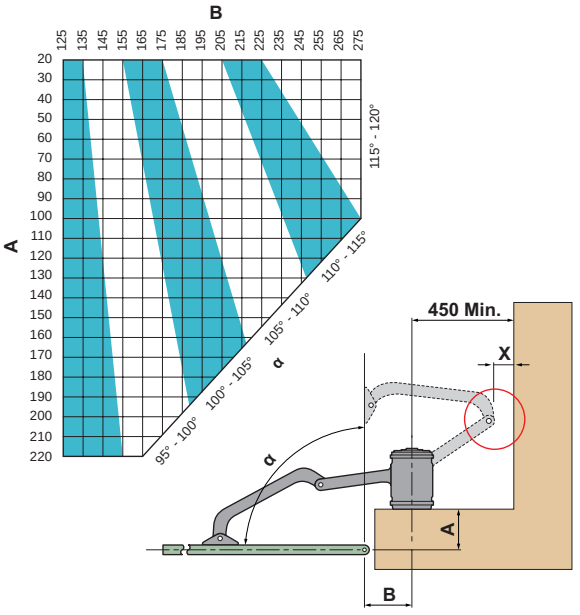


Per ulteriori configurazioni consultare il manuale di istruzioni

## NOTA

**ATTENZIONE: per un corretto funzionamento verificare che tra la cerniera del cancello ed eventuali pareti e recinzioni laterali sia presente una distanza maggiore di 725 mm.**
Per un cancello a singola anta prevedere un attuatore 391 E. Per un cancello a due ante prevedere un attuatore 391 E e un attuatore 391.
IMPORTANTE: la scheda elettronica E024S, grazie alle nuove tecnologie 2easy e SMART DEC è compatibile solamente con la ricevente XF 433/XF 868 (predisposizione a connettore) e con le fotocellule XP 20B D e XP 30B (collegamento "BUS").
♦ Le 2 batterie Pb standard non sono fornite da FAAC e devono avere tensione/corrente 12V/4Ah. Dimensioni: 90X70X108 mm
♦ Non è compatibile con la scheda E124S.

## GRAFICO A

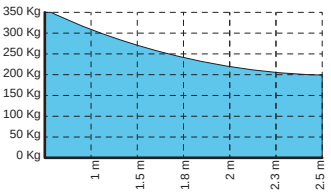


Il peso dell'anta è in funzione della larghezza. Verificare attraverso il grafico A che la propria anta rientri nella zona evidenziata sul grafico.

**ALTRI ACCESSORI**
**Pulsanti a chiave** pagina 192
**Coste di sicurezza** pagina 203
**Trasmittenti e riceventi** pagina 184
**Fotocellule e colonnette** pagina 200
**Lampeggiatori** pagina 211
**Accessori vari** pagina 212

Automazioni per ante a battente esterno

ALTO TRANSITO

**Larghezza max singola anta**

1,8 - 3 m (con elettroserratura)

# 402

## Attuatore oleodinamico 230V

- Ingombro minimo, ideale per installazione in spazi ridotti.
- Rivestimento anticorrosione ad alta resistenza agli agenti atmosferici.
- Versione irreversibile in apertura CBC (con blocco in chiusura) e reversibile SBS (senza blocco slow).

**Sistema SAFEzone:** 402 + E045S o E145S + SAFEcoder

**Sistema GREENtech:** 402 + E045S o E145S

### DIMENSIONI E CARATTERISTICHE TECNICHE

| **Modello** | **402 CBC** | **402 SBS** |
|---|---|---|
| Tensione di alimentazione di rete | 220-240V~ 50/60 Hz | |
| Motore elettrico | Asincrono monofase | |
| Potenza max | 220 W | |
| Forza max di spinta | 5000 N (*) | 6900 N (*) |
| Velocità max stelo | 13 mm/s (*) | 10 mm/s (*) |
| Portata gruppo motore-pompa | 1 lpm (*) | 0,75 lpm (*) |
| Corsa dello stelo | 250 mm | |
| Angolo max apertura anta | 110° | |
| Temperatura ambiente di esercizio | -20°C ÷ + 55°C | |
| Termoprotezione | 120°C | |
| Grado di protezione | IP55 | |
| Peso | 6,5 Kg | |
| Frequenza di utilizzo | 55 cicli/ora | |
| Larghezza max anta | 1,80 m | 3 m (con elettroserratura) |
| Tipo di olio | FAAC HP OIL | |
| Staffe di fissaggio | Attacco posteriore a saldare/avvitare - attacco anteriore a saldare/avvitare | |
| Dimensioni (LxPxH) | 959 x 85 x 85 mm | |
| Apparecchiatura elettronica | Non compresa | |

*(*) dati riferiti a 230V~ 50Hz.*

## MODELLI FAMIGLIA

| Modello | Codice articolo |
|---|---|
| 402 CBC | 104468 |
| 402 SBS | 104474 |

## CONFEZIONI

**402 CBC comprende:** un attuatore oleodinamico con blocco idraulico in chiusura, accessori per l'installazione, una chiave di sblocco triangolare, un condensatore di spunto 8µF 400V.
**402 SBS comprende:** un attuatore oleodinamico senza blocco idraulico in chiusura, accessori per l'installazione, una chiave di sblocco triangolare, un condensatore di spunto 8µF 400V.

**Schemi di installazione tipo a pag. 238**

## APPARECCHIATURE ELETTRONICHE

Scheda elettronica E145S
Info a pag. 176

790076

Scheda elettronica E045S
Info a pag. 176

790077

## ACCESSORI

Contenitore mod. L per schede elettroniche

720118

Contenitore mod. E per schede elettroniche

720119

Contenitore mod. LM per schede elettroniche

720309

## >>

Piastra a murare

737604

Chiave di sblocco supplementare triangolare (confez. da 10 pz.)

713002

Raccordo per guaina RTA

710010

SAFEcoder encoder assoluto magnetico BUS (Brevetto FAAC)

404040

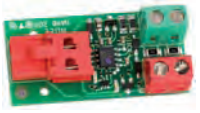

Interfaccia BUS XIB (per scheda E045 o E045S o E024S con fotocellula no BUS)

790062

Kit 2 Staffe posteriori ad avvitare

490349

## QUOTE D'INSTALLAZIONE (MM)

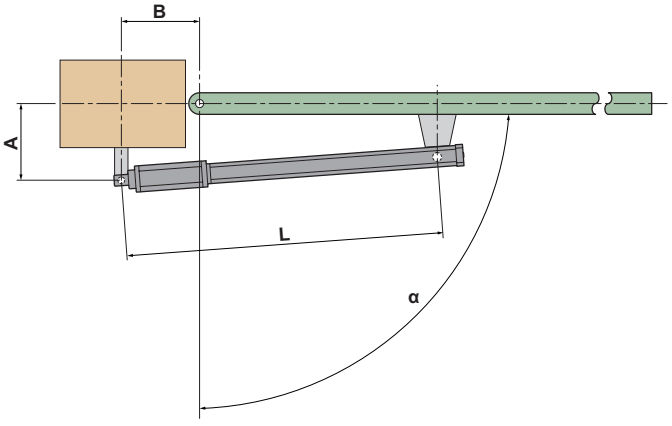


| | α | A | B | L |
|---|---|---|---|---|
| 402 | 90° | 120 | 120 | 910 |
| | 100° | 100 | 100 | |

Per ulteriori configurazioni consultare il manuale di istruzioni

## NOTA

Per gli attuatori senza blocco occorre installare un'elettroserratura.

**ALTRI ACCESSORI**

**Pulsanti a chiave** pagina 192

**Coste di sicurezza** pagina 203

**Trasmittenti e riceventi** pagina 184

**Fotocellule e colonnette** pagina 200

**Lampeggiatori** pagina 211

**Accessori vari** pagina 212

Automazioni per ante a battente esterno

ALTO TRANSITO

**Larghezza max singola anta**

1,8 - 3 m (con elettroserratura)

# 422

## Attuatore oleodinamico 230V

- Dispositivo di sblocco protetto da chiave.
- Rivestimento anticorrosione ad alta resistenza agli agenti atmosferici.
- Versione irreversibile in apertura CBAC (con blocco in chiusura) e reversibile SBS (senza blocco slow).

**Sistema 230V SAFEzone:**
422 + E045S o E145S + SAFEcoder

**Sistema 230V GREENtech:**
422 + E045S o E145S

## DIMENSIONI E CARATTERISTICHE TECNICHE

| **Modello** | **422 CBAC** | **422 SBS** |
|---|---|---|
| Tensione di alimentazione di rete | 220-240V~ 50/60 Hz | |
| Motore elettrico | Asincrono monofase | |
| Potenza max | 220 W | |
| Forza max di spinta | 5000 N (*) | 6900 N (*) |
| Velocità max stelo | 13 mm/s (*) | 10 mm/s (*) |
| Portata gruppo motore-pompa | 1 lpm (*) | 0,75 lpm (*) |
| Corsa dello stelo | 250 mm | |
| Angolo max apertura anta | 110° | |
| Temperatura ambiente di esercizio | -20°C ÷ + 55°C | |
| Termoprotezione | 120°C | |
| Grado di protezione | IP55 | |
| Peso | 7 Kg | |
| Frequenza di utilizzo | 55 cicli/ora | |
| Larghezza max anta | 1,8 m | 3 m (con elettroserratura) |
| Tipo di olio | FAAC HP OIL | |
| Staffe di fissaggio | Attacco posteriore a saldare/avvitare - attacco anteriore a saldare/avvitare | |
| Dimensioni (LxPxH) | 987 x 85 x 119 mm | |
| Apparecchiatura elettronica | Non compresa | |

*(*) dati riferiti a 230V~ 50Hz.*

## MODELLI FAMIGLIA

| Modello | Codice articolo |
|---|---|
| 422 CBAC | 104200 |
| 422 SBS | 104210 |

## CONFEZIONI

**422 comprende:** un attuatore oleodinamico con blocco idraulico in apertura/chiusura (**422 CBAC**), senza blocco (**422 SBS**), accessori per l'installazione, una chiave di sblocco, uno condensatore di spunto 8µF 400V.

**Schemi di installazione tipo a pag. 239**

## APPARECCHIATURE ELETTRONICHE

Scheda elettronica E145S
Info a pag. 176

790076

Scheda elettronica E045S
Info a pag. 176

790077

## ACCESSORI

Contenitore mod. L per schede elettroniche

720118

Contenitore mod. E per schede elettroniche

720119

Contenitore mod. LM per schede elettroniche

720309

## >>

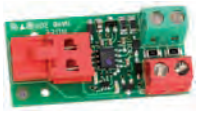

Interfaccia BUS XIB (per scheda E045 o E045S o E024S con fotocellula no BUS)

790062

Serratura di sblocco con chiave personalizzata

712501001-10

Raccordo per guaina RTA

710010

SAFEcoder encoder assoluto magnetico BUS
(Brevetto FAAC)

404040

Piastra a murare

737604

Kit 2 Staffe posteriori ad avvitare

490349

## QUOTE D'INSTALLAZIONE (MM)

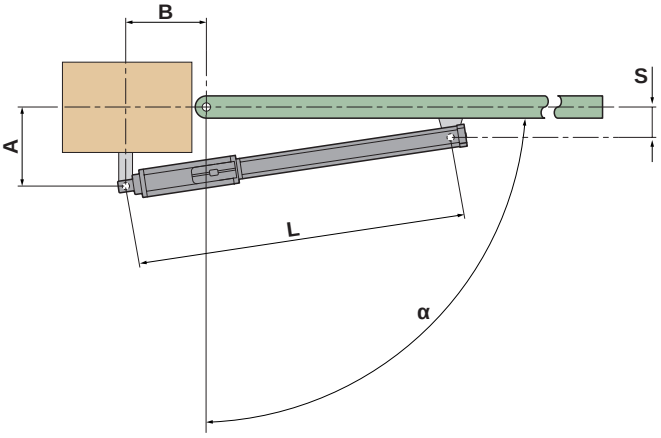


| S = 20 | B | | | | | | |
|---|---|---|---|---|---|---|---|
| A | 80 | 90 | 100 | 110 | 120 | 130 | 140 |
| 100 | 95° | 100° | 105° | 105° | 100° | 95° | 90° |
| 110 | 95° | 100° | 105° | 100° | 95° | 90° | |
| 120 | 95° | 100° | 100° | 95° | 90° | 85° | |
| 130 | 95° | 100° | 95° | 90° | 85° | | |
| 140 | 95° | 95° | 90° | | | | |
| 150 | 95° | 85° | | | | | |
| 160 | 85° | | | | | | |

Per ulteriori configurazioni consultare il manuale di istruzioni

## NOTA

Per gli attuatori senza blocco occorre installare un'elettroserratura.

**ALTRI ACCESSORI**

**Pulsanti a chiave** pagina 192

**Coste di sicurezza** pagina 203

**Trasmittenti e riceventi** pagina 184

**Fotocellule e colonnette** pagina 200

**Lampeggiatori** pagina 211

**Accessori vari** pagina 212

Automazioni per ante a battente esterno

ALTO TRANSITO

**Larghezza max singola anta**

2,2 - 7 m (con elettroserratura)

**Frequenza d'utilizzo (cicli/ora)**

50 - 70

# 400

## Attuatore oleodinamico 230V

- Dispositivo di sblocco protetto da chiave.
- Movimento silenziosissimo.
- Blocco idraulico resistente ai tentativi di intrusione (mod. CBC - CBAC).
- Versione irreversibile in apertura CBAC (con blocco in apertura e chiusura) e reversibile SB, SBS (senza blocco - senza blocco slow)

**Sistema 230V SAFEzone:**
400 + E045S o E145S + SAFEcoder

**Sistema 230V GREENtech:**
400 + E045S o E145S

## DIMENSIONI E CARATTERISTICHE TECNICHE

| Modello | 400 CBC | 400 SB | 400 SBS | 400 CBAC | 400 CBAC L | 400 SBS L |
|---|---|---|---|---|---|---|
| Tensione di alimentazione di rete | 220-240V~ 50/60 Hz | | | | | |
| Motore elettrico | Asincrono monofase | | | | | |
| Potenza max | 220 W | | | | | |
| Forza max di spinta | 6200 N (*) | | 7750 N (*) | 6200 N (*) | 4650 N (*) | 7750 N (*) |
| Velocità max stelo | 10 mm/s (*) | | 7,5 mm/s (*) | 10 mm/s (*) | 15 mm/s (*) | 7,5 mm/s (*) |
| Portata gruppo motore-pompa | 1 lpm (*) | | 0,75 lpm (*) | 1 lpm (*) | 1,5 lpm (*) | 0,75 lpm (*) |
| Corsa dello stelo | 270 mm | | | | 390 mm | |
| Angolo max apertura anta | 125° | | | | | |
| Temperatura ambiente di esercizio | -20°C ÷ + 55°C | | | | | |
| Termoprotezione | 120°C | | | | | |
| Grado di protezione | IP55 | | | | | |
| Peso | 8,6 Kg | | | | 10 Kg | |
| Frequenza di utilizzo | 70 cicli/ora | | 60 cicli/ora | 70 cicli/ora | 50 cicli/ora | 40 cicli/ora |
| Larghezza max anta | 2,20 m | 4,00 m (con elettroserratura) | 7,00 m (con elettroserratura) | 2,20 m | | 7,00 m (con elettroserratura) |
| Tipo di olio | FAAC HP OIL | | | | | |
| Staffe di fissaggio | Attacco posteriore a saldare/avvitare - attacco anteriore a saldare | | | | | |
| Dimensioni (LxPxH) | 1034 x 85 x 119 mm | | | | 1277 x 85 x 119 mm | |
| Apparecchiatura elettronica | Non compresa | | | | | |

*(*) dati riferiti a 230V~ 50Hz.*

## MODELLI FAMIGLIA

| Modello | Codice articolo |
|---|---|
| 400 CBC | 104205 |
| 400 SB | 104206 |
| 400 SBS | 104203 |
| 400 CBAC | 104201 |
| 400 CBAC L | 104202 |
| 400 SBS L | 104220 |

## CONFEZIONI

**400 comprende:** un attuatore oleodinamico con blocco idraulico in chiusura **(400 CBC)**, senza blocco idraulico **(400 SB)**, senza blocco idraulico per ante pesanti o pannellate **(400 SBS e 400 SBS L)**, un attuatore oleodinamico con blocco idraulico in apertura/chiusura **(400 CBAC e CBAC L)**, accessori per l'installazione, una chiave di sblocco, un condensatore di spunto 8µF 400V.

**Schemi di installazione tipo a pag. 240**

## APPARECCHIATURE ELETTRONICHE

Scheda elettronica E145S
Info a pag. 176

790077

Scheda elettronica E045S
Info a pag. 176

790076

## ACCESSORI

Contenitore mod. L per schede elettroniche

720118

Contenitore mod. E per schede elettroniche

720119

Contenitore mod. LM per schede elettroniche

720309

## >>

Piastra a murare

737604

Raccordo per guaina RTA

710010

SAFEcoder encoder assoluto magnetico BUS (Brevetto FAAC)

404040

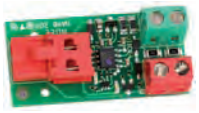

Interfaccia BUS XIB (per scheda E045 o E045S o E024S con fotocellula no BUS)

790062

Serratura di sblocco con chiave personalizzata

712501001-10

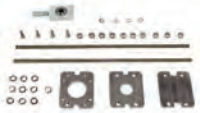

Positive Stop - arresti meccanici ap./ch (integrabili sul mod. 400)

490042

## >>

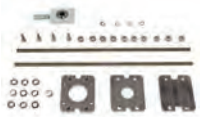

Positive Stop - arresti meccanici ap./ch (integrabili sul mod. 400 CBAC L)

490043

Kit 2 Staffe posteriori ad avvitare

490349

## NOTA

Per gli attuatori senza blocco occorre installare un'elettroserratura
I modelli 400 L evitano la realizzazione di nicchie sui pilastri in muratura (FIG.1)
L'attuatore con blocco è sconsigliato quando non si può accedere al dispositivo di sblocco manuale (ante pannellate o mancanza di altro accesso alla proprietà).

## QUOTE D'INSTALLAZIONE (MM)

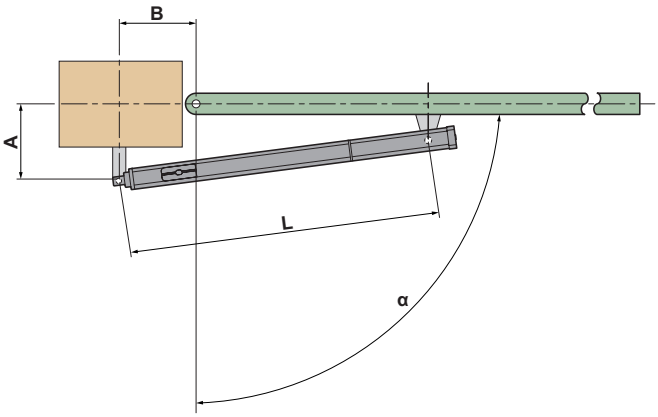


| | α | A | B | L |
|---|---|---|---|---|
| 400 | 90° | 130 | 130 | 960 |
| | 115° | 100 | 120 | |
| | 125° | 90 | 120 | |
| 400 L | 90° | 200 | 160 | 1200 |
| | 115° | 170 | 160 | |
| | 125° | 130 | 170 | |

Per ulteriori configurazioni consultare il manuale di istruzioni

**ALTRI ACCESSORI**

**Pulsanti a chiave** pagina 192

**Coste di sicurezza** pagina 203

**Trasmittenti e riceventi** pagina 184

**Fotocellule e colonnette** pagina 200

**Lampeggiatori** pagina 211

**Accessori vari** pagina 212

Automazioni per ante a battente esterno

MEDIO
TRANSITO

**Larghezza max singola anta**

2 - 3 m

FAST CON E124

SOLAR

# S450H

## Attuatore oleodinamico 24V

- Tecnologia HYbrid (Oleodinamico + 24V).
- Encoder assoluto SAFEcoder integrato con funzione di antischiacciamento e inversione su ostacolo.
- Arresti meccanici in apertura / chiusura in dotazione di serie, permette di evitare l'installazione di battute meccaniche.
- Adatto per l'utilizzo su pilastri di grosse dimensioni

**Sistema 24V SAFEzone:**
S450H + E024S o E124S

**Sistema 24V GREENtech:**
S450H + E124S

## DIMENSIONI E CARATTERISTICHE TECNICHE

| **Modello** | **S450H CBAC** | **S450H SB** |
|---|---|---|
| Tensione di alimentazione di rete | 220-240V~ 50/60 Hz | |
| Motore elettrico | Con spazzole 24V ⎓ | |
| Potenza max | 60 W | |
| Forza max di spinta | > 5000 N | |
| Velocità max stelo | >25 mm/sec | |
| Corsa dello stelo | 311 mm | |
| Angolo max apertura anta | 110° | |
| Temperatura ambiente di esercizio | -20°C ÷ +55°C | |
| Grado di protezione | IP55 | |
| Peso | 6,5 Kg | |
| Frequenza di utilizzo | Uso continuo | |
| Larghezza max anta | 2 m | 3 m |
| Tipo di olio | FAAC HP OIL | |
| Staffe di fissaggio | Posteriore multiposizione ad avvitare - anteriore ad avvitare regolabile | |
| Dimensioni (LxPxH) | 1131 x 85 x 119 mm | |
| Apparecchiatura elettronica | Non compresa | |

## MODELLI FAMIGLIA

| Modello | Codice articolo |
|---|---|
| S450H CBAC | 104100 |
| S450H SB | 104101 |

## CONFEZIONI

**S450H comprende:** un attuatore oleodinamico, accessori per l'installazione, una chiave di sblocco.

**Schemi di installazione tipo a pag. 239**

## APPARECCHIATURE ELETTRONICHE

Apparecchiatura elettronica E124S con contenitore
Info a pag. 176

790305

## ACCESSORI

Kit supporto batteria d'emergenza ♦ (specifico per E124S)

390926

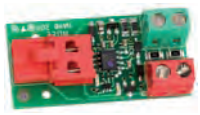

Interfaccia BUS XIB (per scheda E045 o E045S o E024S con fotocellula no BUS)

790062

Raccordo per guaina RTA

710010

Serratura di sblocco con chiave personalizzata

712501001-10

## NOTA

♦ Le 2 batterie Pb standard non sono fornite da FAAC e devono avere tensione/corrente 12V/4Ah. Dimensioni: 90X70X108 mm

## QUOTE D'INSTALLAZIONE (MM)

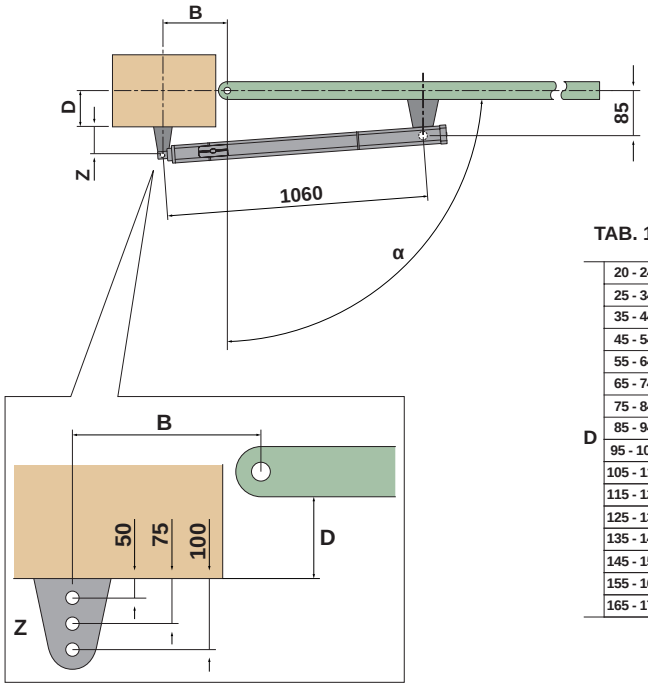


TAB. 1

| D \ B | 75 - 84 | 85 - 94 | 95 - 104 | 105 - 114 | 115 - 124 | 125 - 134 | 135 - 144 | 145 - 154 | 155 - 164 | 165 - 175 |
|---|---|---|---|---|---|---|---|---|---|---|
| 20 - 24 | | | | | 110° (3) | 110° (3) | 115° (3) | 108° (3) | 100° (3) | 100° (3) |
| 25 - 34 | | | | | 108° (3) | 110° (3) | 110° (3) | 103° (3) | 100° (3) | 94° (3) |
| 35 - 44 | | | | 100° (3) | 107° (3) | 108° (3) | 104° (3) | 111° (2) | 104° (2) | 100° (2) |
| 45 - 54 | | | | 100° (3) | 105° (3) | 106° (3) | 100° (3) | 106° (2) | 100° (2) | 96° (2) |
| 55 - 64 | | | 97° (3) | 100° (3) | 105° (3) | 99° (3) | 107° (2) | 100° (2) | 96° (2) | 92° (2) |
| 65 - 74 | | 93° (3) | 97° (3) | 100° (3) | 100° (3) | 110° (2) | 101° (2) | 96 ° (2) | 102° (1) | 98° (1) |
| 75 - 84 | | 90° (3) | 95° (3) | 100° (3) | 105° (2) | 102° (2) | 111° (1) | 105° (1) | 98° (1) | 94° (1) |
| 85 - 94 | 90° (3) | 90° (3) | 95° (3) | 100° (2) | 104° (2) | 96° (2) | 104° (1) | 100° (1) | 94° (1) | 90° (1) |
| 95 - 104 | 90° (3) | 90° (3) | 95° (3) | 100° (2) | 96° (2) | 106° (1) | 98° (1) | 96° (1) | 90° (1) | |
| 105 - 114 | 90° (3) | 90° (3) | 95° (2) | 97° (2) | 103° (1) | 99° (1) | 94° (1) | 92° (1) | | |
| 115 - 124 | 90° (3) | 90° (2) | 95° (2) | 98° (1) | 100° (1) | 94° (1) | | | | |
| 125 - 134 | 90° (2) | 90° (2) | 95° (1) | 98° (1) | 94° (1) | | | | | |
| 135 - 144 | 90° (2) | 90° (2) | 95° (1) | 94° (1) | | | | | | |
| 145 - 154 | 90° (1) | 90° (1) | 94° (1) | | | | | | | |
| 155 - 164 | 90° (1) | 90° (1) | | | | | | | | |
| 165 - 170 | 90° (1) | | | | | | | | | |

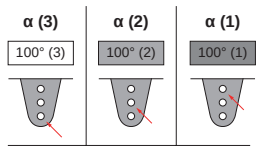


Foro da utilizzare sulla staffa posteriore

Per ulteriori configurazioni consultare il manuale di istruzioni

**ALTRI ACCESSORI**

**Pulsanti a chiave** pagina 192

**Coste di sicurezza** pagina 203

**Trasmittenti e riceventi** pagina 184

**Fotocellule e colonnette** pagina 200

**Lampeggiatori** pagina 211

**Accessori vari** pagina 212

LARGHEZZA MAX ANTA
m
PESO MAX ANTA (KG)
Kg
TRANSITO
MEDIO
ALTO

# AUTOMAZIONI PER ANTE A BATTENTE CON MOTORE INTERRATO O INTEGRATO

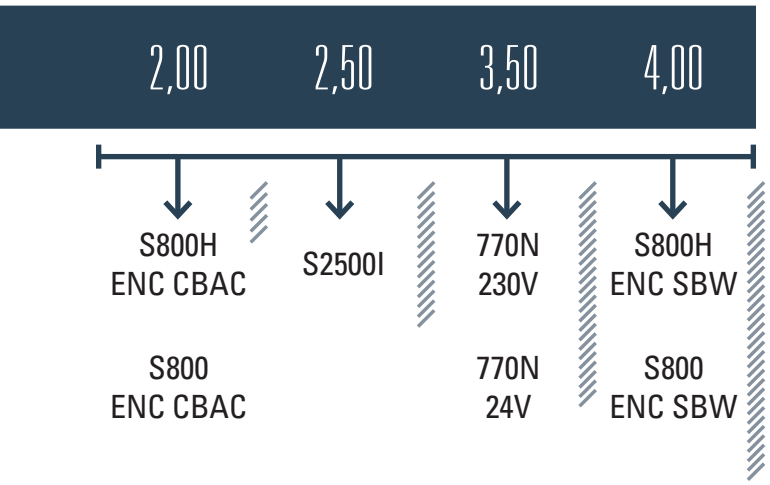


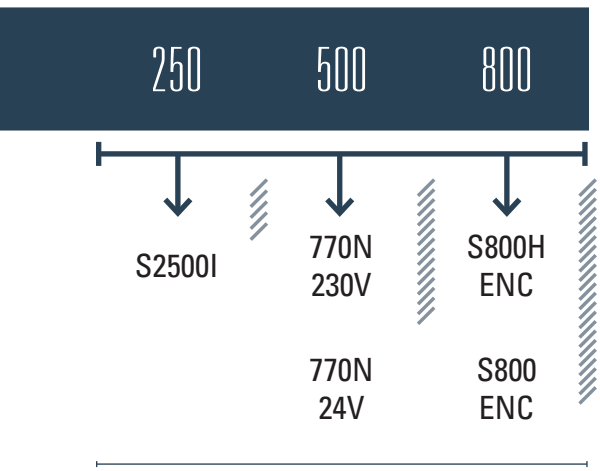


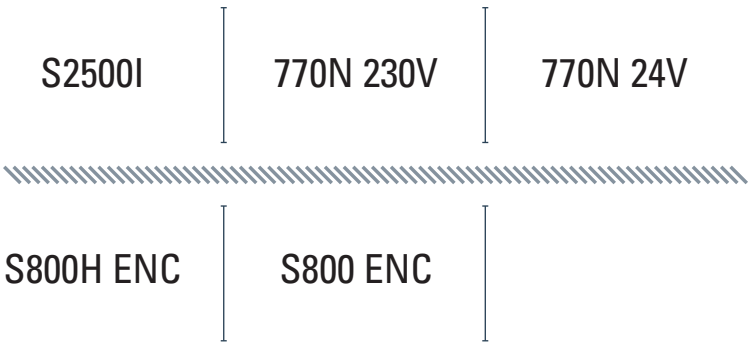


Schemi di installazione tipo a pag. 234

Automazioni per ante a battente con motore integrato

MEDIO TRANSITO

**Larghezza max singola anta**

2 - 2,5 m (con elettroserratura)

**Peso max anta**

250 kg

FAST CON E124

SOLAR

# S2500I

## Attuatore elettromeccanico 24V

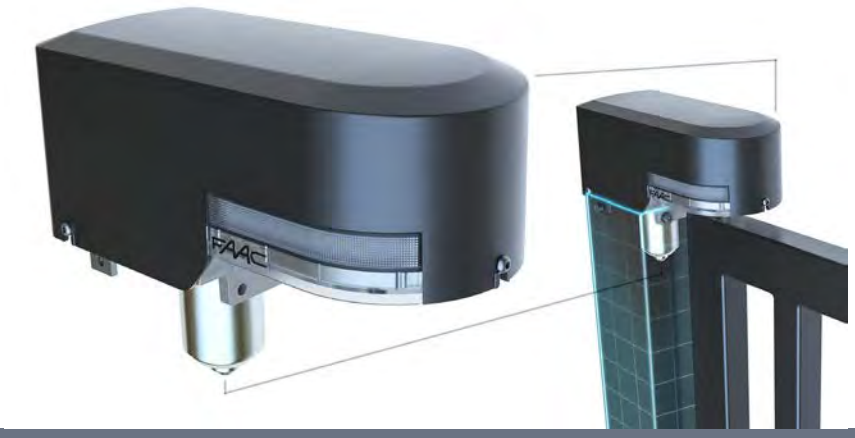

- Design moderno ed esclusivo adattabile ad ogni contesto architettonico
- Operatore invisibile con lampeggiante integrato perfettamente visibile dall'interno e dall'esterno della proprietà
- Battute meccaniche integrate regolabili per definire i punti di arresto a fine corsa in apertura e in chiusura (opzionali)

**Sistema 24V SAFEzone:**
S2500I + E124S

**Sistema 24V GREENtech:**
S2500I + E124S

Guarda il video
vimeo.com/faacgroup/S2500I-it

## DIMENSIONI E CARATTERISTICHE TECNICHE

| **Modello** | **S2500I 24V** |
|---|---|
| Tensione di alimentazione di rete | 220-240V~ 50/60 Hz |
| Motore elettrico | Con spazzole 24V ⎓ |
| Potenza max | 40W |
| Coppia max | 320Nm |
| Velocità angolare max | 10°/s |
| Peso max anta | 250 Kg |
| Angolo max apertura anta | 165° |
| Temperatura ambiente di esercizio | -20°C ÷ + 55°C |
| Grado di protezione | IP X4 |
| Peso | 7,9 Kg (attuatore) - 3,3 Kg (cerniera) - 1,8 Kg (cover) |
| Dimensioni (LxPxH) | 340 x 160 x 150 mm |
| Apparecchiatura elettronica | non compresa |
| Arresti meccanici integrati in apertura e chiusura | opzionali |
| Tempo di utilizzo continuo (ROT) | Continuo a 55°C |
| Encoder | Assoluto Magnetico BUS |
| Larghezza max anta | 2 m (2,5m con elettroserratura) |
| Dimensione del pilastro a sezione quadrata | 100x100, 120x120, 150x150 mm |

## MODELLI FAMIGLIA

| Modello | Codice articolo |
|---|---|
| S2500I 24V | 104250 |

## CONFEZIONI

**S2500I comprende:** un attuatore elettromeccanico, fissaggi attuatore-cerniera, una confezione di grasso ed una chiave di sblocco.
**Cerniera S2500I comprende:** una cerniera superiore composta da piastra, ingranaggio, fissaggi al pilasto, giunto e boccola di collegamento all'anta, 2 lampeggiatori led integrati e serratura di sblocco.

**Schemi di installazione tipo a pag. 243**

## APPARECCHIATURE ELETTRONICHE

Apparecchiatura elettronica E124S con contenitore
Info a pag. 176

790305

## ACCESSORI

Kit supporto batteria d'emergenza ♦ (specifico per E124S)

390926

Cover S2500I RAL Neutro

416251

Cerniera S2500I

490250

## >>

Cover S2500I RAL 7021

416250

XK30 Selettore a chiave con sblocco a leva

391456

Sblocco esterno con chiavi personalizzate dal n. 1 al n. 10

424550001-10

Kit sblocco esterno per S2500I

390091

Arresti meccanici integrati S2500I

490252

## >>

Kit staffa guida S2500I

490253

Adattatore colonna 100mm S2500I

490254

Adattatore colonna 120mm S2500I

490255

♦ Le 2 batterie Pb standard non sono fornite da FAAC e devono avere tensione/corrente 12V/4Ah. Dimensioni: 90X70X108 mm

| anta (cm) | (kg) |
|---|---|
| 0 ... 150 | 250 |
| 175 | 210 |
| 200 | 185 |
| 225 | 165 |
| 250 | 150 |

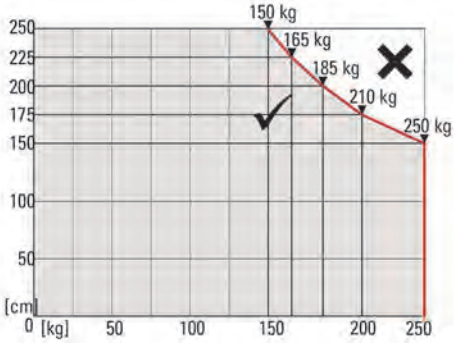


## QUOTE D'INSTALLAZIONE (MM)

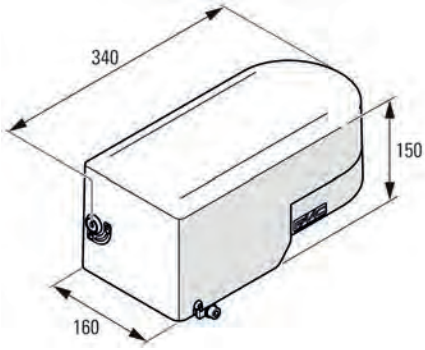


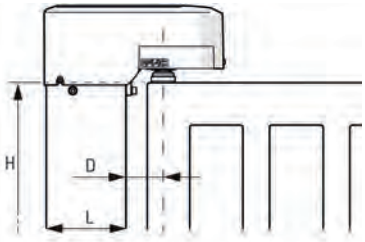


| H max (mm) | L (mm) | D (mm) |
|---|---|---|
| 2500 | 100<br>120<br>150 | 50 ... 90 |

**ALTRI ACCESSORI**

**Pulsanti a chiave** pagina 192

**Coste di sicurezza** pagina 203

**Trasmittenti e riceventi** pagina 184

**Fotocellule e colonnette** pagina 200

**Lampeggiatori** pagina 211

**Accessori vari** pagina 212

Automazioni per ante a battente con motore interrato

MEDIO TRANSITO

**Larghezza max singola anta**

2 - 3,5 m (con elettroserratura)

**Peso max**

500 Kg

# 770N 230V

## Attuatore elettromeccanico interrato

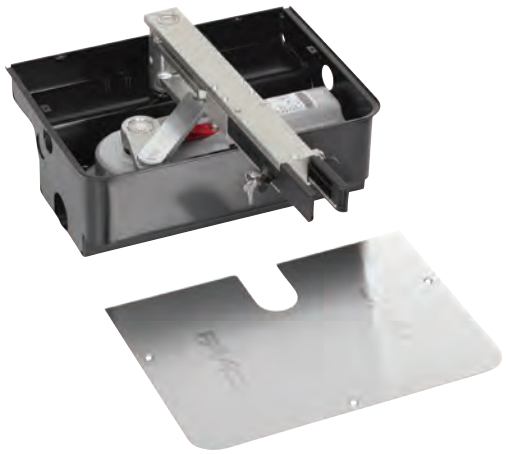

- Operatore invisibile
- Possibilità di accedere all'operatore senza rimuovere l'anta
- Sblocco manuale con doppia leva accessibile sia dall'interno che dall'esterno della proprietà (Brevettato)

**Sistema 230V SAFEzone:**
770N 230V + E045S o E145S + SAFEcoder

**Sistema 230V GREENtech:**
770N 230V + E045S o E145S

## DIMENSIONI E CARATTERISTICHE TECNICHE

| **Modello** | **770N 230V** |
|---|---|
| Tensione di alimentazione di rete | 220-240V~ 50/60 Hz |
| Motore elettrico | Asincrono monofase |
| Potenza max | 380 W |
| Coppia max | 330 Nm (*) |
| Velocità angolare max | 6 °/s (*) |
| Peso max anta | 500 Kg (vedi grafico) |
| Angolo max apertura anta | 110° (140° e 180° con kit opzionale) |
| Temperatura ambiente di esercizio | -20°C ÷ + 55°C |
| Termoprotezione | 140°C |
| Grado di protezione | IP67 |
| Peso | 12 Kg (con cassetta portante 14 Kg) |
| Frequenza di utilizzo | S3 30% |
| Larghezza max anta | 2 m (3,5 m con elettroserratura) |
| Dimensioni (LxPxH) | 362 x 153 x 127 (cassetta portante 430 x 307,5 x 214) mm |
| Apparecchiatura elettronica | Non compresa |

*(*) dati riferiti a 230V~ 50Hz.*

## MODELLI FAMIGLIA

| Modello | Codice articolo |
|---|---|
| 770N 230V | 10675201 |

## CONFEZIONI

**770N 230V comprende:** un attuatore elettromeccanico, accessori per l'installazione, due chiavi di sblocco ed un condensatore di spunto 12,5µF 400V.
**La cassetta portante comprende:** una cassetta portante, un coperchio in acciaio inox, una staffa di sostegno anta dotata di sistema di sblocco a leva, due chiavi di sblocco, accessori per l'installazione.

**Schemi di installazione tipo a pag. 240**

## APPARECCHIATURE ELETTRONICHE

Scheda elettronica E045S
Info a pag. 176

790077

Scheda elettronica E145S
Info a pag. 176

790076

## ACCESSORI

Contenitore mod. L per schede elettroniche

720118

Contenitore mod. E per schede elettroniche

720119

Contenitore mod. LM per schede elettroniche

720309

## >>

Gruppo encoder per 770N

404035

Interfaccia BUS XIB (per scheda E045 o E045S o E024S con fotocellula no BUS)

790062

Cassetta portante in acciaio inox con sistema di sblocco (Brevettato)

490110

Cassetta portante con sistema di sblocco (Brevettato)

490065

Serratura di sblocco con chiave personalizzata

712104001-10

Kit apertura a 140°

390612

## >>

Kit apertura a 180°

490111

Arresto meccanico interno di apertura

722121

Arresto meccanico interno di chiusura

722122

## QUOTE D'INSTALLAZIONE (MM)

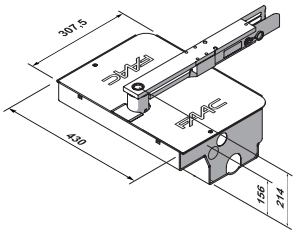


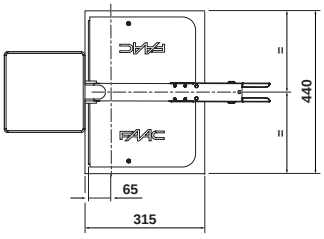


## NOTA

ATTENZIONE: L'operatore 770N deve essere corredato di cassetta portante. Per un cancello a due ante prevedere due operatori, due cassette portanti ed un'apparecchiatura elettronica di comando.

## GRAFICO

| Anta m | Kg |
|---|---|
| 0 | 500 |
| 0,5 | 500 |
| 1 | 500 |
| 1,25 | 500 |
| 1,5 | 500 |
| 1,8 | 480 |
| 2 | 300 |
| 2,25 | 250 |
| 2,5 | 240 |
| 3 | 230 |
| 3,5 | 220 |

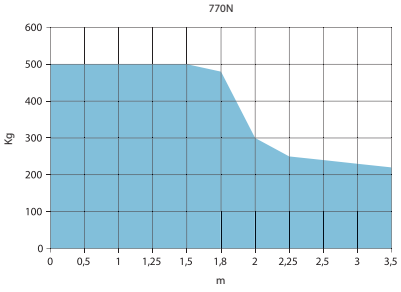


**ALTRI ACCESSORI**

**Pulsanti a chiave** pagina 192

**Coste di sicurezza** pagina 203

**Trasmittenti e riceventi** pagina 184

**Fotocellule e colonnette** pagina 200

**Lampeggiatori** pagina 211

**Accessori vari** pagina 212

Automazioni per ante a battente con motore interrato

MEDIO TRANSITO

**Larghezza max singola anta**

2 - 3,5 m (con elettroserratura)

**Peso max**

500 Kg

FAST CON E124

SOLAR

# 770N 24V

## Attuatore elettromeccanico interrato

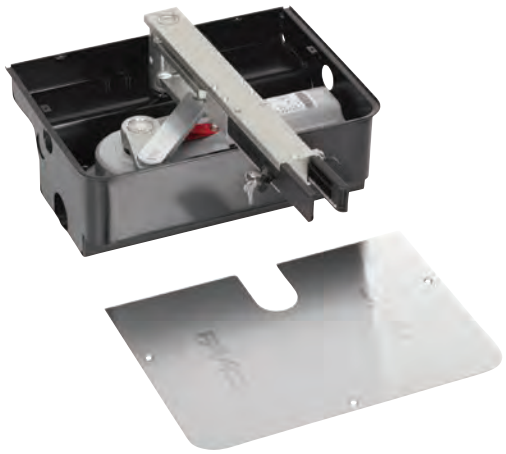

- Operatore invisibile.
- Dispositivo antischiacciamento ed encoder virtuale con funzione di inversione su ostacolo.
- Sblocco manuale con doppia leva accessibile sia dall'interno che dall'esterno della proprietà (Brevettato).

**Sistema 24V SAFEzone:**
770N 24V + E024S o E124S

**Sistema 24V GREENtech:**
770N 24V + E124S

## DIMENSIONI E CARATTERISTICHE TECNICHE

| **Modello** | **770N 24V** |
|---|---|
| Tensione di alimentazione di rete | 220-240V~ 50/60 Hz |
| Motore elettrico | Con spazzole 24V ⎓ |
| Potenza max | 70 W |
| Coppia max | 330 Nm |
| Velocità angolare max | 6 °/s |
| Peso max anta | 500 Kg (vedi grafico) |
| Angolo max apertura anta | 110° (140° e 180° con kit opzionale) |
| Temperatura ambiente di esercizio | -20°C ÷ + 55°C |
| Grado di protezione | IP67 |
| Peso | 12 Kg (con cassetta portante 14 Kg) |
| Frequenza di utilizzo | Uso continuo |
| Larghezza max anta | 2 m (3,5 m con elettroserratura) |
| Dimensioni (LxPxH) | 362 x 153 x 127 (cassetta portante 430 x 307,5 x 214) mm |
| Apparecchiatura elettronica | Non compresa |

## MODELLI FAMIGLIA

| Modello | Codice articolo |
|---|---|
| 770N 24V | 10675301 |

## CONFEZIONI

**770N 24V comprende:** un attuatore elettromeccanico, accessori per l'installazione, due chiavi di sblocco.
**La cassetta portante comprende:** una cassetta portante, un coperchio in acciaio inox, una staffa di sostegno anta dotata di sistema di sblocco a leva, due chiavi di sblocco, accessori per l'installazione.

**Schemi di installazione tipo a pag. 241**

## APPARECCHIATURE ELETTRONICHE

Apparecchiatura elettronica E024S con contenitore
Info a pag. 176

790286

Apparecchiatura elettronica E124S con contenitore
Info a pag. 176

790305

## ACCESSORI

Kit batteria d'emergenza XBAT 24 ♦

390923

Kit supporto batteria d'emergenza ♦ (specifico per E124S)

390926

Gruppo encoder per 770N

404035

## >>

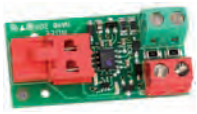

Interfaccia BUS XIB (per scheda E045 o E045S o E024S con fotocellula no BUS)

790062

Cassetta portante in acciaio inox con sistema di sblocco (Brevettato)

490110

Cassetta portante con sistema di sblocco (Brevettato)

490065

Serratura di sblocco con chiave personalizzata

712104001-10

Kit apertura a 140°

390612

Kit apertura a 180°

490111

## >>

Arresto meccanico interno di apertura

722121

Arresto meccanico interno di chiusura

722122

## QUOTE D'INSTALLAZIONE (MM)

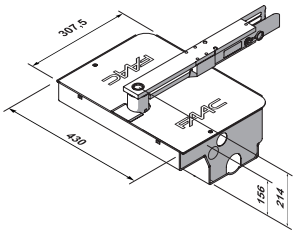


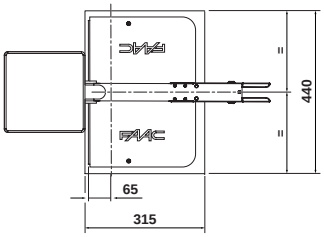


## NOTA

ATTENZIONE: L'operatore 770N deve essere corredato di cassetta portante. Per un cancello a due ante prevedere due operatori, due cassette portanti ed un'apparecchiatura elettronica di comando.
♦ Non è compatibile con la scheda E124S.
♦ Le 2 batterie Pb standard non sono fornite da FAAC e devono avere tensione/corrente 12V/4Ah. Dimensioni: 90X70X108 mm

## GRAFICO

| Anta m | Kg |
|---|---|
| 0 | 500 |
| 0,5 | 500 |
| 1 | 500 |
| 1,25 | 500 |
| 1,5 | 500 |
| 1,8 | 480 |
| 2 | 280 |
| 2,25 | 220 |
| 2,5 | 200 |
| 3 | 190 |
| 3,5 | 180 |

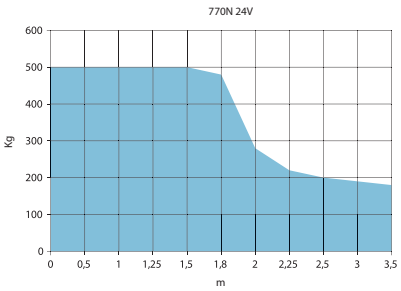


**ALTRI ACCESSORI**

**Pulsanti a chiave** pagina 192

**Coste di sicurezza** pagina 203

**Trasmittenti e riceventi** pagina 184

**Fotocellule e colonnette** pagina 200

**Lampeggiatori** pagina 211

**Accessori vari** pagina 212

Automazioni per ante a battente con motore interrato

ALTO TRANSITO

**Larghezza max singola anta**

2 - 4 m

**Peso max**

800 Kg

FAST CON E124

SOLAR

# S800H ENC

## Attuatore oleodinamico 24V interrato

- Operatore interrato a tecnologia idraulica 230V.
- Encoder magnetico assoluto con BUS 2easy integrato (collegamento a due cavi non polarizzato).
- Arresti meccanici integrati, permette di evitare l'installazione di battute meccaniche in apertura e chiusura. **Brevetto FAAC.**

**Sistema 24V SAFEzone:** S800H ENC + E024S o E124S

**Sistema 24V GREENtech:** S800H ENC + E124S

### DIMENSIONI E CARATTERISTICHE TECNICHE

| **Modello** | **S800H ENC CBAC 100°** | **S800H ENC SBW 100°** | **S800H ENC CBAC 180°** | **S800H ENC SBW 180°** |
|---|---|---|---|---|
| Tensione di alimentazione di rete | 220-240V~ 50/60 Hz | | | |
| Motore elettrico | Con spazzole 24V ⎓ | | | |
| Potenza max | 60 W | | | |
| Velocità angolare max | 5,5°/s (con E024S) - 8,2°/s (con E124) | | | |
| Peso max anta | 800 Kg | | | |
| Temperatura ambiente di esercizio | -20°C ÷ +55°C | | | |
| Grado di protezione | IP67 | | | |
| Peso | 14 Kg | | 15 Kg | |
| Frequenza di utilizzo | Uso continuo | | | |
| Larghezza max anta | 2 m | 4 m | 2 m | 4 m |
| Tipo di olio | FAAC HP OIL | | | |
| Dimensioni (LxPxH) | Attuatore 380 x 220 x 160 - cassetta portante 507 x 283 x 200 mm | | Attuatore 450 x 220 x 160 - cassetta portante 507 x 283 x 200 mm | |
| Apparecchiatura elettronica | Non compresa | | | |

## MODELLI FAMIGLIA

| Modello | Codice articolo |
|---|---|
| S800H ENC CBAC 100° | 108720 |
| S800H ENC SBW 100° | 108724 |
| S800H ENC CBAC 180° | 108722 |
| S800H ENC SBW 180° | 108725 |

## CONFEZIONI

**S800H ENC comprende:** un attuatore oleodinamico con blocco idraulico in apertura/chiusura **(CBAC)** o senza blocco **(SBW)**, un encoder assoluto magnetico, una chiave di sblocco e regolazione.
**La cassetta portante comprende:** una cassetta portante in acciaio con trattamento di cataforesi con perno antirotazione, un coperchio in acciaio inox satinato.

**Schemi di installazione tipo a pag. 241**

## APPARECCHIATURE ELETTRONICHE

Apparecchiatura elettronica E124S con contenitore
Info a pag. 176

790305

## ACCESSORI

Kit supporto batteria d'emergenza ♦ (specifico per E124S)

390926

Cassetta portante

490112

Cassetta portante INOX

490113

## >>

Serratura di sblocco con chiave personalizzata

71209101-10

Dispositivo di sblocco idraulico (da abbinare al codice 390972) per attuatori CBAC o SBW

390035

Kit giunto scanalato per attuatori CBAC o SBW

390972

Kit scarpetta S800 saldata (saldatura conforme a UNI EN ISO 15614-1)

490187

## QUOTE D'INSTALLAZIONE (MM)

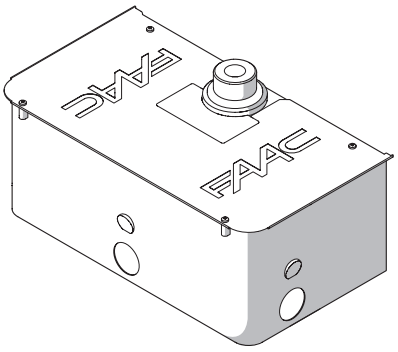


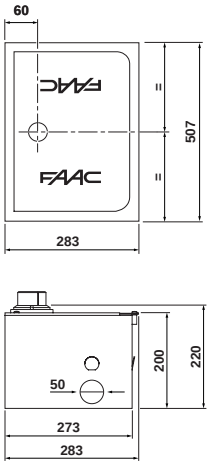


## NOTA

♦ Le 2 batterie Pb standard non sono fornite da FAAC e devono avere tensione/corrente 12V/4Ah. Dimensioni: 90X70X108 mm

**ALTRI ACCESSORI**
**Pulsanti a chiave** pagina 192
**Coste di sicurezza** pagina 203
**Trasmittenti e riceventi** pagina 184
**Fotocellule e colonnette** pagina 200
**Lampeggiatori** pagina 211
**Accessori vari** pagina 212

Automazioni per ante a battente con motore interrato

ALTO TRANSITO

**Larghezza max singola anta**

2 - 4 m

**Peso max**

800 Kg

# S800 ENC

## Attuatore oleodinamico 230V interrato

- Operatore interrato a tecnologia idraulica 230V.
- Encoder magnetico assoluto con BUS 2easy integrato (collegamento a due cavi non polarizzato).
- Arresti meccanici integrati, permette di evitare l'installazione di battute meccaniche in apertura e chiusura. **Brevetto FAAC.**

**Sistema 230V SAFEzone:**
S800 ENC + E045S o E145S

**Sistema 230V GREENtech:**
S800 ENC + E045S o E145S

## DIMENSIONI E CARATTERISTICHE TECNICHE

| **Modello** | **S800 ENC CBAC 100°** | **S800 ENC SBW 100°** | **S800 ENC CBAC 180°** | **S800 ENC SBW 180°** |
|---|---|---|---|---|
| Tensione di alimentazione di rete | 220-240V~ 50/60 Hz | | | |
| Motore elettrico | Asincrono monofase | | | |
| Potenza max | 220 W | | | |
| Velocità angolare max | 7,8°/s | | | |
| Peso max anta | 800 Kg | | | |
| Temperatura ambiente di esercizio | -20°C ÷ +55°C | | | |
| Grado di protezione | IP67 | | | |
| Peso | 16 Kg | | 16,5 Kg | |
| Frequenza di utilizzo | 45 cicli/ora | | 30 cicli/ora | |
| Larghezza max anta | 2 m | 4 m | 2 m | 4 m |
| Tipo di olio | FAAC HP OIL | | | |
| Dimensioni (LxPxH) | Attuatore 380 x 220 x 160 - cassetta portante 507 x 283 x 200 mm | | Attuatore 450 x 220 x 160 - cassetta portante 507 x 283 x 200 mm | |
| Apparecchiatura elettronica | Non compresa | | | |

## MODELLI FAMIGLIA

| Modello | Codice articolo |
|---|---|
| S800 ENC CBAC 100° | 108800 |
| S800 ENC SBW 100° | 108802 |
| S800 ENC CBAC 180° | 108801 |
| S800 ENC SBW 180° | 108803 |

## CONFEZIONI

**S800 ENC comprende:** un attuatore oleodinamico con blocco idraulico in apertura/chiusura **(CBAC)** o senza blocco **(SBW)**, un encoder assoluto magnetico, una chiave di sblocco e regolazione.
**La cassetta portante comprende:** una cassetta portante in acciaio con trattamento di cataforesi con perno antirotazione, un coperchio in acciaio inox satinato.

**Schemi di installazione tipo a pag. 242**

## APPARECCHIATURE ELETTRONICHE

Scheda elettronica E045S
Info a pag. 176

790077

Scheda elettronica E145S
Info a pag. 176

790076

## ACCESSORI

Contenitore mod. L per schede elettroniche

720118

Contenitore mod. E per schede elettroniche

720119

Contenitore mod. LM per schede elettroniche

720309

## >>

Interfaccia BUS XIB (per scheda E045 o E045S o E024S con fotocellula no BUS)

790062

Cassetta portante

490112

Cassetta portante INOX

490113

Dispositivo di sblocco idraulico (da abbinare al codice 390972) per attuatori CBAC o SBW

390035

Kit giunto scanalato per attuatori CBAC o SBW

390972

Serratura di sblocco con chiave personalizzata

71209101-10

## >>

Kit scarpetta S800 saldata (saldatura conforme a UNI EN ISO 15614-1)

490187

## QUOTE D'INSTALLAZIONE (MM)

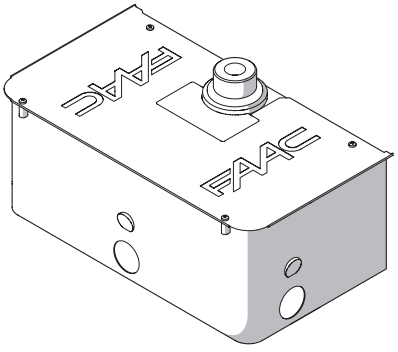


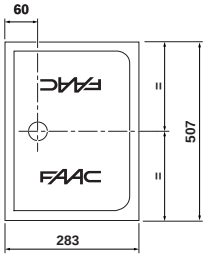


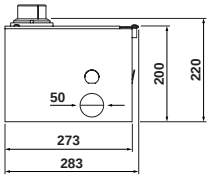


**ALTRI ACCESSORI**

**Pulsanti a chiave** pagina 192

**Coste di sicurezza** pagina 203

**Trasmittenti e riceventi** pagina 184

**Fotocellule e colonnette** pagina 200

**Lampeggiatori** pagina 211

**Accessori vari** pagina 212

PESO
MAX ANTA
Kg
TRANSITO
BASSO
MEDIO
ALTO

# AUTOMAZIONI PER CANCELLI SCORREVOLI

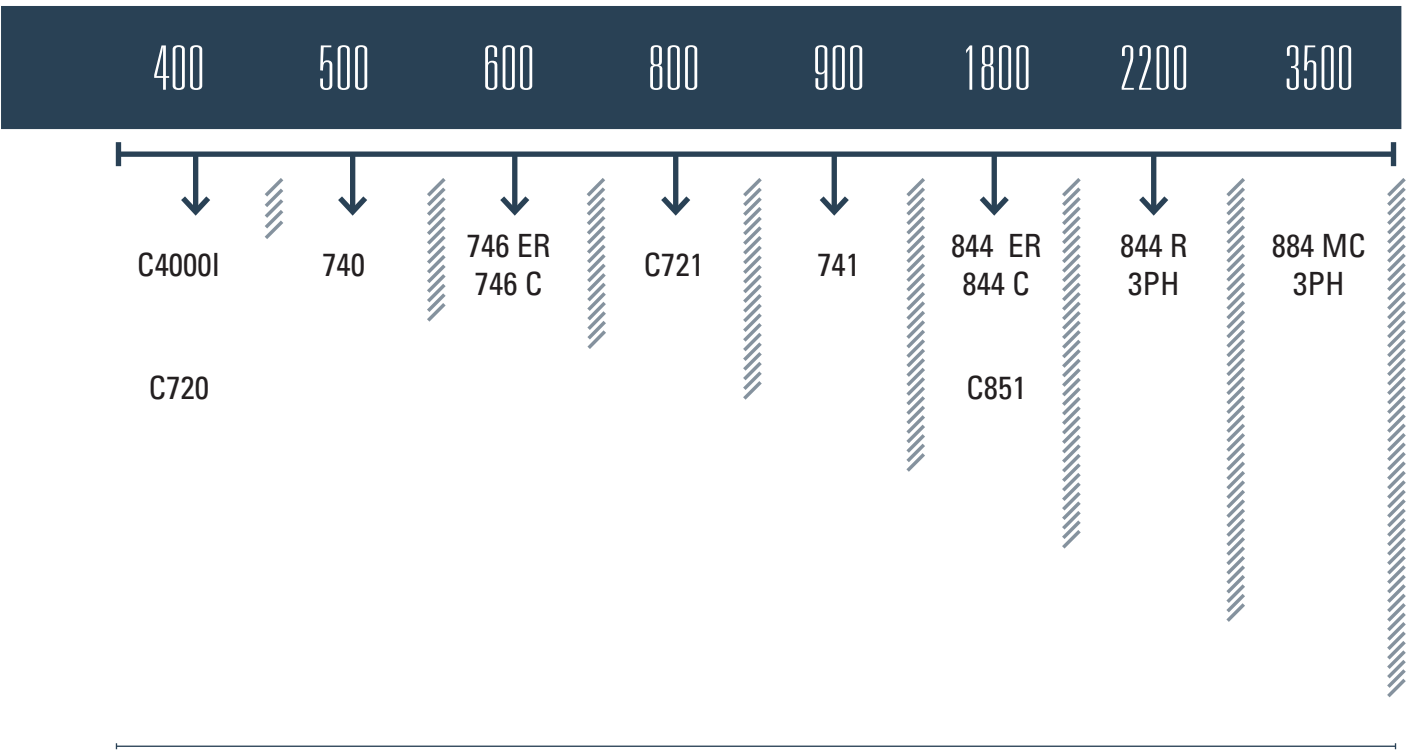


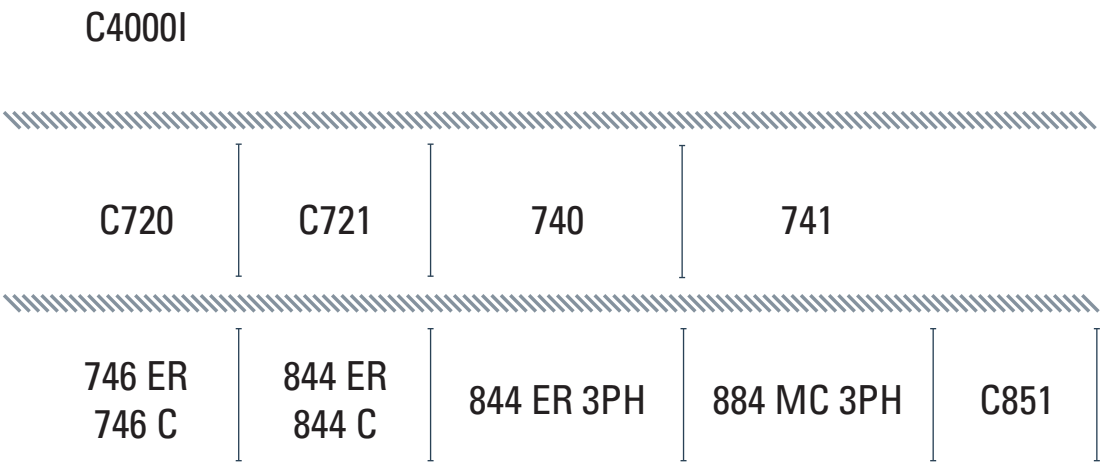


Schemi di installazione tipo a pag. 234

Automazioni integrate
per cancelli scorrevoli

BASSO
TRANSITO

**Peso max anta**

400 Kg

**Velocità max**

16 m/min

SOLAR

# C4000I

## Motoriduttore integrato 24V

- Dimensioni compatte, perfettamente integrabile nel contesto architettonico
- Unità elettronica di controllo ed encoder assoluto elettronico (brevettato) con funzionalità di inversione su ostacolo e riconoscimento dei finecorsa
- Sblocco manuale accessibile sia dall'interno che dall'esterno della proprietà

### DIMENSIONI E CARATTERISTICHE TECNICHE

| **Modello** | **C4000I** |
|---|---|
| Tensione di alimentazione di rete | 220-240V ~ 50/60 Hz |
| Motore elettrico | 24 V ⎓ |
| Potenza max | 150 W |
| Forza max di spinta | 125 N |
| Pignone | Z16 modulo 4 |
| Larghezza max anta | 8 m |
| Peso max anta | 400 kg |
| Peso max anta cantilever | 250 kg |
| Velocità dell'anta | 16 m/min |
| Temperatura ambiente di esercizio | -20 °C +55 °C |
| Tipo di utilizzo | Residenziale |
| Tempo di utilizzo continuo (ROT) | Continuo |
| Grado di protezione | IP30 |
| Dimensioni (LxPxH) | 110 x 180 x 250 mm |
| Peso | 3,5 kg |
| Dimensioni colonna | 110x110 mm dimensione minima interna |

## MODELLI FAMIGLIA

| Modello | Codice articolo |
|---|---|
| C4000I | 109001 |

## CONFEZIONI

**C4000I comprende:** un attuatore elettromeccanico in bassa tensione con apparecchiatura elettronica E4000I, pignone per cremagliera, una chiave di sblocco e accessori di fissaggio

**Schemi di installazione tipo a pag. 243**

## APPARECCHIATURE ELETTRONICHE

Scheda elettronica E4000I incorporata nell'automatismo
Info a pag. 179

63003390

## ACCESSORI

Cremagliera zincata 30x12 mod. 4 attacchi a saldare inclusi (conf. 4 pezzi da 1m)

490122

Cremagliera zincata 30x8 mod. 4 attacchi a saldare inclusi (conf. 4 pezzi da 1m)

490123

Cremagliera zincata 30x12 mod. 4 attacchi fissaggio mecc. inclusi (conf. 4 pezzi da 1m)

490124

## >>

Cremagliera zincata 30x8 mod. 4 attacchi fissaggio mecc. inclusi (conf. 4 pezzi da 1m)

490125

Cremagliera nylon 30x20 mod.4 con anima in acciaio (conf. 4pezzi da 1m)♦

490333

Kit n°4 viti di fissaggio ad avvitare (conf. da 4 kit) da abbinare a 1 m di 490333

390178

## NOTA

♦ Peso massimo del cancello: 400kg.

## QUOTE D'INSTALLAZIONE (MM)

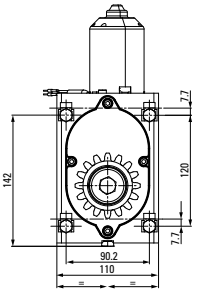


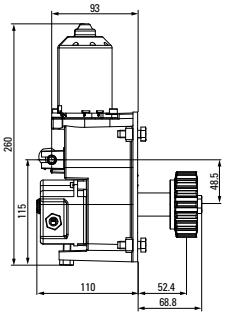


**ALTRI ACCESSORI**

**Pulsanti a chiave** pagina 192

**Coste di sicurezza** pagina 203

**Trasmittenti e riceventi** pagina 184

**Fotocellule e colonnette** pagina 200

**Lampeggiatori** pagina 211

**Accessori vari** pagina 212

Automazioni per cancelli scorrevoli

MEDIO TRANSITO

**Peso max anta**

400 Kg

**Velocità max**

18 m/min.

SOLAR FAST

# C720

## Motoriduttore 24V in bassa tensione

- Nuovo principio di riduzione brevettato FAAC: rendimento elevatissimo (>80%) ed efficienza energetica.
- Finecorsa magnetico.
- Scheda elettronica di controllo con dispositivo antischiacciamento ed encoder elettronico.

safe zone · green tech · FDS · omni DEC · 2easy · CE

## DIMENSIONI E CARATTERISTICHE TECNICHE

| **Modello** | **C720 24V** |
|---|---|
| Tensione di alimentazione di rete | 220-240V~ 50/60 Hz |
| Motore elettrico | Motore a spazzole 24V ⎓ |
| Potenza max | 170 W |
| Coppia max | 18 Nm |
| Forza max di spinta | 320 N |
| Rapporto di riduzione | 1:49 |
| Larghezza max anta | 15 m |
| Velocità dell'anta | 18 m/min (regolabile) |
| Regolazione velocità e controllo motore | Sì - Regolazione elettronica |
| Finecorsa | Magnetico |
| Pignone | Z28 modulo 4 |
| Encoder | Encoder elettronico |
| Regolazione della forza | Tramite scheda elettronica |
| Temperatura ambiente di esercizio | -20°C ÷ +55°C |
| Grado di protezione | IP44 |
| Peso | 8 Kg |
| Dimensioni (LxPxH) | 304 x 180 x 282 mm |
| Peso max anta | 400 Kg |
| Frequenza di utilizzo | 100 % |
| Apparecchiatura elettronica | E721 incorporata |

## MODELLI FAMIGLIA

| Modello | Codice articolo |
|---|---|
| C720 24V | 109320 |

## CONFEZIONI

**C720 comprende:** un attuatore elettromeccanico in bassa tensione con apparecchiatura elettronica E721, pignone per cremagliera, una chiave di sblocco, finecorsa magnetici, piastra di fondazione.

**Schemi di installazione tipo a pag. 244**

## APPARECCHIATURE ELETTRONICHE

Scheda elettronica E721 (incorporata nell'automatismo) Info a pag. 179

63002485

## ACCESSORI

Kit batteria d'emergenza XBAT 24 ♦

390923

Serratura di sblocco con chiave personalizzata

712501001-10

Kit serratura di sblocco personalizzata (confez. Da 10 pz)

424002

## CREMAGLIERE

Cremagliera zincata 30x12 mod. 4 attacchi a saldare inclusi (conf. 4 pezzi da 1m)

490122

Cremagliera zincata 30x8 mod. 4 attacchi a saldare inclusi (conf. 4 pezzi da 1m)

490123

Cremagliera zincata 30x12 mod. 4 attacchi fissaggio mecc. inclusi (conf. 4 pezzi da 1m)

490124

Cremagliera zincata 30x8 mod. 4 attacchi fissaggio mecc. inclusi (conf. 4 pezzi da 1m)

490125

Cremagliera nylon 30x20 mod.4 con anima in acciaio (conf. 4pezzi da 1m)♦

490333

Kit n°4 viti di fissaggio ad avvitare (conf. da 4 kit) da abbinare a 1 m di 490333

390178

## >>

## NOTA

♦ Peso massimo del cancello: 400kg.

## QUOTE D'INSTALLAZIONE (MM)

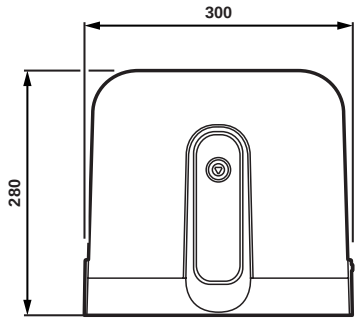


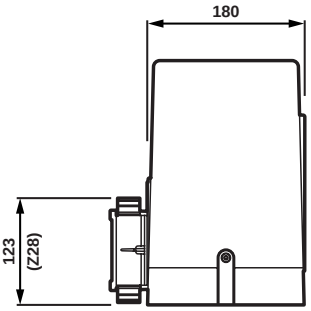


Per ulteriori configurazioni consultare il manuale di istruzioni

**ALTRI ACCESSORI**

**Pulsanti a chiave** pagina 192

**Coste di sicurezza** pagina 203

**Trasmittenti e riceventi** pagina 184

**Fotocellule e colonnette** pagina 200

**Lampeggiatori** pagina 211

**Accessori vari** pagina 212

Automazioni per cancelli scorrevoli

MEDIO TRANSITO

**Peso max anta**

800 Kg

**Velocità max**

18 m/min.

SOLAR FAST

# C721

## Motoriduttore 24V in bassa tensione

- Nuovo principio di riduzione: rendimento elevatissimo (>80%) ed efficienza energetica. **Brevetto FAAC.**
- Finecorsa magnetico.
- Scheda elettronica di controllo con dispositivo antischiacciamento ed encoder elettronico.

safe zone · green tech · FDS · omni DEC · 2easy · CE

## DIMENSIONI E CARATTERISTICHE TECNICHE

| **Modello** | **C721 24V** |
|---|---|
| Tensione di alimentazione di rete | 220-240V~ 50/60 Hz |
| Motore elettrico | Motore a spazzole 24V ⎓ |
| Potenza max | 290 W |
| Coppia max | 30 Nm |
| Forza max di spinta | 530 N |
| Rapporto di riduzione | 1:49 |
| Larghezza max anta | 15 m |
| Velocità dell'anta | 18 m/min (regolabile) |
| Regolazione velocità e controllo motore | Sì - Regolazione elettronica |
| Finecorsa | Magnetico |
| Pignone | Z28 modulo 4 |
| Encoder | Encoder elettronico |
| Regolazione della forza | Tramite scheda elettronica |
| Temperatura ambiente di esercizio | -20°C ÷ +55°C |
| Grado di protezione | IP44 |
| Peso | 8 Kg |
| Dimensioni (LxPxH) | 304 x 180 x 282 mm |
| Peso max anta | 800 Kg |
| Frequenza di utilizzo | 100 % |
| Apparecchiatura elettronica | E721 incorporata |

## MODELLI FAMIGLIA

| Modello | Codice articolo |
|---|---|
| C721 24V | 109321 |

## CONFEZIONI

**C721 comprende:** un attuatore elettromeccanico in bassa tensione con apparecchiatura elettronica E721, pignone per cremagliera, una chiave di sblocco, piastra di fondazione. Il C721 comprende la serratura di sblocco con chiave personalizzabile, finecorsa magnetici.

**Schemi di installazione tipo a pag. 245**

## APPARECCHIATURE ELETTRONICHE

Scheda elettronica E721 (incorporata nell'automatismo) Info a pag. 179

63002485

## ACCESSORI

Kit batteria d'emergenza XBAT 24 ♦

390923

Serratura di sblocco con chiave personalizzata

712501001-10

## CREMAGLIERE

Cremagliera zincata 30x12 mod. 4 attacchi a saldare inclusi (conf. 4 pezzi da 1m)

490122

Cremagliera zincata 30x8 mod. 4 attacchi a saldare inclusi (conf. 4 pezzi da 1m)

490123

Cremagliera zincata 30x12 mod. 4 attacchi fissaggio mecc. inclusi (conf. 4 pezzi da 1m)

490124

Cremagliera zincata 30x8 mod. 4 attacchi fissaggio mecc. inclusi (conf. 4 pezzi da 1m)

490125

Cremagliera nylon 30x20 mod.4 con anima in acciaio (conf. 4pezzi da 1m)♦

490333

Kit n°4 viti di fissaggio ad avvitare (conf. da 4 kit) da abbinare a 1 m di 490333

390178

## >>

## NOTA

♦ Peso massimo del cancello: 400kg.

## QUOTE D'INSTALLAZIONE (MM)

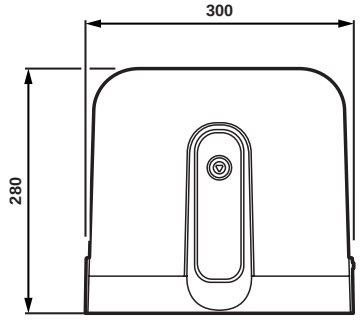


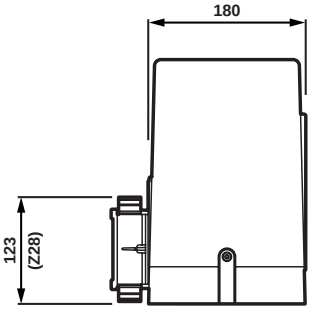


Per ulteriori configurazioni consultare il manuale di istruzioni

**ALTRI ACCESSORI**

**Pulsanti a chiave** pagina 192

**Coste di sicurezza** pagina 203

**Trasmittenti e riceventi** pagina 184

**Fotocellule e colonnette** pagina 200

**Lampeggiatori** pagina 211

**Accessori vari** pagina 212

Automazioni per cancelli scorrevoli

MEDIO TRANSITO

**Peso max anta**

500 Kg

**Velocità max**

12 m/min.

# 740

## Motoriduttore 230V

- Programmazione semplificata grazie al display e alla scheda precablata e girevole.
- Finecorsa magnetico.
- Encoder incorporato per inversione su ostacolo e gestione precisa dell'apertura e del rallentamento.

safe zone

CE

## DIMENSIONI E CARATTERISTICHE TECNICHE

| **Modello** | **740 E Z16 con encoder** |
|---|---|
| Tensione di alimentazione di rete | 220-240V~ 50/60 Hz |
| Motore elettrico | Asincrono monofase |
| Potenza max | 350 W |
| Coppia max | 18 Nm (*) |
| Forza max di spinta | 450 N (*) |
| Rapporto di riduzione | 1:25 |
| Larghezza max anta | 15 m |
| Velocità dell'anta | 12 m/min |
| Regolazione velocità e controllo motore | No |
| Finecorsa | Magnetico |
| Pignone | Z16 modulo 4 |
| Encoder | Encoder ottico |
| Regolazione della forza | Tramite scheda elettronica |
| Temperatura ambiente di esercizio | -20°C ÷ +55°C |
| Termoprotezione | 140°C |
| Grado di protezione | IP44 |
| Peso | 10 Kg |
| Dimensioni (LxPxH) | 295 x 181 x 320 mm |
| Peso max anta | 500 Kg |
| Frequenza di utilizzo | S3 - 30% |
| Apparecchiatura elettronica | 740D incorporata |

*(*) dati riferiti a 230V~ 50Hz.*

## MODELLI FAMIGLIA

| Modello | Codice articolo |
|---|---|
| 740 E Z16 con encoder | 1097805 |

## CONFEZIONI

**740 comprende:** un motoriduttore elettromeccanico con apparecchiatura elettronica 740D, encoder per sicurezza antischiacciamento, pignone per cremagliera, due chiavi di sblocco, piastra di fondazione, finecorsa magnetici.

**Schemi di installazione tipo a pag. 242**

## APPARECCHIATURE ELETTRONICHE

**Scheda 740D (incorporata nell'automatismo)**
**Info a pag. 178**

202269

## CREMAGLIERE

**Cremagliera zincata 30x12 mod. 4 attacchi a saldare inclusi (conf. 4 pezzi da 1m)**

490122

**Cremagliera zincata 30x8 mod. 4 attacchi a saldare inclusi (conf. 4 pezzi da 1m)**

490123

**Cremagliera zincata 30x12 mod. 4 attacchi fissaggio mecc. inclusi (conf. 4 pezzi da 1m)**

490124

## >>

**Cremagliera zincata 30x8 mod. 4 attacchi fissaggio mecc. inclusi (conf. 4 pezzi da 1m)**

490125

**Cremagliera nylon 30x20 mod.4 con anima in acciaio (conf. 4pezzi da 1m)♦**

490333

**Kit n°4 viti di fissaggio ad avvitare (conf. da 4 kit) da abbinare a 1 m di 490333**

390178

## QUOTE D'INSTALLAZIONE (MM)

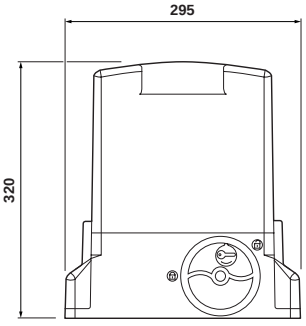


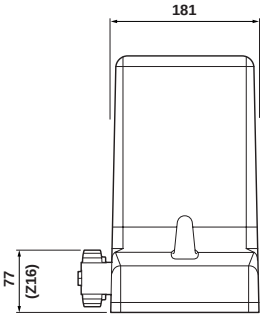


Per ulteriori configurazioni consultare il manuale di istruzioni

## NOTA

♦ Peso massimo del cancello: 400kg.

**ALTRI ACCESSORI**

**Pulsanti a chiave** pagina 192

**Coste di sicurezza** pagina 203

**Trasmittenti e riceventi** pagina 184

**Fotocellule e colonnette** pagina 200

**Lampeggiatori** pagina 211

**Accessori vari** pagina 212

Automazioni per cancelli scorrevoli

MEDIO TRANSITO

**Peso max anta**

900 Kg

**Velocità max**

12 m/min.

# 741

## Motoriduttore 230V

- Programmazione semplificata grazie al display e alla scheda precablata e girevole.
- Finecorsa magnetico.
- Encoder incorporato per inversione su ostacolo e gestione precisa dell'apertura e del rallentamento.

safe zone

CE

## DIMENSIONI E CARATTERISTICHE TECNICHE

| **Modello** | **741 E Z16 con encoder** |
|---|---|
| Tensione di alimentazione di rete | 220-240V~ 50/60 Hz |
| Motore elettrico | Asincrono monofase |
| Potenza max | 500 W |
| Coppia max | 24 Nm (*) |
| Forza max di spinta | 650 N (*) |
| Rapporto di riduzione | 1:25 |
| Larghezza max anta | 15 m |
| Velocità dell'anta | 12 m/min |
| Regolazione velocità e controllo motore | No |
| Finecorsa | Magnetico |
| Pignone | Z16 modulo 4 |
| Encoder | Encoder ottico |
| Regolazione della forza | Tramite scheda elettronica |
| Temperatura ambiente di esercizio | -20°C ÷ +55°C |
| Termoprotezione | 140°C |
| Grado di protezione | IP44 |
| Peso | 11 Kg |
| Dimensioni (LxPxH) | 295 x 181 x 320 mm |
| Peso max anta | 900 Kg |
| Frequenza di utilizzo | S3 - 40% |
| Apparecchiatura elettronica | 740D incorporata |

*(*) dati riferiti a 230V~ 50Hz.*

## MODELLI FAMIGLIA

| Modello | Codice articolo |
|---|---|
| 741 E Z16 con encoder | 1097815 |

## CONFEZIONI

**741 comprende:** un motoriduttore elettromeccanico con apparecchiatura elettronica 740D, encoder per sicurezza antischiacciamento, pignone per cremagliera, due chiavi di sblocco, piastra di fondazione, finecorsa magnetici.

**Schemi di installazione tipo a pag. 244**

## APPARECCHIATURE ELETTRONICHE

Scheda 740D (incorporata nell'automatismo) Info a pag.178

202269

## CREMAGLIERE

Cremagliera zincata 30x12 mod. 4 attacchi a saldare inclusi (conf. 4 pezzi da 1m)

490122

Cremagliera zincata 30x8 mod. 4 attacchi a saldare inclusi (conf. 4 pezzi da 1m)

490123

Cremagliera zincata 30x12 mod. 4 attacchi fissaggio mecc. inclusi (conf. 4 pezzi da 1m)

490124

## >>

Cremagliera zincata 30x8 mod. 4 attacchi fissaggio mecc. inclusi (conf. 4 pezzi da 1m)

490125

Cremagliera nylon 30x20 mod.4 con anima in acciaio (conf. 4pezzi da 1m)♦

490333

Kit n°4 viti di fissaggio ad avvitare (conf. da 4 kit) da abbinare a 1 m di 490333

390178

## QUOTE D'INSTALLAZIONE (MM)

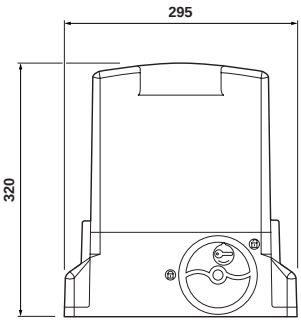


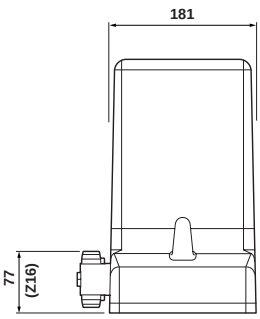


Per ulteriori configurazioni consultare il manuale di istruzioni

## NOTA

♦ Peso massimo del cancello: 400kg.

**ALTRI ACCESSORI**

**Pulsanti a chiave** pagina 192

**Coste di sicurezza** pagina 203

**Trasmittenti e riceventi** pagina 184

**Fotocellule e colonnette** pagina 200

**Lampeggiatori** pagina 211

**Accessori vari** pagina 212

Automazioni per cancelli scorrevoli

ALTO TRANSITO

**Peso max anta**

400 - 600 Kg

**Velocità max**

9,6 - 12 m/min.

# 746 E R

## Motoriduttore 230V

- Massima sicurezza antischiacciamento: frizione bidisco a bagno d'olio abbinato ad encoder magnetico.
- Finecorsa magnetico.
- Predisposizione per fissaggio regolabile in altezza e lateralmente.

safe zone

CE

## DIMENSIONI E CARATTERISTICHE TECNICHE

| **Modello** | **746 E R Z16** | **746 E R Z20** |
|---|---|---|
| Tensione di alimentazione di rete | 220-240V~ 50/60 Hz | |
| Motore elettrico | Asincrono monofase | |
| Potenza max | 400 W | |
| Coppia max | 26 Nm (*) | |
| Forza max di spinta | 810 N (*) | 650 N (*) |
| Rapporto di riduzione | 1:30 | |
| Larghezza max anta | 40 m | 50 m |
| Velocità dell'anta | 9,6 m/min | 12 m/min |
| Regolazione velocità e controllo motore | No | |
| Finecorsa | Magnetico | |
| Pignone | Z16 modulo 4 | Z20 modulo 4 |
| Encoder | Encoder Magnetico | |
| Regolazione della forza | Frizione bidisco in bagno d'olio e tramite scheda | |
| Temperatura ambiente di esercizio | -20°C ÷ +55°C | |
| Termoprotezione | 120°C | |
| Grado di protezione | IP44 | |
| Peso | 14 Kg | |
| Tipo di olio | FAAC HP OIL | |
| Dimensioni (LxPxH) | 277 x 155 x 337 mm | |
| Peso max anta | 600 Kg | 400 Kg |
| Frequenza di utilizzo | 70% | |
| Apparecchiatura elettronica | 780D incorporata | |

*(*) dati riferiti a 230V~ 50Hz.*

## MODELLI FAMIGLIA

| Modello | Codice articolo |
|---|---|
| 746 E R Z16 | 109776 |
| 746 E R Z20 | 109773 |

## CONFEZIONI

**746 E R Z16 e ER Z20, predisposte per applicazioni a cremagliera comprendono:** un motoriduttore con pignone e scheda elettronica 780D, finecorsa magnetici, chiave di sblocco, carter copriviti.

**Schemi di installazione tipo a pag. 245**

## APPARECCHIATURE ELETTRONICHE

Scheda elettronica 780D (incorporata nell'automatismo) Info a pag. 178

63000710

## ACCESSORI

Piastra di fondazione con regolazioni laterali ed in altezza

737816

Serratura con chiave personalizzata 1-10

71275101-10

Kit n°4 viti di fissaggio ad avvitare (conf. da 4 kit) da abbinare a 1 m di 490333

390178

## CREMAGLIERE

Cremagliera zincata 30x12 mod. 4 attacchi a saldare inclusi (conf. 4 pezzi da 1m)

490122

Cremagliera zincata 30x8 mod. 4 attacchi a saldare inclusi (conf. 4 pezzi da 1m)

490123

Cremagliera zincata 30x12 mod. 4 attacchi fissaggio mecc. inclusi (conf. 4 pezzi da 1m)

490124

Cremagliera zincata 30x8 mod. 4 attacchi fissaggio mecc. inclusi (conf. 4 pezzi da 1m)

490125

Cremagliera nylon 30x20 mod.4 con anima in acciaio (conf. 4pezzi da 1m)♦

490333

## PIGNONI

Pignone Z20 cremagliera

719167

Pignone Z16 cremagliera

719130

## NOTA

♦ Peso massimo del cancello: 400kg.

## QUOTE D'INSTALLAZIONE (MM)

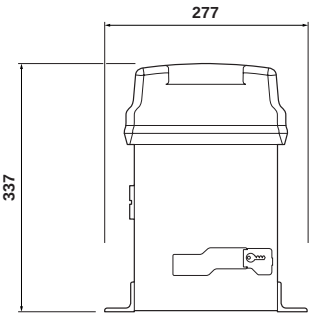


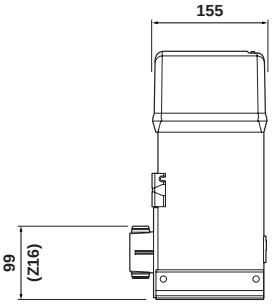


Per ulteriori configurazioni consultare il manuale di istruzioni

**ALTRI ACCESSORI**

**Pulsanti a chiave** pagina 192

**Coste di sicurezza** pagina 203

**Trasmittenti e riceventi** pagina 184

**Fotocellule e colonnette** pagina 200

**Lampeggiatori** pagina 211

**Accessori vari** pagina 212

Automazioni per cancelli scorrevoli

ALTO TRANSITO

**Peso max anta**

400 - 600 Kg

**Velocità max**

9,6 - 12 m/min.

NEW

# 746 C

## Motoriduttore 230V

- Motoriduttore rinnovato grazie alla scheda elettronica di controllo integrata E781 che dispone di livelli di controllo regolabili di velocità. Include due ingressi dedicati per coste di sicurezza (NC o 8,2 KOhm) e tecnologia Bus2Easy
- Nuovo controllo motore retroattivo dotato di encoder ad alta risoluzione, 746C offre rampe di accelerazione e decelerazione più fluide, ottimizzazione della forza, riduzione dei consumi energetici e sensibilità regolabile al rilevamento degli ostacoli.
- Compatibile con Simply Connect e con la nuova tecnologia radio FDS

### DIMENSIONI E CARATTERISTICHE TECNICHE

| **Modello** | **746 C Z16** | **746 C Z20** |
|---|---|---|
| Tensione di alimentazione di rete | 220-240V~ 50/60 Hz | |
| Potenza max | 150 W | |
| Pignone | Z16 modulo 4 | Z20 modulo 4 |
| Forza max di spinta | 830 N | 665 N |
| Peso max anta | 600 Kg | 400 Kg |
| Velocità max anta | 9.6 m/min | 12 m/min |
| Lunghezza max anta | 40 m | 50 m |
| Spazio di fermata | 30 mm | |
| Grado di protezione | IP44 | |
| Condensatore di spunto | 12.5 µF | |
| Temperatura ambiente di esercizio | -20° ÷ +55°C * | |
| Termoprotezione | 120°C autoripristinanti | |
| Peso | 16.2 Kg | 16.5 Kg |
| Apparecchiatura elettronica | E781 incorporata | |

*(*) In versione a 230V può funzionare a temperature da +55° a +65° alle seguenti condizioni: Frequenza di utilizzo 28 cicli/h, Carico massimo sugli accessori (inclusi accessori Bus2Easy) 400 mA (anzichè 500 mA). I cicli/ora sono riferiti ad un'anta di peso massimo e di 5 mt di larghezza.*

## MODELLI FAMIGLIA

| Modello | Codice articolo |
|---|---|
| 746 C Z16 | 109745 |
| 746 C Z20 | 109746 |

## CONFEZIONI

**Le confezioni 746 C comprendono:** un motoriduttore con pignone e scheda elettronica E781, finecorsa magnetici, chiave di sblocco, carter copritivi.

**Schemi di installazione tipo a pag. 245**

## APPARECCHIATURE ELETTRONICHE

Scheda elettronica E781
Info a pag. 178

63003478

Piastra di fondazione con regolazioni laterali ed in altezza

737816

Serratura con chiave personalizzata 1-10

71275101-10

Kit n°4 viti di fissaggio ad avvitare (conf. da 4 kit) da abbinare a 1 m di 490333

390178

## CREMAGLIERE

Cremagliera zincata 30x12 mod. 4 attacchi a saldare inclusi (conf. 4 pezzi da 1m)

490122

Cremagliera zincata 30x8 mod. 4 attacchi a saldare inclusi (conf. 4 pezzi da 1m)

490123

Cremagliera zincata 30x12 mod. 4 attacchi fissaggio mecc. inclusi (conf. 4 pezzi da 1m)

490124

Cremagliera zincata 30x8 mod. 4 attacchi fissaggio mecc. inclusi (conf. 4 pezzi da 1m)

490125

Cremagliera nylon 30x20 mod.4 con anima in acciaio (conf. 4pezzi da 1m)♦

490333

## PIGNONI

Pignone Z20 cremagliera

719167

Pignone Z16 cremagliera

719130

## NOTA

♦ Peso massimo del cancello: 400kg.

## QUOTE D'INSTALLAZIONE (MM)

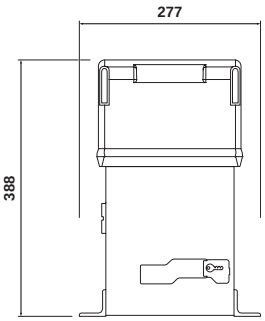


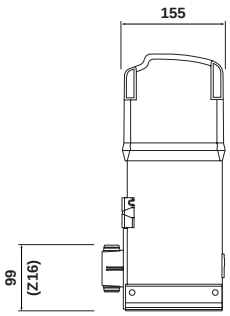


Per ulteriori configurazioni consultare il manuale di istruzioni

**ALTRI ACCESSORI**

**Pulsanti a chiave** pagina 192

**Coste di sicurezza** pagina 203

**Trasmittenti e riceventi** pagina 184

**Fotocellule e colonnette** pagina 200

**Lampeggiatori** pagina 211

**Accessori vari** pagina 212

Automazioni per cancelli scorrevoli

ALTO TRANSITO

**Peso max anta**

1.800 Kg

**Velocità max**

9,5 - 12 m/min.

# 844 E R

## Motoriduttore 230V

- Massima sicurezza antischiacciamento: frizione bidisco a bagno d'olio abbinato ad encoder magnetico.
- Finecorsa magnetico.
- Predisposizione per fissaggio regolabile in altezza e lateralmente.

green tech

**Sistema 230V GREENtech:**
844 E R + E145S

CE

## DIMENSIONI E CARATTERISTICHE TECNICHE

| **Modello** | **844 E R Z16** | **844 R** |
|---|---|---|
| Tensione di alimentazione di rete | 220-240V~ 50/60 Hz | |
| Motore elettrico | Asincrono monofase | |
| Potenza max | 660 W | |
| Coppia max | 37 Nm (*) | |
| Forza max di spinta | 1.160 N (*) | 1.160 N (Z16) - 930 N (Z20) (*) |
| Rapporto di riduzione | 1:30 | |
| Larghezza max anta | 40 m | 40 m (Z16) 50 m (Z20) |
| Velocità dell'anta | 9,5 m/min | 9,5 m/min (Z16) - 12 m/min (Z20) |
| Regolazione velocità e controllo motore | No | |
| Finecorsa | Magnetico | |
| Pignone | Z16 modulo 4 | No |
| Encoder | Encoder Magnetico | |
| Regolazione della forza | Frizione bidisco in bagno d'olio e tramite scheda | |
| Temperatura ambiente di esercizio | -15°C ÷ +55°( +65°C con frequenza di utilizzo 50%) | |
| Termoprotezione | 120°C | |
| Grado di protezione | IP44 | |
| Peso | 14,5 Kg | |
| Tipo di olio | FAAC HP OIL | |
| Dimensioni (LxPxH) | 277 x 155 x 388 mm | |
| Peso max anta | 1.800 Kg | 1,800 Kg (Z16) - 1.000 Kg (Z20) |
| Frequenza di utilizzo | 70% | |
| Apparecchiatura elettronica | 780D incorporata | Non compresa |

*(*) dati riferiti a 230V~ 50Hz.*

## MODELLI FAMIGLIA

| Modello | Codice articolo |
|---|---|
| 844 E R Z16 | 109837 |
| 844 R | 109838 |

## CONFEZIONI

**844 E R Z16 , predisposta per applicazioni a cremagliera, comprende:** un motoriduttore con pignone e scheda elettronica 780D, magneti di finecorsa, chiave di sblocco, carter copriviti.
**844 R , predisposta per applicazioni a cremagliera, comprende:** un motoriduttore senza pignone e senza scheda elettronica, magneti di finecorsa, chiave di sblocco, carter copriviti.

**Schemi di installazione tipo a pag. 246**

## APPARECCHIATURE ELETTRONICHE

Scheda elettronica 780D (incorporata nell'automatismo)
Info a pag. 178

63000710

Apparecchiatura elettronica 578D (installazione remota)
Info a pag. 178

790922

Scheda elettronica E145S
Info a pag. 176

790076

## ACCESSORI

Contenitore mod. L per schede elettroniche

720118

Contenitore mod. E per schede elettroniche

720119

Contenitore mod. LM per schede elettroniche

720309

## >>

Piastra di fondazione con regolazioni laterali ed in altezza

737816

Serratura con chiave personalizzata 1-10

71275101-10

Kit n°4 viti di fissaggio ad avvitare (conf. da 4 kit) da abbinare a 1 m di 490333

390178

## CREMAGLIERE

Cremagliera zincata 30x12 mod. 4 attacchi a saldare inclusi (conf. 4 pezzi da 1m)

490122

Cremagliera zincata 30x8 mod. 4 attacchi a saldare inclusi (conf. 4 pezzi da 1m)

490123

Cremagliera zincata 30x12 mod. 4 attacchi fissaggio mecc. inclusi (conf. 4 pezzi da 1m)

490124

## >>

Cremagliera zincata 30x8 mod. 4 attacchi fissaggio mecc. inclusi (conf. 4 pezzi da 1m)

490125

Cremagliera nylon 30x20 mod.4 con anima in acciaio (conf. 4pezzi da 1m)♦

490333

## PIGNONI

Pignone Z20 cremagliera

719167

Pignone Z16 cremagliera

719130

## NOTA

♦ Peso massimo del cancello: 400kg.

## QUOTE D'INSTALLAZIONE (MM)

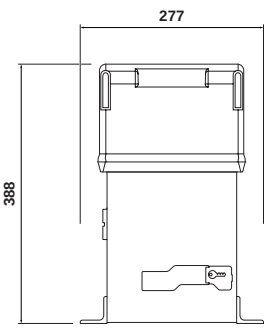


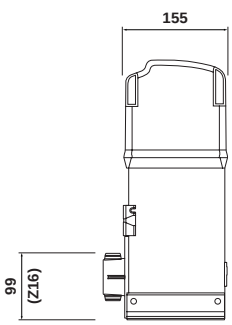


Per ulteriori configurazioni consultare il manuale di istruzioni

**ALTRI ACCESSORI**

**Pulsanti a chiave** pagina 192

**Coste di sicurezza** pagina 203

**Trasmittenti e riceventi** pagina 184

**Fotocellule e colonnette** pagina 200

**Lampeggiatori** pagina 211

**Accessori vari** pagina 212

Automazioni per cancelli scorrevoli

ALTO TRANSITO

**Peso max anta**

1.800 Kg

**Velocità max**

9,5 - 12 m/min.

NEW

# 844 C

## Motoriduttore 230V

- Motoriduttore rinnovato grazie alla scheda elettronica di controllo integrata E781 che dispone di livelli di controllo regolabili di velocità. Include due ingressi dedicati per coste di sicurezza (NC o 8,2 KOhm) e tecnologia Bus2Easy
- Nuovo controllo motore retroattivo dotato di encoder ad alta risoluzione, 844 C offre rampe di accelerazione e decelerazione più fluide, ottimizzazione della forza riduzione dei consumi e sensibilità regolabile al rilevamento degli ostacoli
- Compatibile con Simply Connect e con la nuova tecnologia radio FDS

## DIMENSIONI E CARATTERISTICHE TECNICHE

| **Modello** | **844 C Z16** |
|---|---|
| Tensione di alimentazione di rete | 220-240V~ 50/60 Hz |
| Potenza max | 230 W |
| Pignone | Z16 modulo 4 |
| Forza max di spinta | 1300 N |
| Peso max anta | 1800 Kg |
| Velocità max anta | 9.6 m/min |
| Lunghezza max anta | 40 m |
| Spazio di fermata | 30 mm |
| Grado di protezione | IP44 |
| Condensatore di spunto | 18 µF |
| Temperatura ambiente di esercizio | -20° ÷ +55°C * |
| Termoprotezione | 120°C autoripristinanti |
| Peso | 16.9 Kg |
| Apparecchiatura elettronica | E781 incorporata |

*(*) In versione a 230V può funzionare a temperature da +55° a +65° alle seguenti condizioni: Frequenza di utilizzo 28 cicli/h, Carico massimo sugli accessori (inclusi accessori Bus2Easy) 400 mA (anzichè 500 mA). I cicli/ora sono riferiti ad un'anta di peso massimo e di 5 mt di larghezza.*

## MODELLI FAMIGLIA

| Modello | Codice articolo |
|---|---|
| 844 C Z16 | 109925 |
| 844♦ | 109926 |

## CONFEZIONI

**844 C Z16 , predisposta per applicazioni a cremagliera, comprende:** un motoriduttore con pignone e scheda elettronica E781, finecorsa magnetici, chiave di sblocco, carter copriviti.

**Schemi di installazione tipo a pag. 246**

## APPARECCHIATURE ELETTRONICHE

Scheda elettronica E781
Info a pag. 178

63003478

Apparecchiatura elettronica 578D (installazione remota)
Info a pag. 178

790922

Scheda elettronica E145S
Info a pag. 176

790076

## ACCESSORI

Piastra di fondazione con regolazioni laterali ed in altezza

737816

Serratura con chiave personalizzata 1-10

71275101-10

Kit n°4 viti di fissaggio ad avvitare (conf. da 4 kit) da abbinare a 1 m di 490333

390178

## CREMAGLIERE

Cremagliera zincata 30x12 mod. 4 attacchi a saldare inclusi (conf. 4 pezzi da 1m)

490122

Cremagliera zincata 30x8 mod. 4 attacchi a saldare inclusi (conf. 4 pezzi da 1m)

490123

Cremagliera zincata 30x12 mod. 4 attacchi fissaggio mecc. inclusi (conf. 4 pezzi da 1m)

490124

Cremagliera zincata 30x8 mod. 4 attacchi fissaggio mecc. inclusi (conf. 4 pezzi da 1m)

490125

Cremagliera nylon 30x20 mod.4 con anima in acciaio (conf. 4pezzi da 1m)♦

490333

## PIGNONI

Pignone Z20 cremagliera

719167

Pignone Z16 cremagliera

719130

## NOTA

- ♦ Peso massimo del cancello: 400kg.
- ♦ Da abbinare alla scheda elettronica 578D e E145S

## QUOTE D'INSTALLAZIONE (MM)

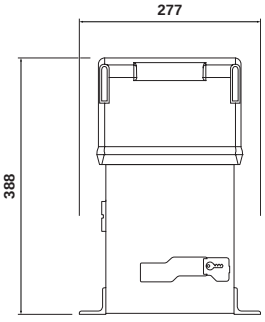


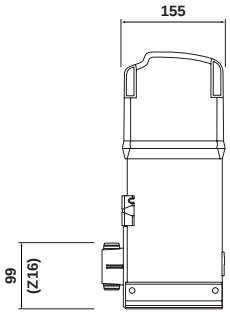


Per ulteriori configurazioni consultare il manuale di istruzioni

**ALTRI ACCESSORI**

**Pulsanti a chiave** pagina 192

**Coste di sicurezza** pagina 203

**Trasmittenti e riceventi** pagina 184

**Fotocellule e colonnette** pagina 200

**Lampeggiatori** pagina 211

**Accessori vari** pagina 212

Automazioni per cancelli scorrevoli

ALTO TRANSITO

**Peso max anta**

1.600 - 2.200 Kg

**Velocità max**

7.2 - 9.5 - 12 m/min

# 844 ER 3PH

## Motoriduttore 400V

- Nuova scheda elettronica E844 3PH integrata con rallentamenti e controllo encoder.
- Massima sicurezza antischiacciamento: frizione bidisco a bagno d'olio abbinato ad encoder magnetico.
- Finecorsa induttivo.
- Predisposizione per fissaggio regolabile in altezza e lateralmente.

CE

## DIMENSIONI E CARATTERISTICHE TECNICHE

| **Modello** | **844 ER 3PH** |
|---|---|
| Tensione di alimentazione di rete | 380-415V~ 3PH+N 50/60 Hz |
| Motore elettrico | Asincrono trifase |
| Potenza max | 950 W |
| Coppia max | 62 Nm (*) |
| Forza max di spinta | 2500 N (Z12) - 1900 N (Z16) - 1500 N (Z20) (*) |
| Rapporto di riduzione | 1:30 |
| Larghezza max anta | 30 m (Z12) - 40m (Z16) - 50 m (Z20) |
| Velocità dell'anta | 7.2 m/min (Z12) - 9.5 m/min (Z16) - 12 m/min (Z20) |
| Regolazione velocità e controllo motore | No |
| Finecorsa | Induttivo con lamierino |
| Pignone | No |
| Encoder | No |
| Regolazione della forza | Frizione bidisco in bagno d'olio |
| Temperatura ambiente di esercizio | -20°C ÷ +55°C |
| Termoprotezione | 155°C |
| Grado di protezione | IP44 |
| Peso | 15 Kg |
| Tipo di olio | FAAC HP OIL |
| Dimensioni (LxPxH) | 277 x 155 x 388 mm |
| Peso max anta | 2.200 Kg (Z12) - 1.800 Kg (Z16) - 1.000 Kg (Z20) |
| Frequenza di utilizzo | 70% |
| Apparecchiatura elettronica | Incorporata |

*(*) dati riferiti a 400V ~ 50Hz.*

## MODELLI FAMIGLIA

| Modello | Codice articolo |
|---|---|
| 844 ER 3PH | 109924 |

## CONFEZIONI

**844 ER 3PH comprende:** un motoriduttore predisposto per applicazione a cremagliera senza pignone e con scheda elettronica E844 3PH, lamierini finecorsa per assemblaggio meccanico, chiave di sblocco, carter copriviti.

**Schemi di installazione tipo a pag. 246**

## APPARECCHIATURE ELETTRONICHE

Scheda elettronica E844 3PH (incorporata nell'automatismo)♦ Info a pag. 179

202073

## ACCESSORI

Contenitore mod. L per schede elettroniche

720118

Contenitore mod. E per schede elettroniche

720119

Contenitore mod. LM per schede elettroniche

720309

## >>

Piastra di fondazione con regolazioni laterali ed in altezza

737816

Serratura con chiave personalizzata 1-10

71275101-10

## CREMAGLIERE

Cremagliera zincata 30x12 mod. 4 attacchi a saldare inclusi (conf. 4 pezzi da 1m)

490122

Cremagliera zincata 30x12 mod. 4 attacchi fissaggio mecc. inclusi (conf. 4 pezzi da 1m)

490124

## PIGNONI

Pignone Z20 cremagliera

719167

Pignone Z16 cremagliera

719130

Pignone Z12 cremagliera (cancello peso max 2.200 Kg) per 844 R 3PH

7191661

## QUOTE D'INSTALLAZIONE (MM)

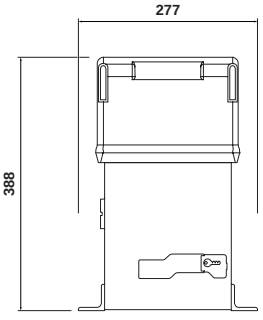


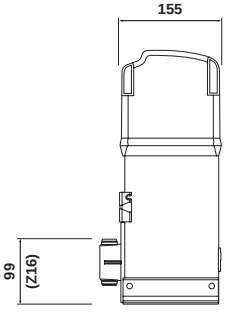


Per ulteriori configurazioni consultare il manuale di istruzioni

## NOTA

♦ La scheda elettronica E844 3PH, fornita all'interno del motoriduttore, è compatibile con i contenitori mod. E-L-LM e può essere remotizzata all'occorrenza

**ALTRI ACCESSORI**

**Pulsanti a chiave** pagina 192

**Coste di sicurezza** pagina 203

**Trasmittenti e riceventi** pagina 184

**Fotocellule e colonnette** pagina 200

**Lampeggiatori** pagina 211

**Accessori vari** pagina 212

Automazioni per cancelli scorrevoli

ALTO TRANSITO

**Peso max anta**

3.500 Kg

**Velocità max**

10 m/min

# 884 MC 3PH

## Motoriduttore 400V

- Nuova scheda elettronica E844 3PH integrata con programmazione a display e pulsanti.
- Frizione bidisco a bagno d'olio.
- Dispositivo di frenatura: spazi ridotti di arresto e garantita la tenuta in chiusura del cancello.
- Cofano in acciaio con trattamento di cataforesi e verniciatura in poliestere.

CE

## DIMENSIONI E CARATTERISTICHE TECNICHE

| **Modello** | **884 MC 3PH** |
|---|---|
| Tensione di alimentazione di rete | 220-240V / 380-415V~ 3PH 50/60 Hz |
| Motore elettrico | Asincrono trifase |
| Potenza max | 850 W |
| Coppia max | 0 ÷ 155 Nm (*) |
| Forza max di spinta | 3.200 N (*) |
| Rapporto di riduzione | 1:43,2 |
| Larghezza max anta | 42 m |
| Regolazione velocità e controllo motore | No |
| Finecorsa | Microinterrutore a levetta e rullino |
| Pignone | No |
| Encoder | No |
| Regolazione della forza | Frizione bidisco in bagno d'olio |
| Temperatura ambiente di esercizio | -20°C ÷ +55°C |
| Termoprotezione | 155°C |
| Grado di protezione | IP55 |
| Peso | 50 Kg |
| Tipo di olio | FAAC HP OIL |
| Dimensioni (LxPxH) | 430 x 310 x 586 mm |
| Peso max anta | 3.500 Kg |
| Frequenza di utilizzo | 100% (fino a 2.000 Kg) - 50% (oltre 2.000 Kg) |
| Apparecchiatura elettronica | E844 3PH incorporata |

*(*) dati riferiti a 230/400V ~ 50Hz.*

## MODELLI FAMIGLIA

| Modello | Codice articolo |
|---|---|
| 884 MC 3PH | 109885 |

## CONFEZIONI

**884 MC 3PH comprende:** un motoriduttore predisposto per applicazione a cremagliera senza pignone e con scheda elettronica E844 3PH, lamierini di finecorsa, chiave di sblocco.

**Schemi di installazione tipo a pag. 247**

## APPARECCHIATURE ELETTRONICHE

**Scheda elettronica E844 3PH (incorporata nell'automatismo)**
**Info a pag. 179**

202073

## ACCESSORI

**Piastra di fondazione**

737628

## CREMAGLIERE

**Cremagliera zincata 30x30 modulo 6 (lunghezza 1 m)**

719328

**Confezione angolari per fissaggio cremagliera (3 pz)**

722123

## PIGNONI

**Pignone Z16 modulo 6 con protezione per cremagliera**

719169

## QUOTE D'INSTALLAZIONE (MM)

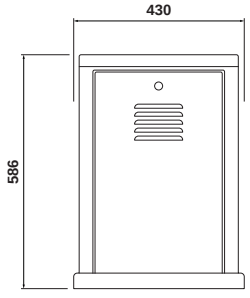


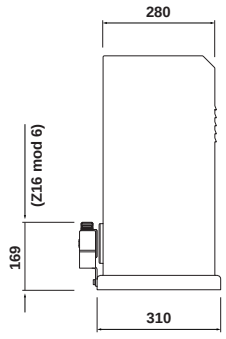


Per ulteriori configurazioni consultare il manuale di istruzioni

**ALTRI ACCESSORI**

**Pulsanti a chiave** pagina 192

**Coste di sicurezza** pagina 203

**Trasmittenti e riceventi** pagina 184

**Fotocellule e colonnette** pagina 200

**Lampeggiatori** pagina 211

**Accessori vari** pagina 212

Automazioni per cancelli scorrevoli

ALTO TRANSITO

**Peso max anta**

1.800 Kg

**Velocità max**

40 m/min

FAST

# C851

## Motoriduttore 230V

- Ideale per applicazioni speciali in cui siano richiesti elevata velocità ed un servizio continuo (100%).
- Irreversibilità garantita da elettrofreno integrato.
- Programmazione della velocità mediante inverter di frequenza integrato **nella scheda di comando E850S.**

2easy CE

## DIMENSIONI E CARATTERISTICHE TECNICHE

| **Modello** | **C851** |
|---|---|
| Tensione di alimentazione di rete | 220-240V~ 50/60 Hz |
| Motore elettrico | 1.1 KW trifase a quattro poli |
| Tipo di motoriduttore | Vite senza fine con lubrificazione ad olio |
| Potenza max | 1.800 W |
| Coppia max | 168 Nm (*) |
| Forza max di spinta | 3.000 N (*) |
| Larghezza max anta | 20 m |
| Velocità dell'anta | 20 ÷ 40 m/min (regolabile) |
| Regolazione velocità e controllo motore | Su scheda elettronica |
| Finecorsa | meccanici integrati + magnetico |
| Pignone | Z28 modulo 4 |
| Temperatura ambiente di esercizio | -20°C ÷ +55°C |
| Termoprotezione | 75°C |
| Grado di protezione | IP54 |
| Peso | 40 Kg |
| Dimensioni (LxPxH) | 510 x 295 x 467 mm |
| Peso max anta | 1.800 Kg |
| Frequenza di utilizzo | 100% (T=25 °C) |
| Apparecchiatura elettronica | E850S incorporata |

*(*) dati riferiti a 230V~ 50Hz.*

## MODELLI FAMIGLIA

| Modello | Codice articolo |
|---|---|
| C851 | 109903 |

## CONFEZIONI

**C851 comprende:** un motoriduttore predisposto per applicazione a cremagliera con pignone Z28, con apparecchiatura elettronica E850S dotata di inverter a bordo e finecorsa magnetici e meccanici incorporati.

**Schemi di installazione tipo a pag. 247**

## APPARECCHIATURE ELETTRONICHE

**Scheda elettronica E850S incorporata**
**Info a pag. 179**

63003207

## ACCESSORI

**Piastra di fondazione C851**

737850

## CREMAGLIERE

**Cremagliera zincata 30x12 mod. 4 attacchi a saldare inclusi (conf. 4 pezzi da 1m)**

490122

## QUOTE D'INSTALLAZIONE (MM)

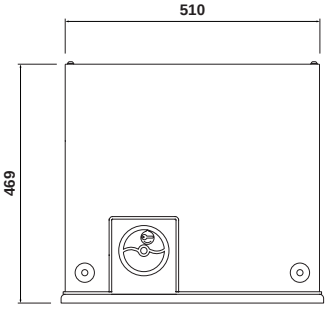


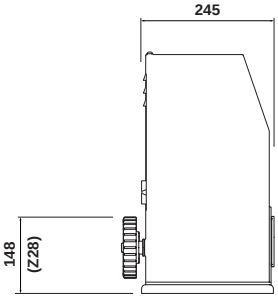


Per ulteriori configurazioni consultare il manuale di istruzioni

**ALTRI ACCESSORI**

**Pulsanti a chiave** pagina 192

**Coste di sicurezza** pagina 203

**Trasmittenti e riceventi** pagina 184

**Fotocellule e colonnette** pagina 200

**Lampeggiatori** pagina 211

**Accessori vari** pagina 212

LARGHEZZA
MAX PORTA
LXH
m
TRANSITO
MEDIO

# AUTOMAZIONI PER PORTE SEZIONALI

| 3x3,80 | 5x3,80 |
|---|---|
| BASCULANTE a molle/contrappesi | SEZIONALE |
| D600 | D600 |
| D700HS | D700HS |
| D1000 | D1000 |

| D600 | D700HS | D1000 | 540 | 541 | 541 3PH |
|---|---|---|---|---|---|

**Tipi di porte basculanti/sezionali automatizzabili con: D600 - D700 HS - D1000**

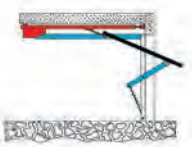
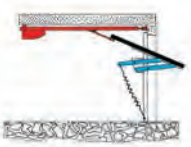

Schemi di installazione tipo a pag. 234

Automazioni per porte sezionali

MEDIO TRANSITO

**Forza max tiro/spinta**

600 N

SOLAR

# D600

## Attuatore elettromeccanico 24V a traino

- Installazione rapida e semplice grazie al binario premontato ed innesto a rotazione.
- Trasmissione a cinghia.
- Rallentamento elettronico di finecorsa regolabile ed inversione su ostacolo.

safe zone

omni DEC

CE

## DIMENSIONI E CARATTERISTICHE TECNICHE

| **Modello** | **D600** |
|---|---|
| Tensione di alimentazione di rete | 220-240V~ 50/60 Hz |
| Motore elettrico | Con spazzole 24V ⎓ |
| Potenza max | 220 W |
| Forza max di spinta | 600 N |
| Altezza min architrave | 35 mm |
| Luce di cortesia | 230V - 40 W (max) |
| Temporizzazione lampada di cortesia | 120 s |
| Velocità max carrello | 6,6 m/min |
| Velocità di rallentamento | 1,3 m/min |
| Encoder | Elettronico |
| Rumorosità | 45 dbA |
| Temperatura ambiente di esercizio | -20 °C ÷ +55 °C |
| Grado di protezione | Solo per uso interno (IP20) |
| Peso | 6,2 Kg |
| Dimensioni (LxPxH) | 360 x 200 x 145 mm |
| Dimensione max porta (LxH) | Vedi tabella BINARI A CINGHIA |
| Apparecchiatura elettronica | E600 incorporata |
| Frequenza di utilizzo | Uso continuo |

## MODELLI FAMIGLIA

| Modello | Codice articolo |
|---|---|
| D600 | 110600 |

## CONFEZIONI

**IMPORTANTE:** ad ogni operatore D600 deve sempre essere abbinato un binario in pezzo singolo o due pezzi con trascinamento a cinghia.
**D600 comprende:** un operatore elettromeccanico con apparecchiatura elettronica e lampada di cortesia temporizzata, accessori per l'installazione, dispositivo di sblocco interno.

**Schemi di installazione tipo a pag. 248**

## APPARECCHIATURE ELETTRONICHE

Scheda elettronica E600 incorporata
Info a pag. 177

2024015

## ACCESSORI

Braccio ricurvo per porte sezionali

390768

Supporto centrale binario
fornito di serie con binari in due pezzi

390765

Kit batteria d'emergenza XBAT 24 ♦

390923

## >>

Cavo e guaina per sblocco esterno (applicazione alla maniglia esistente)

390488

Sblocco esterno a chiave per porte con spessore oltre i 15 mm, da 1 a 10

424591001-10

## NOTA

**Importante: le schede elett. E600/E700 HS/E1000, con la nuova tecnologia SIMPRO DEC sono compatibili solamente con la ricevente XF 433/XF 868.**
Le automazioni D600 - D700 HS - D1000 possono essere equipaggiate solo con il lampeggiatore XL24L.
Per installare lo sblocco esterno a chiave è necessario utilizzare anche l'accessorio cavo e guaina per sblocco esterno.

## BINARI A CINGHIA

| Binario | Dimensioni max porta L x H (m) | Dimensioni max porta sezionale L x H (m) | Lunghezza binario (mm) | Max corsa carrello (mm) | Codice articolo | Prezzo € |
|---|---|---|---|---|---|---|
| Unico a cinghia | 3,00 x 2,15 | 5,00 x 2,02 | 2400 | 2020 | 390120 | **138,00** |
| Unico a cinghia | 3,00 x 2,60 | 5,00 x 2,62 | 3000 | 2620 | 390126 | **155,00** |
| Unico a cinghia | 3,00 x 3,20 | 5,00 x 3,20 | 3600 | 3200 | 390132 | **170,00** |
| Unico a cinghia | 3,00 x 3,80 | 5,00 x 3,80 | 4200 | 3800 | 390139 | **196,00** |
| Due pezzi a cinghia | 3,00 x 2,60 | 5,00 x 2,62 | 3000 | 2620 | 390226 | **180,00** |
| Due pezzi a cinghia | 3,00 x 3,20 | 5,00 x 3,20 | 3600 | 3200 | 390232 | **197,00** |
| Due pezzi a cinghia | 3,00 x 3,80 | 5,00 x 3,80 | 4200 | 3800 | 390239 | **222,00** |

**ALTRI ACCESSORI**
**Pulsanti a chiave** pagina 192
**Coste di sicurezza** pagina 203
**Trasmittenti e riceventi** pagina 184
**Fotocellule e colonnette** pagina 200
**Lampeggiatori** pagina 211
**Accessori vari** pagina 212

Automazioni per porte sezionali

MEDIO TRANSITO

**Forza max tiro/spinta**

700 N

SOLAR FAST

# D700 HS

## Attuatore elettromeccanico 24V a traino

- Installazione rapida e semplice grazie al binario premontato ed innesto a rotazione.
- Trasmissione a cinghia.
- Velocità fino a 12 m/minuto. Il doppio rispetto alle automazioni tradizionali!

safe zone

omni DEC

### DIMENSIONI E CARATTERISTICHE TECNICHE

| **Modello** | **D700 HS** |
|---|---|
| Tensione di alimentazione di rete | 220-240V~ 50/60 Hz |
| Motore elettrico | Con spazzole 24V ⎓ |
| Potenza max | 440 W |
| Forza max di spinta | 700 N |
| Altezza min architrave | 35 mm |
| Luce di cortesia | 230V - 40 W (max) |
| Temporizzazione lampada di cortesia | 120 s |
| Velocità max carrello | 12 m/min |
| Velocità di rallentamento | 2,5 m/min |
| Encoder | Elettronico |
| Rumorosità | 45 dbA |
| Temperatura ambiente di esercizio | -20 °C ÷ +55 °C |
| Grado di protezione | Solo per uso interno (IP20) |
| Peso | 6,3 Kg |
| Dimensioni (LxPxH) | 360 x 200 x 145 mm |
| Dimensione max porta (LxH) | Vedi tabella BINARI A CINGHIA |
| Apparecchiatura elettronica | E700HS incorporata |
| Frequenza di utilizzo | Uso continuo |

## MODELLI FAMIGLIA

| Modello | Codice articolo |
|---|---|
| D700 HS | 110602 |

## CONFEZIONI

**IMPORTANTE:** ad ogni operatore D700 HS deve sempre essere abbinato un binario in pezzo singolo o due pezzi con trascinamento a cinghia.
**D700 HS comprende:** un operatore elettromeccanico con apparecchiatura elettronica e lampada di cortesia temporizzata, accessori per l'installazione, dispositivo di sblocco interno.

**Schemi di installazione tipo a pag. 248**

## APPARECCHIATURE ELETTRONICHE

Scheda elettronica E700 HS incorporata
Info a pag. 177

63002425

## ACCESSORI

Braccio ricurvo per porte sezionali

390768

Supporto centrale binario
fornito di serie con binari in due pezzi

390765

Kit batteria d'emergenza XBAT 24 ♦

390923

## >>

Cavo e guaina per sblocco esterno (applicazione alla maniglia esistente)

390488

Sblocco esterno a chiave per porte con spessore oltre i 15 mm, da 1 a 10

424591001-10

## NOTA

**Importante: le schede elett. E600/E700 HS/E1000, con la nuova tecnologia** [DEC] **sono compatibili solamente con la ricevente XF 433/XF 868.**
Le automazioni D600 - D700 HS - D1000 possono essere equipaggiate solo con il lampeggiatore XL24L.
Per installare lo sblocco esterno a chiave è necessario utilizzare anche l'accessorio cavo e guaina per sblocco esterno.

## BINARI A CINGHIA

| Binario | Dimensioni max porta L x H (m) | Dimensioni max porta sezionale L x H (m) | Lunghezza binario (mm) | Max corsa carrello (mm) | Codice articolo | Prezzo € |
|---|---|---|---|---|---|---|
| Unico a cinghia | 3,00 x 2,15 | 5,00 x 2,02 | 2400 | 2020 | 390120 | **138,00** |
| Unico a cinghia | 3,00 x 2,60 | 5,00 x 2,62 | 3000 | 2620 | 390126 | **155,00** |
| Unico a cinghia | 3,00 x 3,20 | 5,00 x 3,20 | 3600 | 3200 | 390132 | **170,00** |
| Unico a cinghia | 3,00 x 3,80 | 5,00 x 3,80 | 4200 | 3800 | 390139 | **196,00** |
| Due pezzi a cinghia | 3,00 x 2,60 | 5,00 x 2,62 | 3000 | 2620 | 390226 | **180,00** |
| Due pezzi a cinghia | 3,00 x 3,20 | 5,00 x 3,20 | 3600 | 3200 | 390232 | **197,00** |
| Due pezzi a cinghia | 3,00 x 3,80 | 5,00 x 3,80 | 4200 | 3800 | 390239 | **222,00** |

**ALTRI ACCESSORI**
**Pulsanti a chiave** pagina 192
**Coste di sicurezza** pagina 203
**Trasmittenti e riceventi** pagina 184
**Fotocellule e colonnette** pagina 200
**Lampeggiatori** pagina 211
**Accessori vari** pagina 212

Automazioni per porte sezionali

MEDIO TRANSITO

**Forza max tiro/spinta**

1000 N

SOLAR

# D1000

## Attuatore elettromeccanico 24V a traino

- Installazione rapida e semplice grazie al binario premontato ed innesto a rotazione.
- Trasmissione a cinghia.
- Rallentamento elettronico di finecorsa regolabile ed inversione su ostacolo.

safe zone

omni DEC

### DIMENSIONI E CARATTERISTICHE TECNICHE

| **Modello** | **D1000** |
|---|---|
| Tensione di alimentazione di rete | 220-240V~ 50/60 Hz |
| Motore elettrico | Con spazzole 24V ⎓ |
| Potenza max | 350 W |
| Forza max di spinta | 1000 N |
| Altezza min architrave | 35 mm |
| Luce di cortesia | 230V - 40 W (max) |
| Temporizzazione lampada di cortesia | 120 s |
| Velocità max carrello | 6,6 m/min |
| Velocità di rallentamento | 1,3 m/min |
| Encoder | Elettronico |
| Rumorosità | 45 dbA |
| Temperatura ambiente di esercizio | -20 °C ÷ +55 °C |
| Grado di protezione | Solo per uso interno (IP20) |
| Peso | 6,4 Kg |
| Dimensioni (LxPxH) | 360 x 200 x 145 mm |
| Dimensione max porta (LxH) | Vedi tabella BINARI A CINGHIA |
| Apparecchiatura elettronica | E1000 integrata |
| Frequenza di utilizzo | Uso continuo |

## MODELLI FAMIGLIA

| Modello | Codice articolo |
|---|---|
| D1000 | 110601 |

## CONFEZIONI

**IMPORTANTE:** ad ogni operatore D1000 deve sempre essere abbinato un binario in pezzo singolo o due pezzi con trascinamento a cinghia.
**D1000 comprende:** un operatore elettromeccanico con apparecchiatura elettronica e lampada di cortesia temporizzata, accessori per l'installazione, dispositivo di sblocco interno.

**Schemi di installazione tipo a pag. 249**

## APPARECCHIATURE ELETTRONICHE

Scheda elettronica E1000 incorporata
Info a pag. 177

2024025

## ACCESSORI

Braccio ricurvo per porte sezionali

390768

Adattatore GDA 2400 per porte basculanti a contrappesi di altezza max 2400 mm

390548

Supporto centrale binario fornito di serie con binari in due pezzi

390765

## >>

Kit batteria d'emergenza XBAT 24 ♦

390923

Cavo e guaina per sblocco esterno (applicazione alla maniglia esistente)

390488

Sblocco esterno a chiave per porte con spessore oltre i 15 mm, da 1 a 10

424591001-10

## NOTA

**Importante: le schede elett. E600/E700 HS/E1000, con la nuova tecnologia SIMPBUS DEC sono compatibili solamente con la ricevente XF 433/XF 868.**
Le automazioni D600 - D700 HS - D1000 possono essere equipaggiate solo con il lampeggiatore XL24L.
Per installare lo sblocco esterno a chiave è necessario utilizzare anche l'accessorio cavo e guaina per sblocco esterno.

## BINARI A CINGHIA

| Binario | Dimensioni max porta L x H (m) | Dimensioni max porta sezionale L x H (m) | Lunghezza binario (mm) | Max corsa carrello (mm) | Codice articolo |
|---|---|---|---|---|---|
| Unico a cinghia | 3,00 x 2,15 | 5,00 x 2,02 | 2400 | 2020 | 390120 |
| Unico a cinghia | 3,00 x 2,60 | 5,00 x 2,62 | 3000 | 2620 | 390126 |
| Unico a cinghia | 3,00 x 3,20 | 5,00 x 3,20 | 3600 | 3200 | 390132 |
| Unico a cinghia | 3,00 x 3,80 | 5,00 x 3,80 | 4200 | 3800 | 390139 |
| Due pezzi a cinghia | 3,00 x 2,60 | 5,00 x 2,62 | 3000 | 2620 | 390226 |
| Due pezzi a cinghia | 3,00 x 3,20 | 5,00 x 3,20 | 3600 | 3200 | 390232 |
| Due pezzi a cinghia | 3,00 x 3,80 | 5,00 x 3,80 | 4200 | 3800 | 390239 |

Automazioni per porte sezionali

MEDIO TRANSITO

**Peso max porta**

Vedi grafico

# 540

# Motoriduttore 230V per porte sezionali industriali

- Installazione diretta sull'albero portamolle o indiretta tramite rinvio a catena.
- Motoriduttore irreversibile.
- Ideali per applicazioni industriali con comando "a uomo presente".

CE

## DIMENSIONI E CARATTERISTICHE TECNICHE

| **Modello** | **540 V BPR** |
|---|---|
| Tensione di alimentazione di rete | 220-240V~ 50/60 Hz |
| Motore elettrico | Asincrono monofase |
| Potenza max | 800 W |
| Presa di moto | Albero passante diam. 25,4 mm (1") |
| Velocità di rotazione presa di moto | 23 giri/min (*) |
| Corsa max | 24 giri |
| Coppia max | 50 Nm (*) |
| Peso max porta | Vedi grafico CAMPO DI APPLICAZIONE |
| Encoder | No |
| Temperatura ambiente di esercizio | -20 °C ÷ +55 °C |
| Grado di protezione | IP54 |
| Tipo di olio | FAAC HP OIL |
| Peso | 14 Kg |
| Dimensioni (LxPxH) | 92 x 376 x 266 mm |
| Apparecchiatura elettronica | 540BPR incorporata |
| Frequenza di utilizzo | S3 - 40% |

*(*) dati riferiti a 230V~ 50Hz.*

## MODELLI FAMIGLIA

| Modello | Codice articolo |
|---|---|
| 540 V BPR | 109512 |

## CONFEZIONI

**540 V BPR comprende:** un motoriduttore con finecorsa e scheda elettronica 540BPR integrata, piastra di fissaggio, dispositivo di sblocco d'emergenza "a cordino", dispositivo di movimentazione manuale " a catena" (verricello) per installazioni con altezza fino a 4 m.

**Schemi di installazione tipo a pag. 249**

## APPARECCHIATURE ELETTRONICHE

**Scheda elettronica 540BPR (incorporata nell'automatismo)**
**Info a pag. 177**

2022805

## ACCESSORI

**Piastra di fissaggio per regolazione tridimensionale**

390721

**Prolunga sblocco rapido per installazioni fino a 8 m ♦**

390719

**Prolunga verricello a catena per installazioni fino ad 8 m ♦**

390720

## >>

**Kit rinvio applicazioni "Fuori asse" R. 1:1,5 ♦**

390744

**Kit rinvio applicazioni "Fuori asse" R. 1:2,0 ♦**

390745

**Pulsantiera XB300**

402500

## NOTA

♦ Per altezze superiori a 4 m prevedere il cod. 390719 e/o il cod. 390720.
♦ Il Kit rinvio R. 1:1,5 comprende: Piastra di fissaggio del motoriduttore comprensiva di sistema di regolazione tensione a catena, Pignone Z20 con albero per installazione sul motoriduttore, Pignone Z30 con albero per installazione sull'albero del portone sezionale, Catena di rinvio.
♦ Il Kit rinvio R. 1:2,0 comprende: Piastra di fissaggio del motoriduttore comprensiva di sistema di regolazione tensione a catena, Pignone Z20 con albero per installazione sul motoriduttore, Pignone Z40 con albero per installazione sull'albero del portone sezionale, Catena di rinvio.

## GRAFICO - CAMPI DI APPLICAZIONE

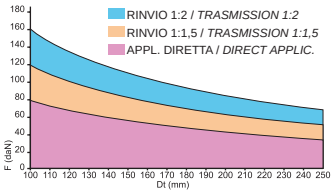


Per valutare la corretta applicazione dell'automazione rilevare la forza necessaria per sollevare la porta (valore rilevabile anche sulla documentazione della porta stessa) e il diametro del tamburo avvolgifuni. Il grafico consentirà di determinare la possibile applicazione del motoriduttore e la necessità di utilizzo di un kit rinvio applicazione fuori asse (vedere accessori).

**LEGENDA:**
**F= Forza max necessaria alla movimentazione manuale della porta**
**Dt= Diametro del tamburo avvolgifuni**

**ALTRI ACCESSORI**
**Pulsanti a chiave** pagina 192
**Coste di sicurezza** pagina 203
**Trasmittenti e riceventi** pagina 184
**Fotocellule e colonnette** pagina 200
**Lampeggiatori** pagina 211
**Accessori vari** pagina 212

Automazioni per porte sezionali

MEDIO TRANSITO

**Peso max porta**

Vedi grafico

# 541

# Motoriduttore 230V per porte sezionali industriali

- Installazione diretta sull'albero portamolle o indiretta tramite rinvio a catena.
- Motoriduttore irreversibile.
- Ideale per utilizzo"a logiche automatiche/semiautomatiche" con apparecchiatura "remota".

CE

## DIMENSIONI E CARATTERISTICHE TECNICHE

| **Modello** | **541 V** |
|---|---|
| Tensione di alimentazione di rete | 220-240V~ 50/60 Hz |
| Motore elettrico | Asincrono monofase |
| Potenza max | 800 W |
| Presa di moto | Albero passante diam. 25,4 mm (1") |
| Velocità di rotazione presa di moto | 23 giri/min (*) |
| Corsa max | 24 giri |
| Coppia max | 50 Nm (*) |
| Peso max porta | Vedi grafico CAMPO DI APPLICAZIONE |
| Encoder | Integrato |
| Temperatura ambiente di esercizio | -20 °C ÷ +55 °C |
| Grado di protezione | IP54 |
| Tipo di olio | FAAC HP OIL |
| Peso | 14 Kg |
| Dimensioni (LxPxH) | 92 x 376 x 266 mm |
| Apparecchiatura elettronica | Non compresa |
| Frequenza di utilizzo | S3 - 40% |

*(*) dati riferiti a 230V~ 50Hz.*

## MODELLI FAMIGLIA

| Modello | Codice articolo |
|---|---|
| 541 V | 109542 |

## CONFEZIONI

**541 V comprende:** un motoriduttore con finecorsa ed encoder integrato, piastra di fissaggio, dispositivo di sblocco d'emergenza "a cordino", dispositivo di movimentazione manuale "a catena" (verricello) per installazioni con altezza fino a 4 m.

**Schemi di installazione tipo a pag. 250**

## APPARECCHIATURE ELETTRONICHE

**Unità elettronica EB 578D (scheda 578D, contenitore, sezionatore, pulsantiera comando e chiave attivazione)**

402501

**Apparecchiatura elettronica 578D (installazione remota) Info pag. 178**

790922

## ACCESSORI

**Contenitore mod. L per schede elettroniche**

720118

**Contenitore mod. E per schede elettroniche**

720119

**Contenitore mod. LM per schede elettroniche**

720309

>>

**Piastra di fissaggio per regolazione tridimensionale**

390721

**Prolunga sblocco rapido per installazioni fino a 8 m ♦**

390719

**Prolunga verricello a catena per installazioni fino ad 8 m ♦**

390720

**Kit rinvio applicazioni "Fuori asse" R. 1:1,5 ♦**

390744

**Kit rinvio applicazioni "Fuori asse" R. 1:2,0 ♦**

390745

## NOTA

♦ Per altezze superiori a 4 m prevedere il cod. 390719 e/o il cod. 390720.
♦ Il Kit rinvio R. 1:1,5 comprende: Piastra di fissaggio del motoriduttore comprensiva di sistema di regolazione tensione a catena, Pignone Z20 con albero per installazione sul motoriduttore, Pignone Z30 con albero per installazione sull'albero del portone sezionale, Catena di rinvio.
♦ Il Kit rinvio R. 1:2,0 comprende: Piastra di fissaggio del motoriduttore comprensiva di sistema di regolazione tensione a catena, Pignone Z20 con albero per installazione sul motoriduttore, Pignone Z40 con albero per installazione sull'albero del portone sezionale, Catena di rinvio.

## GRAFICO - CAMPI DI APPLICAZIONE

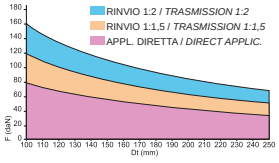


Per valutare la corretta applicazione dell'automazione rilevare la forza necessaria per sollevare la porta (valore rilevabile anche sulla documentazione della porta stessa) e il diametro del tamburo avvolgifuni. Il grafico consentirà di determinare la possibile applicazione del motoriduttore e la necessità di utilizzo di un kit rinvio applicazione fuori asse (vedere accessori).

**LEGENDA:**
**F= Forza max necessaria alla movimentazione manuale della porta**
**Dt= Diametro del tamburo avvolgifuni**

**ALTRI ACCESSORI**

**Pulsanti a chiave** pagina 192

**Coste di sicurezza** pagina 203

**Trasmittenti e riceventi** pagina 184

**Fotocellule e colonnette** pagina 200

**Lampeggiatori** pagina 211

**Accessori vari** pagina 212

Automazioni per porte sezionali

MEDIO TRANSITO

**Peso max porta**

Vedi grafico

# 541 3PH

## Motoriduttore 400V per porte sezionali industriali

- Installazione diretta sull'albero portamolle o indiretta tramite rinvio a catena.
- Motoriduttore irreversibile.
- Ideale per utilizzo"a logiche automatiche/semiautomatiche" con apparecchiatura "remota".

CE

## DIMENSIONI E CARATTERISTICHE TECNICHE

| **Modello** | **541 V 3PH** |
|---|---|
| Tensione di alimentazione di rete | 380-415V~ 3PH+N 50/60 Hz |
| Motore elettrico | Asincrono trifase |
| Potenza max | 720 W |
| Presa di moto | Albero passante diam. 25,4 mm (1") |
| Velocità di rotazione presa di moto | 23 giri/min (*) |
| Corsa max | 24 giri |
| Coppia max | 70 Nm (*) |
| Peso max porta | Vedi grafico CAMPO DI APPLICAZIONE |
| Encoder | No |
| Temperatura ambiente di esercizio | -20 °C ÷ +55 °C |
| Grado di protezione | IP54 |
| Tipo di olio | FAAC HP OIL |
| Peso | 14 Kg |
| Dimensioni (LxPxH) | 92 x 376 x 266 mm |
| Apparecchiatura elettronica | Non compresa |
| Frequenza di utilizzo | S3 - 60% |

*(*) dati riferiti a 400V~ 50Hz.*

## MODELLI FAMIGLIA

| Modello | Codice articolo |
|---|---|
| 541 V 3PH | 109550 |

## CONFEZIONI

**541 V 3PH comprende:** un motoriduttore con finecorsa, piastra di fissaggio, dispositivo di sblocco d'emergenza "a cordino", dispositivo di movimentazione manuale "a catena" (verricello) per installazioni con altezza fino a 4 m.

**Schemi di installazione tipo a pag. 250**

## APPARECCHIATURE ELETTRONICHE

**Unità elettronica EB 540BPR 3PH (scheda 540BPR, contenitore, sezionatore, teleruttori, pulsantiera comando e chiave attivazione)**

402502

**Unità elettronica EB 578D 3PH (scheda 578D, contenitore, sezionatore, teleruttori, pulsantiera di comando e chiave attivazione)**

402504

## ACCESSORI

**Piastra di fissaggio per regolazione tridimensionale**

390721

**Prolunga sblocco rapido per installazioni fino a 8 m ♦**

390719

**Prolunga verricello a catena per installazioni fino ad 8 m ♦**

390720

## >>

**Kit rinvio applicazioni "Fuori asse" R. 1:1,5 ♦**

390744

**Kit rinvio applicazioni "Fuori asse" R. 1:2,0 ♦**

390745

## NOTA

♦ Per altezze superiori a 4 m prevedere il cod. 390719 e/o il cod. 390720.
♦ Il Kit rinvio R. 1:1,5 comprende: Piastra di fissaggio del motoriduttore comprensiva di sistema di regolazione tensione a catena, Pignone Z20 con albero per installazione sul motoriduttore, Pignone Z30 con albero per installazione sull'albero del portone sezionale, Catena di rinvio.
♦ Il Kit rinvio R. 1:2,0 comprende: Piastra di fissaggio del motoriduttore comprensiva di sistema di regolazione tensione a catena, Pignone Z20 con albero per installazione sul motoriduttore, Pignone Z40 con albero per installazione sull'albero del portone sezionale, Catena di rinvio.

## GRAFICO - CAMPI DI APPLICAZIONE

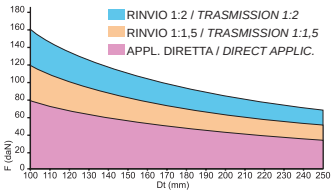


**LEGENDA:**
**F= Forza max necessaria alla movimentazione manuale della porta**
**Dt= Diametro del tamburo avvolgifuni**

Il grafico indica con quale tipo di applicazione si può installare il 541 3PH considerando la forza massima necessaria per muovere manualmente la porta F, espressa in daN (1daN = forza necessaria per sollevare 1,02 Kg), ed il diametro del tamburo avvolgifuni Dt, espresso in millimetri. Se ad esempio si ha una porta che può essere movimentata con una forza di 108 daN ed il tamburo ha un diametro di 180 mm, occorre installare il 541 3PH con rinvio a catena 1:1,5.
N.B. La forza F può essere misurata con un dinamometro. Essa non ha una relazione diretta con il peso della porta, bensì con il suo bilanciamento.

**ALTRI ACCESSORI**

**Pulsanti a chiave** pagina 192

**Coste di sicurezza** pagina 203

**Trasmittenti e riceventi** pagina 184

**Fotocellule e colonnette** pagina 200

**Lampeggiatori** pagina 211

**Accessori vari** pagina 212

**LARGHEZZA MAX PORTA LXH** | m |

**TRANSITO**

MEDIO

ALTO

# AUTOMAZIONI PER PORTE BASCULANTI

550*

593** 580**

* elettromeccanico ** oleodinamico

Schemi di installazione tipo a pag. 234

Automazioni per porte basculanti

MEDIO TRANSITO

**Dimensioni max porta (L X H)**

3 x 2,7 m (4 x 3 m con due attuatori)

**Peso max porta**

10 Kg/mq

# 550

## Attuatore elettromeccanico 230V

- Sicurezza antischiacciamento: dispositivo elettronico di regolazione coppia motrice ed ENCODER.
- Finecorsa microswitch integrati per maggior frequenza di utilizzo.
- Sblocco interno e predisposizione per sblocco esterno con chiave personalizzata.
- Regolazione indipendente di forza e velocità in apertura e chiusura.

safe zone

CE

## DIMENSIONI E CARATTERISTICHE TECNICHE

| Modello | 550 ITT | 550 Slave | 550 L ITT | 550 L Slave |
|---|---|---|---|---|
| Tensione di alimentazione di rete | 220-240V~ 50/60 Hz | | | |
| Motore elettrico | Asincrono monofase | | | |
| Potenza max | 350 W | | 280 W | |
| Coppia max | 300 Nm (*) | | 250 Nm (*) | |
| Velocità angolare max | 12 °/s (*) | | 8 °/s (*) | |
| Tempo di apertura | 15 s | | 22 s | |
| Encoder | Ottico | | | |
| Temperatura ambiente di esercizio | -20 °C ÷ +55 °C | | | |
| Termoprotezione | 140 °C | | | |
| Grado di protezione | Solo per uso interno (IP31) | | | |
| Peso | 7,5 Kg | | | |
| Dimensioni (LxPxH) | 670 x 175 x 120 mm | | | |
| Dimensione max porta (LxH) | 3,00 x 2,70 (**) | 4,00 x 3,00 (**) | 3,00 x 2,70 (**) | 4,00 x 3,00 (**) |
| Peso max porta | 10 Kg/mq | | | |
| Apparecchiatura elettronica | E550 incorporata | Non compresa | E550 incorporata | Non compresa |
| Frequenza di utilizzo | S3 - 30% | | | |

*(*) dati riferiti a 230V~ 50Hz.*

*(**) Per porte basculanti con larghezza da 3 a 4 m (alt. 3 m) utilizzare un attuatore 550 ITT ed uno 550 Slave. In tal caso l'apparecchiatura elettronica E550 incorporata nel 550 ITT gestisce anche il 550 Slave. Lo stesso vale per la versione L.*

## MODELLI FAMIGLIA

| Modello | Codice articolo |
|---|---|
| 550 ITT | 110549 |
| 550 Slave | 110553 |
| 550 L ITT | 110562 |
| 550 L Slave | 110558 |

## CONFEZIONI

**550 Slave / 550 L Slave comprendono:** un attuatore elettromeccanico, carter di protezione con plafoniera incorporata, lampada di cortesia temporizzata, un condensatore di spunto 10µF 400V (8µF 400V mod. L).
**550 ITT / 550 L ITT comprendono:** un attuatore elettromeccanico, carter di protezione con plafoniera incorporata, apparecchiatura elettronica E550, finecorsa meccanici di apertura e chiusura, encoder, lampada di cortesia temporizzata, un condensatore di spunto 10µF 400V (8µF 400V mod. L).

**Schemi di installazione tipo a pag. 251**

## APPARECCHIATURE ELETTRONICHE

Scheda elettronica E550 (incorporata nell'automatismo)
Info a pag. 177

2022855

## ACCESSORI

Longherone di fissaggio lunghezza 1,5 m

722136

Longherone di fissaggio lunghezza 2 m

722140

Confezioni con due bracci telescopici dritti

390563

>>

Confezioni con due bracci telescopici curvi

390564

Confezioni con due bracci telescopici dritti con boccola non a saldare

738709

Coppia tubi di trasmissione 1,5 m, supporti, installaz. con 1 operatore

736022

Coppia tubi di trasmissione, supporti, installaz. con 2 operatori

390592

Sblocco esterno con chiavi personalizzate dal n. 1 al n. 10

424550001-10

Kit per sblocco esterno

390607

>>

Kit per grado di protezione IP44

110554

Prolunga sblocco esterno per porte con spessore oltre i 15 mm

424551

**ALTRI ACCESSORI**
**Pulsanti a chiave** pagina 192
**Coste di sicurezza** pagina 203
**Trasmittenti e riceventi** pagina 184
**Fotocellule e colonnette** pagina 200
**Lampeggiatori** pagina 211
**Accessori vari** pagina 212

Automazioni per porte basculanti

ALTO TRANSITO

**Dimensioni max porta (L X H)**

3,5 x 2,7 m (5 x 3 m con due attuatori)

**Peso max porta**

15 Kg/mq

# 593

## Attuatore oleodinamico 230V

- Sicurezza antischiacciamento garantito da un dispositivo oleodinamico.
- Attuatore sicuro durevole, potente e silenzioso.
- Antintrusione affidata al blocco idraulico in apertura e chiusura.
- Possibilità di applicazione doppia su porte di dimensioni importanti.

**Sistema GREENtech:**
593 + E045S o E145S

### DIMENSIONI E CARATTERISTICHE TECNICHE

| **Modello** | **593** |
|---|---|
| Tensione di alimentazione di rete | 220-240V~ 50/60 Hz |
| Motore elettrico | Asincrono monofase |
| Potenza max | 220 W |
| Coppia max | 400 Nm (*) |
| Portata gruppo motore-pompa | 0,75 lpm (*) |
| Velocità angolare max | 9°15'/s (*) |
| Tempo di apertura | 20 |
| Temperatura ambiente di esercizio | -20 °C ÷ +55 °C |
| Termoprotezione | 120 °C |
| Grado di protezione | IP55 |
| Tipo di olio | FAAC HP OIL |
| Peso | 10 Kg |
| Dimensioni (LxPxH) | 500 x 148 x 93 mm |
| Dimensione max porta (LxH) | 3,50 x 2,70 5,00 X 3,00 (con due attuatori) |
| Peso max porta | 15 Kg/mq |
| Apparecchiatura elettronica | Non compresa |
| Frequenza di utilizzo | 50 cicli/ora |

*(*) dati riferiti a 230V~ 50Hz.*

## MODELLI FAMIGLIA

| Modello | Codice articolo |
|---|---|
| 593 | 110597 |

## CONFEZIONI

**593 comprende:** un attuatore oleodinamico, staffe di fissaggio, un condensatore di spunto 8µF 400V.

**Schemi di installazione tipo a pag. 251**

## APPARECCHIATURE ELETTRONICHE

Scheda elettronica E145S
Info a pag. 176

790076

Scheda elettronica E045S
Info a pag. 176

790077

## ACCESSORI

Contenitore mod. E per schede elettroniche

720119

Contenitore mod. L per schede elettroniche

720118

Contenitore mod. LM per schede elettroniche

720309

## >>

Longherone di fissaggio lunghezza 1,5 m

722291

Sblocco esterno a chiave per porte con spessore max 15 mm (dal n. 1 al n. 10)

424560001-10

Sblocco esterno a chiave per porte con spessore oltre 15 mm (dal n. 1 al n. 10)

424560101-10

Kit installazione finecorsa apertura e chiusura ♦

390474

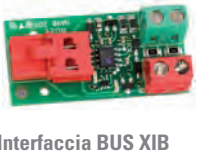

Interfaccia BUS XIB (per scheda E045 o E045S o E024S con fotocellula no BUS)

790062

## INSTALLAZIONE ASSEMBLAGGIO A SALDARE

Confezioni con due bracci telescopici dritti

390563

Confezioni con due bracci telescopici curvi

390564

Coppia tubi di trasmissione, supporti laterali, installazione con 1 operatore

736023 (1 op)

Coppia tubi di trasmissione, supporti laterali, installazione con 2 operatori

390594 (2 op)

## NOTA

Il kit installazione finecorsa deve essere abbinato alla scheda elettronica E145S.

**ALTRI ACCESSORI**

**Pulsanti a chiave** pagina 192 | **Coste di sicurezza** pagina 203 | **Trasmittenti e riceventi** pagina 184 | **Fotocellule e colonnette** pagina 200 | **Lampeggiatori** pagina 211 | **Accessori vari** pagina 212

Automazioni per porte basculanti

ALTO TRANSITO

**Dimensioni max porta (L X H)**

3,5 x 3 m (6 x 4 m con due attuatori)

**Peso max porta**

15 Kg/mq

# 580

## Attuatore oleodinamico 230V

- Sicurezza antischiacciamento garantito da un dispositivo oleodinamico.
- Attuatore sicuro durevole, potente e silenzioso.
- Garanzia della tenuta della porta in apertura, anche in caso di forte vento.
- Possibilità di applicazione doppia su porte di dimensioni importanti.

**Sistema GREENtech:**
580 + E045S o E145S

## DIMENSIONI E CARATTERISTICHE TECNICHE

| Modello | 580 CBAC | 580 SB |
|---|---|---|
| Tensione di alimentazione di rete | 220-240V~ 50/60 Hz | |
| Motore elettrico | Asincrono monofase | |
| Potenza max | 220 W | |
| Coppia max | 450 Nm (*) | |
| Portata gruppo motore-pompa | 0,75 lpm (*) | |
| Velocità angolare max | 9°15'/s (*) | |
| Tempo di apertura | 20 | |
| Temperatura ambiente di esercizio | -20 °C ÷ +55 °C | |
| Termoprotezione | 120 °C | |
| Grado di protezione | IP55 | |
| Tipo di olio | FAAC HP OIL | |
| Peso | 12 Kg | |
| Dimensioni (LxPxH) | 480 x 96 x 110 mm | |
| Dimensione max porta (LxH) | 3,50 x 3,00 (**) | |
| Peso max porta | 15 Kg/mq | |
| Apparecchiatura elettronica | Non compresa | |
| Frequenza di utilizzo | 60 cicli/ora | |

*(*) dati riferiti a 230V~ 50Hz.*

*(**) Per porte con larghezza superiore a 3,50 m installare due attuatori. Per gli attuatori senza blocco occorre installare un'elettroserratura.*

## MODELLI FAMIGLIA

| Modello | Codice articolo |
|---|---|
| 580 CBAC | 104501 |
| 580 SB | 104502 |

## CONFEZIONI

**580 comprende:** un attuatore oleodinamico - con blocco idraulico in apertura/chiusura (580 CBAC) - senza blocco (580 SB), un condensatore di spunto 8µF 400V.

**Schemi di installazione tipo a pag. 252**

## APPARECCHIATURE ELETTRONICHE

Scheda elettronica E045S
Info a pag. 176

790077

Scheda elettronica E145S
Info a pag. 176

790076

## ACCESSORI

Contenitore mod. E per schede elettroniche

720119

Contenitore mod. L per schede elettroniche

720118

Contenitore mod. LM per schede elettroniche

720309

## >>

Longherone di fissaggio lunghezza 1,5 m

722299

Sblocco esterno a chiave per porte con spessore max 15 mm (dal n. 1 al n. 10)

424560001-10

Sblocco esterno a chiave per porte con spessore oltre 15 mm (dal n. 1 al n. 10)

424560101-10

Interfaccia BUS XIB (per scheda E045 o E045S o E024S con fotocellula no BUS)

790062

## INSTALLAZIONE ASSEMBLAGGIO MECCANICO

Confezioni con due bracci telescopici dritti

390432

Confezioni con due bracci telescopici curvi

390433

Coppia tubi di trasmissione, supporti laterali, installazione con 1 attuatore

390434

Coppia tubi di trasmissione, supporti laterali, installazione con 2 attuatori

390435

**ALTRI ACCESSORI**

**Pulsanti a chiave** pagina 192

**Coste di sicurezza** pagina 203

**Trasmittenti e riceventi** pagina 184

**Fotocellule e colonnette** pagina 200

**Lampeggiatori** pagina 211

**Accessori vari** pagina 212

**LARGHEZZA MAX SINGOLO PANNELLO**

m

**TRANSITO**

MEDIO

ALTO

# AUTOMAZIONI PER PORTE A LIBRO

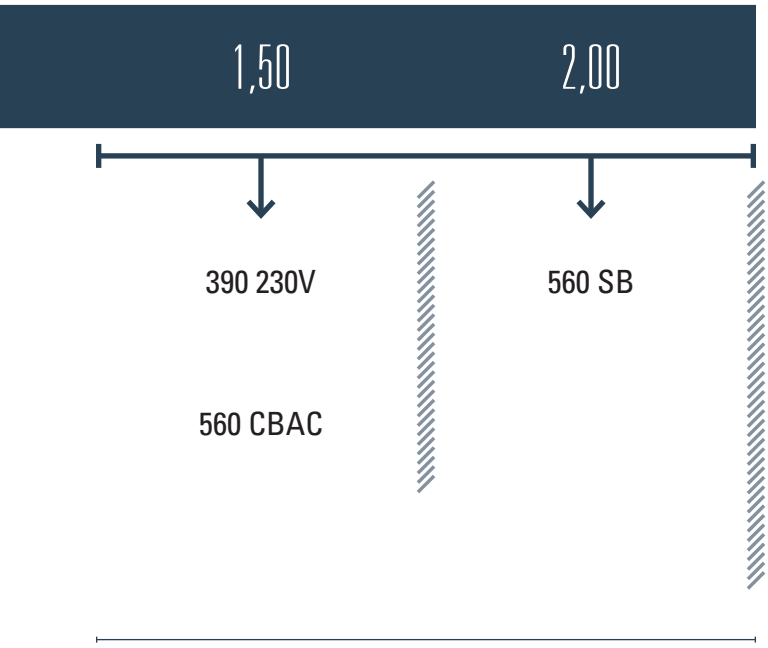


| | |
|---|---|
| 390 230V | elettromeccanico |
| 560 | oleodinamico |

Schemi di installazione tipo a pag. 234

Automazioni per porte a libro

MEDIO
TRANSITO

**Larghezza max singolo pannello**

1,5 m

# 390 230V

## Attuatore elettromeccanico a braccio articolato 230V

- Apertura mediante braccio telescopico.
- Installazione attuatore direttamente su uno dei due pannelli.
- Dispositivo di sblocco manuale azionabile dall'interno proprietà o dall'esterno.

**Sistema 230V GREENtech:**
390 230V + E045S
o E145S

## DIMENSIONI E CARATTERISTICHE TECNICHE

| **Modello** | **390 230V** |
|---|---|
| Tensione di alimentazione di rete | 220-240V~ 50/60 Hz |
| Motore elettrico | Asincrono monofase |
| Potenza max | 280 W |
| Coppia max | 250 Nm (*) |
| Velocità angolare max | 8 °/s (*) |
| Angolo max apertura anta | 120° |
| Temperatura ambiente di esercizio | -20°C ÷ +55°C |
| Termoprotezione | 140°C |
| Grado di protezione | IP44 |
| Peso | 11,5 Kg |
| Frequenza di utilizzo | S3 - 30% |
| Larghezza max anta | 1,8 m (3 m con elettroserratura) |
| Dimensioni (LxPxH) | 412 x 133 x 134 mm |
| Apparecchiatura elettronica | Non compresa |

*(*) dati riferiti a 230V~ 50Hz*

## MODELLI FAMIGLIA

| Modello | Codice articolo |
|---|---|
| 390 230V | 104570 |

## CONFEZIONI

**390 230V comprende:** un operatore elettromeccanico, accessori per l'installazione, un condensatore di spunto 8µF 400V, una chiave di sblocco.

## APPARECCHIATURE ELETTRONICHE

Scheda elettronica E045S
Info a pag. 176

790077

Scheda elettronica E145S
Info a pag. 176

790076

## ACCESSORI

Contenitore mod. L per schede elettroniche

720118

Contenitore mod. E per schede elettroniche

720119

Contenitore mod. LM per schede elettroniche

720309

## >>

Braccio telescopico (applicazione per porte a libro)

738706

Dispositivo sblocco esterno con cavo e guaina
Lunghezza 5 m♦

401057

Kit Finecorsa singolo (apertura o chiusura)

390682

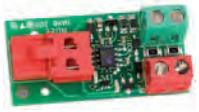

Interfaccia BUS XIB (per scheda E045 o E045S o E024S con fotocellula no BUS)

790062

## NOTA

**ATTENZIONE: gli operatori 390 devono essere corredati di braccio snodato (cancello a battente) o telescopico (per porte a libro).**
Per una porta a libro a due pannelli prevedere due operatori, due bracci snodati ed un'apparecchiatura elettronica di comando.
Gli operatori 390 possono essere corredati di un finecorsa in apertura e di un finecorsa in chiusura. Per la gestione del/i finecorsa sul 390 è necessario utilizzare la scheda E145S.


**ALTRI ACCESSORI**

**Pulsanti a chiave** pagina 192

**Coste di sicurezza** pagina 203

**Trasmittenti e riceventi** pagina 184

**Fotocellule e colonnette** pagina 200

**Lampeggiatori** pagina 211

**Accessori vari** pagina 212

Automazioni per porte a libro

ALTO TRANSITO

**Larghezza max singolo pannello**

1,5 - 2 m

# 560

## Attuatore oleodinamico 230V

- Ideale per portoni a libro con raccolta in 2 ante. Apertura e chiusura mediante braccio telescopico.
- In caso di blackout lo sblocco sull'attuatore permette apertura e chiusura manuale.
- Antischiacciamento garantito da coppia di valvole by-pass con sistema di inviolabilità delle stesse.

**Sistema GREENtech:**
560 + E045S o E145S

### DIMENSIONI E CARATTERISTICHE TECNICHE

| **Modello** | **560 CBAC** | **560 SB** |
|---|---|---|
| Tensione di alimentazione di rete | 220-240V~ 50/60 Hz | |
| Motore elettrico | Asincrono monofase | |
| Potenza max | 220 W | |
| Forza max di spinta | - | |
| Coppia max | 320 Nm (*) | |
| Velocità angolare max | 12,4 °/s (*) | |
| Portata gruppo motore-pompa | 1 lpm (*) | |
| Temperatura ambiente di esercizio | -20 °C ÷ +55 °C | |
| Termoprotezione | 120°C | |
| Grado di protezione | IP55 | |
| Tipo di olio | FAAC HP OIL | |
| Peso | 12 Kg | |
| Dimensioni (LxPxH) | 480 x 85 x 110 mm | |
| Apparecchiatura elettronica | Non compresa | |
| Larghezza max anta | 1,50 m (singolo pannello) | 2,00 m (singolo pannello) |
| Frequenza di utilizzo | 80 cicli/ora | |

*(*) dati riferiti a 230V~ 50Hz.*

## MODELLI FAMIGLIA

| Modello | Codice articolo |
|---|---|
| 560 CBAC | 104561 |
| 560 SB | 104562 |

## CONFEZIONI

**560 comprende:** un attuatore oleodinamico - con blocco idraulico in apertura/chiusura **(560 CBAC)** - senza blocco idraulico **(560 SB)**, un condensatore di spunto 8µF 400V.

## APPARECCHIATURE ELETTRONICHE

Scheda elettronica E045S
Info a pag. 176

790077

Scheda elettronica E145S
Info a pag. 176

790076

## ACCESSORI

Contenitore mod. L per schede elettroniche

720118

Contenitore mod. E per schede elettroniche

720119

Contenitore mod. LM per schede elettroniche

720309

## >>

Braccio telescopico articolato con accessori per l'installazione

738700

Braccio telescopico standard con accessori per l'installazione

738703

Sblocco manuale a carrucola

490251

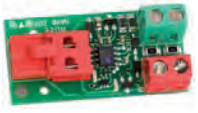

Interfaccia BUS XIB (per scheda E045 o E045S o E024S con fotocellula no BUS)

790062


**ALTRI ACCESSORI**

**Pulsanti a chiave** pagina 192

**Coste di sicurezza** pagina 203

**Trasmittenti e riceventi** pagina 184

**Fotocellule e colonnette** pagina 200

**Lampeggiatori** pagina 211

**Accessori vari** pagina 212

**LUNGHEZZA MAX ASTA** | m |

**TEMPO DI APERTURA** | s |

**TRANSITO**

MEDIO

ALTO

# BARRIERE AUTOMATICHE

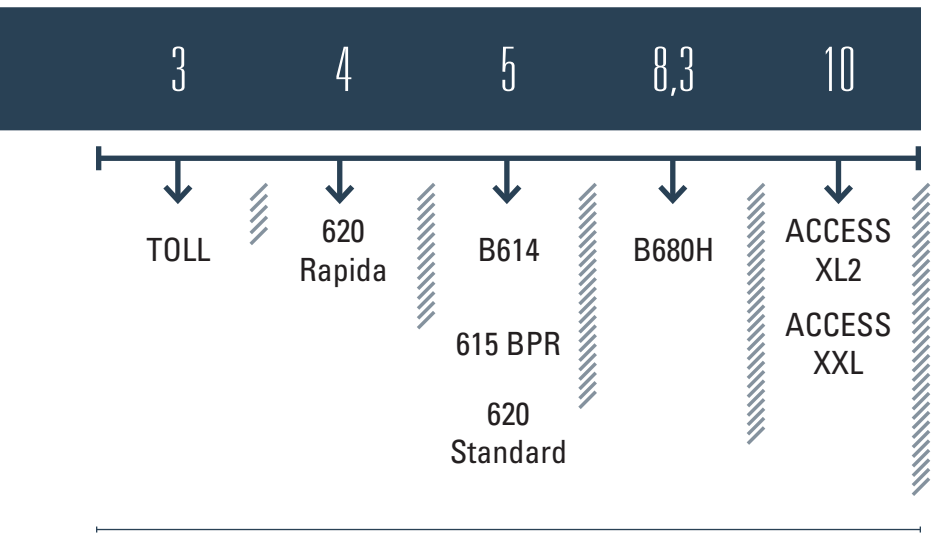


Schemi di installazione tipo a pag. 234

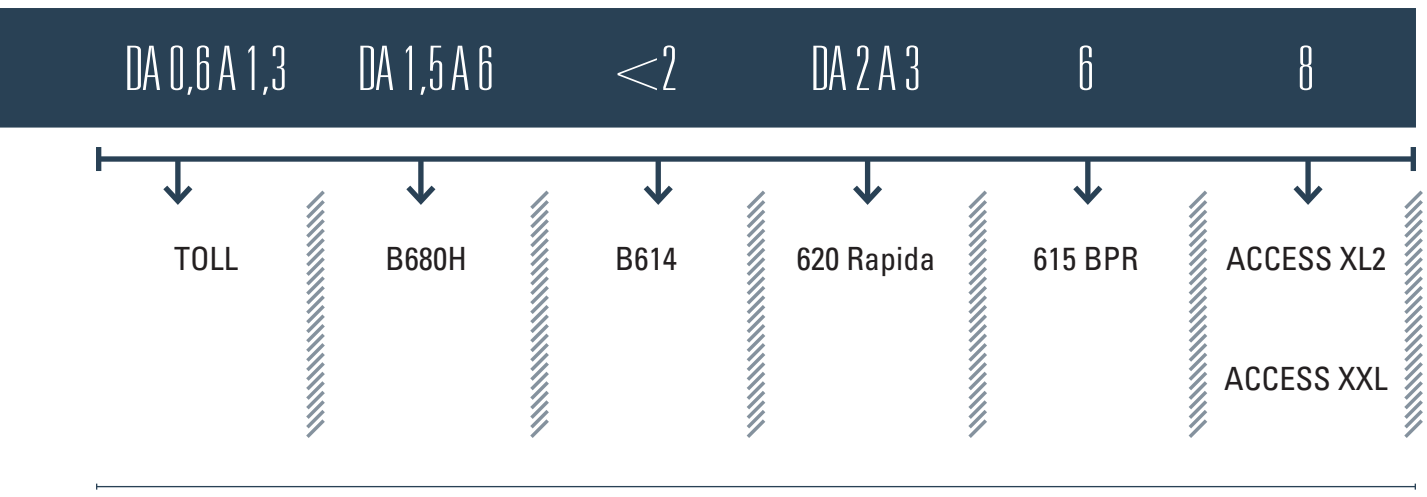


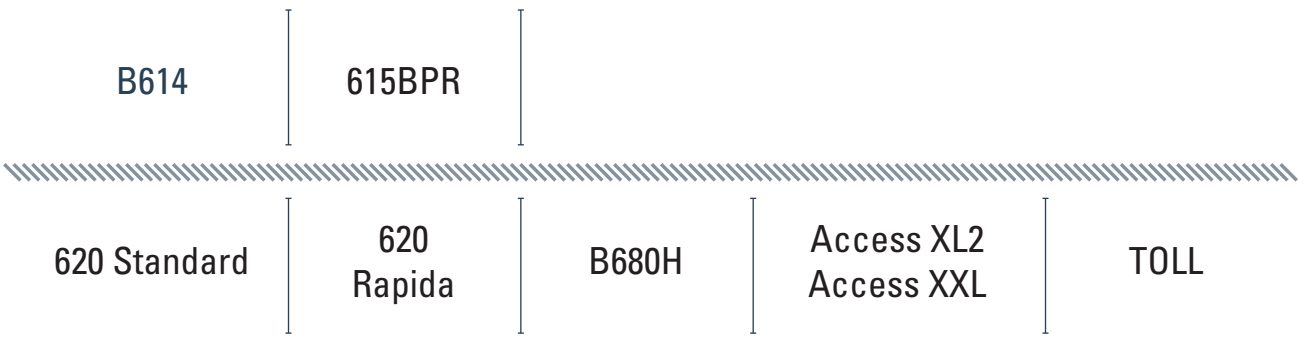

# B614

## Barriera automatica 24V

MEDIO
TRANSITO

**Lunghezza asta max**

5 m

**Tempo di apertura**

<2 s (80° con asta 3 m)

SOLAR FAST

- Massima sicurezza antischiacciamento e motore con encoder integrato.
- Regolazione di velocità e fluidità di movimento.
- Apparecchiatura elettronica integrata nella parte superiore di facile accesso e programmazione intuitiva.

safe zone · green tech · omni DEC · 2easy · CE

Guarda il video
vimeo.com/faacgroup/b614it

## DIMENSIONI E CARATTERISTICHE TECNICHE

| **Modello** | **B614** |
|---|---|
| Tensione di alimentazione di rete | 220-240V ~ 50/60 Hz |
| Motore elettrico | Con spazzole 24V ⎓ |
| Potenza max | 165 W |
| Coppia max | 300 Nm |
| Tipo di materiale | Acciaio |
| Tipo di trattamento | Prezincatura spessore 20µm + verniciatura a polvere in poliestere |
| Encoder | Incrementale integrato nel motore |
| Tipo di rallentamento | Elettronico + meccanico |
| Tipo di asta | Rettangolare e tonda |
| Temperatura ambiente di esercizio | -20°C ÷ +55°C |
| Grado di protezione | IP55 (scheda di controllo) - IP44 |
| Peso | 40 Kg |
| Dimensioni (LxPxH) | 360 x 250 x 1163 mm (Base di installazione 305 x 230 mm) |
| Lunghezza max asta | 5 m |
| Tempo di apertura | < 2 s (80°- 3m) |
| Frequenza di utilizzo | Utilizzo continuo |
| Apparecchiatura elettronica | E614 |

*(*) dati riferiti a 230V~ 50Hz.*

## MODELLI FAMIGLIA

| Modello | Codice articolo |
|---|---|
| B614 ROSSO RAL 3020 | 104614 |
| B614 GRIGIO RAL 9006 | 1046143 |

## CONFEZIONI

**B614 comprende:** corpo barriera, motoriduttore elettromeccanico e sistema di trasmissione, apparecchiatura elettronica, accessori d'installazione, una chiave di sblocco triangolare.

**Schemi di installazione tipo a pag. 253**

## APPARECCHIATURE ELETTRONICHE

Scheda elettronica E614 (incorporata nell'automatismo)
Info a pag. 180

63001034

## ACCESSORI COMUNI PER TUTTE LE APPLICAZIONI

Kit siepe lunghezza 2 m

428441

Kit siepe lunghezza 3 m

428446

Piedino di estremità regolabile per appoggio asta

428805

Piastra di supporto per forcella

737621

Forcella regolabile per supporto asta

428806

Piastra di fondazione

490183

## >>

Lampeggiante semaforico integrato B614

410032

Chiave di sblocco supplementare triangolare (confez. da 10 pz.)

713002

Kit batteria d'emergenza XBAT 24 ♦

390923

**ALTRI ACCESSORI**

**Pulsanti a chiave** pagina 192

**Coste di sicurezza** pagina 203

**Trasmittenti e riceventi** pagina 184

**Fotocellule e colonnette** pagina 200

**Lampeggiatori** pagina 211

**Accessori vari** pagina 212

# B614

## ASTE TONDE S E ACCESSORI SPECIFICI

Aste tonde S - Ø 75 mm (adesivi non compresi)

| Lunghezza (mm) | Codice articolo |
|---|---|
| 2.300 | 428045 |
| 3.300 | 428042 |
| 4.300 | 428043 |
| 5.000 | 428002 |

le aste tonde S dispongono di un profilo di gomma antiurto; per una ragione di bilanciamento non è possibile installare sul profilo dell'asta delle coste di sicurezza "attive".

Tasca di fissaggio per aste tonde S 615/620/ B614 ♦

428445

Kit articolata per asta tonda S (max 4 m)

428444

## >>

Cordone luminoso confez. da 12 m

390993

Kit 6 adesivi catarifrangenti

490117

Kit collegamento luci asta

390992

## MOLLE DI BILANCIAMENTO PER ASTE TONDE S

Molla di bilanciamento B614

721209

Confezione attacchi doppia molla ♦

490186

## NUMERO DI MOLLE NECESSARIO

| Numero molle | Asta (mm) | Asta con luci (mm) | Asta con siepe (mm) | Asta con piedino (mm) | Asta con luci e piedino (mm) | Asta con luci e siepe (mm) | Asta con siepe e piedino (mm) | Asta con luci siepe e piedino (mm) | Asta con kit articolazione (mm) |
|---|---|---|---|---|---|---|---|---|---|
| 1 | 1900 ÷ 4400 | 1800 ÷ 4150 | 1700 ÷ 3740 | 1400 ÷ 3750 | 1400 ÷ 3650 | 1550 ÷ 3550 | 1750 ÷ 3250 | 1750 ÷ 2540 | 2300 ÷ 3300<br>3310 ÷ 3800 (se A≤2500)<br>3810 ÷ 4800 (se A≤2200) |
| 2 | 4410 ÷ 4900 | 4160 ÷ 4900 | 3750 ÷ 4900 | 3760 ÷ 4900 | 3660 ÷ 4900 | 3560 ÷ 4900 | 3260 ÷ 4550 | 2550 ÷ 4100 | 3310 ÷ 3800 (se A>2500)<br>3810 ÷ 4800 (se A>2200) |

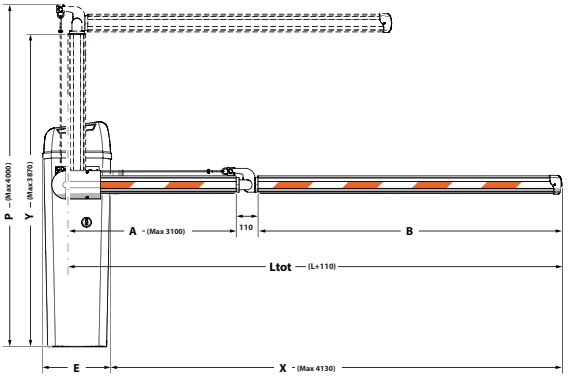


| Misure (mm)<br>Dimensions (mm)<br>Größe (mm)<br>Dimensie (mm) | |
|---|---|
| A | P - 900 |
| B | L - A |
| E | 360 |
| X | L - 170 |
| L | A+B (Max 4300) |

## NOTA

♦ La tasca di fissaggio asta non è compresa nel cofano e deve essere ordinata separatamente.
♦ Utilizzare nel caso siano necessarie due molle di bilanciamento.

## ASTE RETTANGOLARI E ACCESSORI SPECIFICI

Asta rettangolare standard

| Lunghezza (mm) | Codice articolo |
|---|---|
| 2.315 | 428088 |
| 2.815 | 428089 |
| 3.815 | 428090 |
| 4.815 | 428091 |

le aste rettangolari dispongono di un profilo di gomma antiurto; per una ragione di bilanciamento non è possibile installare sul profilo dell'asta delle coste di sicurezza "attive".

Tasca di fissaggio per asta rettangolare ♦

428342

Kit articolazione - H max soffitto 3 m (solo per aste rettangolari standard)

428137

## >>

Kit collegamento luci asta

390992

Cordone luminoso confez. da 12 m

390993

Kit installazione luci asta rettangolare ♦

390184

## MOLLE DI BILANCIAMENTO PER ASTE RETTANGOLARI

Molla di bilanciamento B614

721209

Confezione attacchi doppia molla ♦

490186

## NUMERO DI MOLLE NECESSARIO

| Numero molle | Asta (mm) | Asta con luci (mm) | Asta con siepe (mm) | Asta con piedino (mm) | Asta con siepe e piedino (mm) | Asta con kit articolazione (mm) |
|---|---|---|---|---|---|---|
| 1 | 1850 ÷ 4300 | 1800 ÷ 4100 | 1650 ÷ 3800 | 1350 ÷ 3700 | 1750 ÷ 3350 | 1850 ÷ 2815<br>2816 ÷ 3315 (se A≤ 1600)<br>3316 ÷ 3815 (se A≤ 1250) |
| 2 | 4310 ÷ 4810 | 4110 ÷ 4810 | 3810 ÷ 4810 | 3700 ÷ 4810 | 3360 ÷ 4700 | 2816 ÷ 3315 (se A> 1600)<br>3316 ÷ 3815 (se A> 1250) |

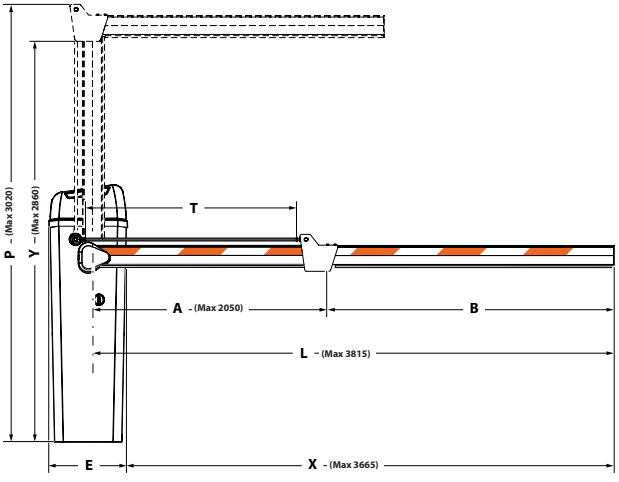


| Misure (mm)<br>Dimensions (mm)<br>Größe (mm)<br>Dimensie (mm) | |
|---|---|
| A | P - 970 |
| B | L - A |
| T | A - 50 |
| E | 360 |
| X | L - 150 |

## NOTA

♦ La tasca di fissaggio asta non è compresa nel cofano e deve essere ordinata separatamente.
♦ Utilizzare nel caso siano necessarie due molle di bilanciamento.
♦ L'installazione del kit comporta la sostituzione del profilo in gomma antiurto nero con quello fornito rosso. L'utilizzo del kit non è compatibile con altri accessori installati sull'asta.

MEDIO
TRANSITO

**Lunghezza asta max**

5 m

**Tempo di apertura**

5,7 s

# 615BPR

## Barriera automatica 230V

- Attuatore oleodinamico con blocco in apertura e chiusura.
- Ideale per passaggi a media frequenza di transito e il controllo di piccole e medie aree private.
- Equipaggiata di serie con finecorsa e sicurezza oleodinamica antischiacciamento.

CE

## DIMENSIONI E CARATTERISTICHE TECNICHE

| Modello | 615BPR Standard Arancio RAL 2004 | 615BPR Standard Grigio RAL 9006 |
|---|---|---|
| Tensione di alimentazione di rete | 220-240V~ 50/60 Hz | |
| Motore elettrico | Asincrono monofase | |
| Velocità di rotazione motore | 1.400 rpm (*) | |
| Potenza max | 220 W | |
| Coppia max | 0 ÷ 400 Nm (*) | |
| Portata gruppo motore-pompa | 1,5 lpm (*) | |
| Tipo di materiale | Acciaio | |
| Tipo di trattamento | Primer anticorrosivo 100 microns + Verniciatura in poliestere RAL 2004 - RAL 9006 | |
| Encoder | No - sicurezza oleodinamica antischiacciamento | |
| Tipo di rallentamento | Elettronico - Regolabile | |
| Tipo di asta | Rettangolare - Rettangolare con siepe - Rettangolare articolata - Tonda con luci | |
| Temperatura ambiente di esercizio | -20°C ÷ +55°C | |
| Termoprotezione | 120°C | |
| Raffreddamento | - | |
| Grado di protezione | IP44 | |
| Peso | 34 Kg | |
| Tipo di olio | FAAC HP OIL | |
| Dimensioni (LxPxH) | 270 x 140 x 1015 mm | |
| Lunghezza max asta | 5 m | |
| Tempo di apertura | 5,7 s (90°) | |
| Frequenza di utilizzo | 50% | |
| Apparecchiatura elettronica | 615BPR incorporata | |

*(*) dati riferiti a 230V~ 50Hz.*

## MODELLI FAMIGLIA

| Modello | Codice articolo |
|---|---|
| 615BPR Standard Arancio RAL 2004 | 104906 |
| 615BPR Standard Grigio RAL 9006 | 104910 |

## CONFEZIONI

**615BPR comprende:** corpo barriera, sistema oleodinamico di trasmissione completo di centralina oleodinamica e pistone a doppio effetto, scheda elettronica 615BPR incorporata, accessori d'installazione, una chiave di sblocco triangolare.

**Schemi di installazione tipo a pag. 253**

## APPARECCHIATURE ELETTRONICHE

**Scheda elettronica 615BPR (incorporata nell'automatismo)**
**Info a pag. 181**

790281

## ACCESSORI COMUNI PER TUTTE LE APPLICAZIONI

**Kit siepe lunghezza 2 m** ♦

428441

**Kit siepe lunghezza 3 m** ♦

428446

**Forcella regolabile per supporto asta**

428806

**Piastra di supporto per forcella**

737621

**Piedino di estremità regolabile per appoggio asta** ♦

428805

**Piastra di fondazione**

490073

## >>

**Valvola antivandalismo**

401066

**Chiave di sblocco supplementare triangolare (confez. da 10 pz.)**

713002

## NOTA

ATTENZIONE: l'asta rettangolare e l'asta tonda S dispongono di un profilo in gomma antiurto; per una ragione di bilanciamento non è possibile installare sul profilo dell'asta delle coste di sicurezza "attive".

♦ Per un corretto bilanciamento, l'installazione di un piedino su un'asta e su un'asta con siepe, comporta la scelta di un cofano barriera per una lunghezza asta superiore di 0,5 m.

**ALTRI ACCESSORI**

**Pulsanti a chiave** pagina 192

**Sensori Laser** pagina 208

**Trasmittenti e riceventi** pagina 184

**Fotocellule e colonnette** pagina 200

**Lampeggiatori** pagina 211

**Accessori vari** pagina 212

# 615BPR

## ASTE TONDE S E ACCESSORI SPECIFICI

Aste tonde S - Ø 75 mm (adesivi non compresi)

| Lunghezza (mm) | Codice articolo |
|---|---|
| 2.300 | 428045 |
| 3.300 | 428042 |
| 4.300 | 428043 |
| 5.000 | 428002 |

le aste tonde S dispongono di un profilo di gomma antiurto; per una ragione di bilanciamento non è possibile installare sul profilo dell'asta delle coste di sicurezza "attive".

Tasca di fissaggio per aste tonde S 615/620/B614 ♦

428445

Kit collegamento luci asta 615

390081

>>

Cordone luminoso confez. da 12 m

390993 **€ 200,00**

Kit 6 adesivi catarifrangenti

490117 **€ 20,00**

## MOLLE DI BILANCIAMENTO PER ASTE TONDE S

| Ø (mm) | Asta tonda S (mm) | Asta tonda S con piedino (mm) | Asta tonda S con siepe (mm) | Asta tonda S con siepe e piedino (mm) | Codice articolo |
|---|---|---|---|---|---|
| 5,5 | 0 ÷ 2.300 | 0 ÷ 2.300 | 0 ÷ 2.300 | | 721008 |
| 6,0 | 2.310 ÷ 3.300 | | | 0 ÷ 2.300 | 721005 |
| 7,0 | 3.310 ÷ 4.300 | 2.310 ÷ 3.300 | 2.310 ÷ 3.300 | 2.310 ÷ 3.300 | 721006 |
| 8,0 | 4.310 ÷ 5.000 | 3.310 ÷ 4.300 | 3.310 ÷ 4.300 | | 721018 |

Le molle di bilanciamento non sono comprese nel cofano e devono essere ordinate separatamente. Con l'uso del kit siepe e/o piedino d'estremità si raccomanda di scegliere opportunamente la molla di bilanciamento.

## MOLLE DI BILANCIAMENTO PER ASTE TONDE S CON LUCI

| Ø (mm) | Asta tonda S con luci (mm) | Asta tonda S con luci e piedino (mm) | Asta tonda S con luci e siepe (mm) | Asta tonda S con luci, siepe e piedino (mm) | Codice articolo |
|---|---|---|---|---|---|
| 5,5 | 0 ÷ 2.300 | 0 ÷ 2.300 | | | 721008 |
| 6,0 | 2.310 ÷ 3.300 | | 0 ÷ 2.300 | 0 ÷ 2.300 | 721005 |
| 7,5 | 3.310 ÷ 4.300 | 2.310 ÷ 3.300 | 2.310 ÷ 3.300 | 2.310 ÷ 3.300 | 721007 |
| 8,0 | 4.310 ÷ 5.000 | 3.310 ÷ 4.300 | 3.310 ÷ 4.300 | | 721018 |

Le molle di bilanciamento non sono comprese nel cofano e devono essere ordinate separatamente. Con l'uso del kit siepe e/o piedino d'estremità si raccomanda di scegliere opportunamente la molla di bilanciamento.

## NOTA

♦ La tasca di fissaggio asta non è compresa nel cofano e deve essere ordinata separatamente.

## ASTE RETTANGOLARI E ACCESSORI SPECIFICI

Asta rettangolare standard

| Lunghezza (mm) | Codice articolo |
|---|---|
| 2.315 | 428088 |
| 2.815 | 428089 |
| 3.815 | 428090 |
| 4.815 | 428091 |

le aste rettangolari dispongono di un profilo di gomma antiurto; per una ragione di bilanciamento non è possibile installare sul profilo dell'asta delle coste di sicurezza "attive".

Tasca di fissaggio per asta rettangolare ♦

428342

Kit articolazione - H max soffitto 3 m (solo per aste rettangolari standard)

428137

## >>

Kit collegamento luci asta 615

390081

Cordone luminoso confez. da 12 m

390993

Kit installazione luci asta rettangolare ♦

390184

## NOTA

♦ La tasca di fissaggio asta non è compresa nel cofano e deve essere ordinata separatamente.

♦ L'installazione del kit comporta la sostituzione del profilo in gomma antiurto nero con quello fornito rosso. L'utilizzo del kit non è compatibile con altri accessori installati sull'asta.

## MOLLE DI BILANCIAMENTO PER ASTE RETTANGOLARI

| Ø (mm) | Aste rettangolari (mm) | Aste rett. con luci (mm) | Aste rett. con siepe (mm) | Aste rett. con piedino (mm) | Aste rett. con siepe e piedino (mm) | Codice articolo |
|---|---|---|---|---|---|---|
| 5,5 | 1.315 ÷ 2.315 | 1.315 ÷ 2.315 | 1.315 ÷ 2.315 | 1.315 ÷ 1.815 | 1.315 ÷ 1.815 | 721008 |
| 6,0 | 2.316 ÷ 2.815 | 2.316 ÷ 2.815 | 2.316 ÷ 2.815 | 1.816 ÷ 2.315 | 1.816 ÷ 2.315 | 721005 |
| 7,0 | 2.816 ÷ 3.815 | 2.816 ÷ 3.670 | | 2.316 ÷ 2.815 | | 721006 |
| 7,5 | | | 2.816 ÷ 3.815 | | 2.316 ÷ 3.315 | 721007 |
| 8,0 | 3.816 ÷ 4.815 | 3.671 ÷ 4.815 | | 2.816 ÷ 3.815 | | 721018 |

Le molle di bilanciamento non sono comprese nel cofano e devono essere ordinate separatamente. Con l'uso del kit siepe e/o piedino d'estremità si raccomanda di scegliere opportunamente la molla di bilanciamento.

## ASTE ARTICOLATE

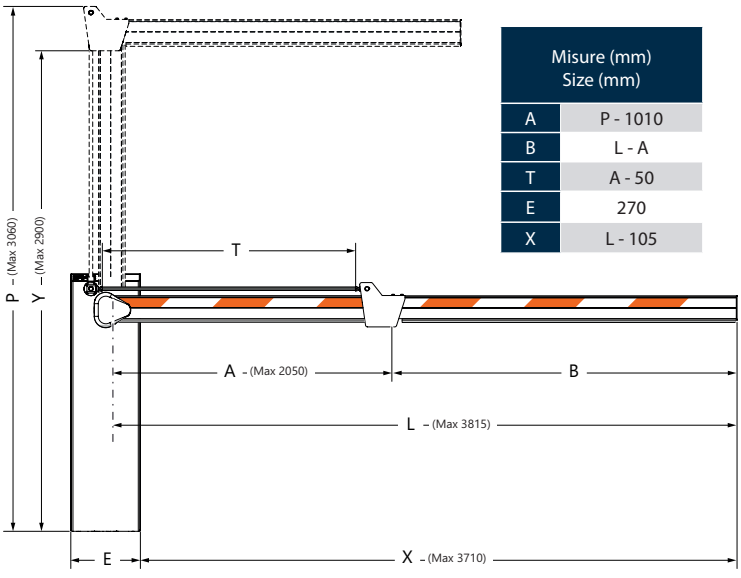


| Misure (mm) Size (mm) | |
|---|---|
| A | P - 1010 |
| B | L - A |
| T | A - 50 |
| E | 270 |
| X | L - 105 |

## MOLLE DI BILANCIAMENTO 615 ARTICOLATA

| CODICI MOLLE BILANCIAMENTO | | | | | | |
|---|---|---|---|---|---|---|
| A | mm | 3815 | 3315 | 2815 | 2315 | 1815 |
| | 750 | 721007 | 721006 | 721006 | 721005 | 721008 |
| | 1000 | 721007 | 721006 | 721006 | 721005 | 721008 |
| | 1250 | 721007 | 721006 | 721006 | 721005 | 721008 |
| | 1500 | 721007 | 721006 | 721006 | 721005 | 721005 |
| | 1750 | 721007 | 721006 | 721006 | 721006 | 721005 |
| | 2050 | 721007 | 721007 | 721006 | 721006 | |
| | L | | | | | |

# 620 Standard

## Barriera automatica 230V

ALTO TRANSITO

**Lunghezza asta max**

4 - 5 m

**Tempo di apertura**

3,5 - 4,5 s

- Rallentamento elettronico brevettato e segnalazione stati barriera a dispositivi di gestione traffico.
- Ideali per traffico intenso ma non continuo.
- Detector integrato due canali indipendenti e 11 logiche pre-impostate.

2easy CE

## DIMENSIONI E CARATTERISTICHE TECNICHE

| **Modello** | **620 Standard** |
|---|---|
| Tensione di alimentazione di rete | 220-240V~ 50/60 Hz |
| Motore elettrico | Asincrono monofase |
| Velocità di rotazione motore | 1400 rpm (*) |
| Potenza max | 220 W |
| Coppia max | 0 ÷ 220 / 0 ÷ 180 Nm (*) |
| Portata gruppo motore-pompa | 0,75-1 lpm (*) |
| Tipo di materiale | Acciaio |
| Tipo di trattamento | Primer anticorrosivo 100 microns + Verniciatura in poliestere RAL 2004 |
| Encoder | No - sicurezza oleodinamica antischiacciamento |
| Tipo di rallentamento | Elettronico - Regolabile con camme |
| Tipo di asta | Rettangolare - Rettangolare con siepe - Articolata - Tonda - Tonda pivottante |
| Temperatura ambiente di esercizio | -20°C ÷ +55°C |
| Termoprotezione | 120°C |
| Raffreddamento | - |
| Grado di protezione | IP44 |
| Peso | 73 Kg |
| Tipo di olio | FAAC HP OIL |
| Dimensioni (LxPxH) | 350 x 170 x 1080 mm |
| Lunghezza max asta | 5 m |
| Tempo di apertura | 3,5 s (90° - 3 m) - 4,5 s (90° - 4 m) |
| Frequenza di utilizzo | 70% |
| Apparecchiatura elettronica | 624BLD incorporata |

*(*) dati riferiti a 230V~ 50Hz.*

## MODELLI FAMIGLIA

| Modello | Codice articolo |
|---|---|
| 620 standard sx/dx | Vedi tabella seguente |

## CONFEZIONI

**620 standard comprende:** corpo barriera - per asta rettangolare / tonda / tonda pivottante / tonda S (620 Standard) - per asta rettangolare articolata (620 Standard articolata), sistema oleodinamico di trasmissione del moto completo di molla di bilanciamento, scheda elettronica 624BLD incorporata, accessori d'installazione, una chiave di sblocco triangolare.

**Schemi di installazione tipo a pag. 254**

## TABELLA CODICI DI ORDINAZIONE BARRIERA

| Modello | Asta | Lunghezza asta (mm) | Codice versione SX | Codice versione DX |
|---|---|---|---|---|
| 620 Standard | 620 rettangolare standard | 1.315 ÷ 2.055 | 1046268 | - |
| | | 2.065 ÷ 2.555 | 1046208 | 1046408 |
| | | 2.565 ÷ 3.055 | 1046278 | 1046478 |
| | | 3.065 ÷ 3.815 | 1046288 | 1046488 |
| | | 3.825 ÷ 4.815 | 1046228 | 1046428 |
| | 620 rettangolare standard con luci | 1.315 ÷ 2.055 | 1046268 | - |
| | | 2.065 ÷ 2.555 | 1046208 | 1046408 |
| | | 2.565 ÷ 3.055 | 1046278 | 1046478 |
| | | 3.065 ÷ 3.665 | 1046288 | 1046488 |
| | | 3.675 ÷ 4.490 | 1046228 | 1046428 |
| | | 4.500 ÷ 4.815 | 1047508 | 1047518 |
| | 620 rettangolare standard con siepe | 1.815 ÷ 2.805 | 1046208 | 1046408 |
| | | 2.815 ÷ 3.555 | 1046218 | 1046418 |
| | | 3.565 ÷ 3.815 | 1046228 | 1046428 |
| | | 3.825 ÷ 4.815 | 1047508 | 1047518 |
| | 620 tonda S | 0 ÷ 2.300 | 1046268 | - |
| | | 2.310 ÷ 2.800 | 1046208 | 1046408 |
| | | 2.810 ÷ 3.300 | 1046278 | 1046478 |
| | | 3.310 ÷ 3.800 | 1046288 | 1046488 |
| | | 3.810 ÷ 4.300 | 1046228 | 1046428 |
| | | 4.310 ÷ 5.000 | 1046228 | 1046428 |
| | 620 tonda S con siepe | 0 ÷ 2.300 | 1046268 | - |
| | | 2.310 ÷ 2.800 | 1046208 | 1046408 |
| | | 2.810 ÷ 3.300 | 1046218 | 1046418 |
| | | 3.310 ÷ 3.800 | 1046228 | 1046428 |
| | | 3.810 ÷ 4.300 | 1047508 | 1047518 |
| | | 4.310 ÷ 5.000 | 1047508 | 1047518 |
| | 620 tonda pivottante | 1.500 ÷ 2.240 | 1046268 | - |
| | | 2.250 ÷ 2.740 | 1046208 | 1046408 |
| | | 2.750 ÷ 3.000 | 1046278 | 1046478 |
| 620 Standard ARTICOLATA | 620 rettangolare articolata A(*) = 1315 ÷ 1814 mm | 2.825 ÷ 3.815 | 1047048 | 1047148 |
| | 620 rettangolare articolata A(*) = 1815 ÷ 2075 mm | 1.825 ÷ 2.815 | 1047048 | 1047148 |

*(*) A = H - 1125 (mm) dove H è l'altezza tra pavimento e soffitto.*

**Per un corretto bilanciamento, l'installazione di un piedino su un'asta e su un'asta con siepe, comporta la scelta di un cofano barriera per una lunghezza asta superiore di 0,5 m.**

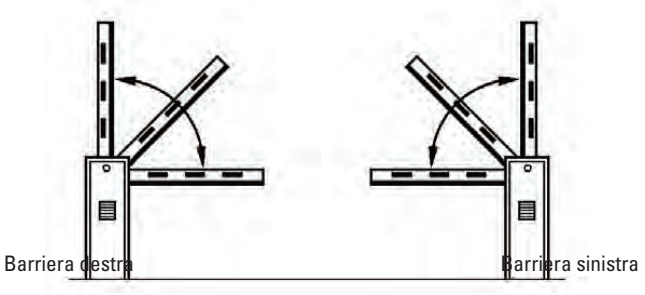


## NOTA

Il corpo barriera destro o sinistro si determina guardando la barriera dal lato sportello (vedere disegno). Normalmente lo sportello è rivolto all'interno della proprietà.

# 620 Standard

## APPARECCHIATURE ELETTRONICHE

Scheda elettronica 624BLD (incorporata nell'automatismo)
Info a pag. 180

2022715

## ACCESSORI COMUNI PER TUTTE LE APPLICAZIONI

Piastra di fondazione

490058

Kit siepe lunghezza 2 m ♦

428441

Kit siepe lunghezza 3 m ♦

428446

>>

Forcella regolabile per supporto asta

428806

Piastra di supporto per forcella

737621

Piedino di estremità regolabile per appoggio asta

428805

Valvola antivandalismo

401066

Gruppo antipanico ♦

401051

Serratura di sblocco con chiave personalizzata (dal n. 1 al n. 10)

424641-50

>>

Chiave di sblocco supplementare triangolare (confez. da 10 pz.)

713002

## ASTE TONDE PIVOTTANTI E ACCESSORI SPECIFICI

Aste tonde pivottanti

| Lunghezza (mm) | Codice articolo |
|---|---|
| 3.000 | 428176 |
| Non è possibile utilizzare siepi, piedino e forcella in abbinamento alle aste tonde pivottanti. | |

Tasca di fissaggio per asta tonda pivottante - (INOX)

428163

Sensore sfondamento per aste tonde pivottanti

390828

## NOTA

♦ Per un corretto bilanciamento, l'installazione di un piedino su un'asta e su un'asta con siepe, comporta la scelta di un cofano barriera per una lunghezza asta superiore di 0,5 m.

♦ Il gruppo antipanico e la valvola antivandalismo non possono coesistere sulla stessa barriera. Consente l'apertura manuale dell'asta in caso di assenza di alimentazione elettrica.

## ASTE TONDE S E ACCESSORI SPECIFICI

Aste tonde S - Ø 75 mm (adesivi non compresi)

| Lunghezza (mm) | Codice articolo |
|---|---|
| 2.300 | 428045 |
| 3.300 | 428042 |
| 4.300 | 428043 |
| 5.000 | 428002 |

le aste tonde S dispongono di un profilo di gomma antiurto; per una ragione di bilanciamento non è possibile installare sul profilo dell'asta delle coste di sicurezza "attive".

## >>

Cordone luminoso confez. da 12 m

390993

Kit 6 adesivi catarifrangenti

490117

Tasca di fissaggio per aste tonde S 615/620/B614 ♦

428445

Kit collegamento luci asta

390992

## ASTE RETTANGOLARI E ACCESSORI SPECIFICI

Asta rettangolare standard

| Lunghezza (mm) | Codice articolo |
|---|---|
| 2.315 | 428088 |
| 2.815 | 428089 |
| 3.815 | 428090 |
| 4.815 | 428091 |

le aste rettangolari dispongono di un profilo di gomma antiurto; per una ragione di bilanciamento non è possibile installare sul profilo dell'asta delle coste di sicurezza "attive".

Tasca di fissaggio per asta rettangolare ♦

428342

Kit articolazione - H max soffitto 3 m (solo per aste rettangolari standard)

428137

## >>

Kit collegamento luci asta

390992

Cordone luminoso confez. da 12 m

390993

Kit installazione luci asta rettangolare ♦

390184

## NOTA

♦ La tasca di fissaggio asta non è compresa nel cofano e deve essere ordinata separatamente.
♦ L'installazione del kit comporta la sostituzione del profilo in gomma antiurto nero con quello fornito rosso. L'utilizzo del kit non è compatibile con altri accessori installati sull'asta.


**ALTRI ACCESSORI**

**Pulsanti a chiave** pagina 192

**Sensori Laser** pagina 208

**Trasmittenti e riceventi** pagina 184

**Fotocellule e colonnette** pagina 200

**Lampeggiatori** pagina 211

**Accessori vari** pagina 212

# 620 Rapida

## Barriera automatica 230V

ALTO TRANSITO

**Lunghezza asta max**

3 - 3,8 m

**Tempo di apertura**

2 - 3 s

SOLAR FAST

- Rallentamento elettronico brevettato e segnalazione stati barriera a dispositivi di gestione traffico.
- Ideale per traffico intenso, dove è richiesta velocità di apertura.
- Detector integrato due canali indipendenti e 11 logiche pre-impostate.

2easy CE

## DIMENSIONI E CARATTERISTICHE TECNICHE

| **Modello** | **620 Rapida** |
|---|---|
| Tensione di alimentazione di rete | 220-240V~ 50/60 Hz |
| Motore elettrico | Asincrono monofase |
| Velocità di rotazione motore | 1.400 - 2.800 rpm (*) |
| Potenza max | 220 W |
| Coppia max | 0 ÷ 150 / 0 ÷ 140 Nm (*) |
| Portata gruppo motore-pompa | 1,5 - 2 lpm (*) |
| Tipo di materiale | Acciaio |
| Tipo di trattamento | Primer anticorrosivo 100 microns + Verniciatura in poliestere RAL 2004 |
| Encoder | No - sicurezza oleodinamica antischiacciamento |
| Tipo di rallentamento | Elettronico - Regolabile con camme |
| Tipo di asta | Rettangolare - Articolata - Tonda - Tonda pivottante |
| Temperatura ambiente di esercizio | -20°C ÷ +55°C |
| Termoprotezione | 120°C |
| Raffreddamento | Ad aria forzata |
| Grado di protezione | IP44 |
| Peso | 73 Kg |
| Tipo di olio | FAAC HP OIL |
| Dimensioni (LxPxH) | 350 x 170 x 1080 mm |
| Lunghezza max asta | 3,8 m |
| Tempo di apertura | 2 s (90° - 3 m) - 3 s (90° - 4 m) |
| Frequenza di utilizzo | 100% |
| Apparecchiatura elettronica | 624BLD incorporata |

*(*) dati riferiti a 230V~ 50Hz.*

## MODELLI FAMIGLIA

| Modello | Codice articolo |
|---|---|
| 620 Rapida sx/dx | Vedi tabella seguente |

## CONFEZIONI

**620 Rapida comprende:** corpo barriera - per asta rettangolare / tonda / tonda pivottante / tonda S (620 Rapida) - per asta rettangolare articolata (620 Rapida articolata), sistema oleodinamico di trasmissione del moto completo di molla di bilanciamento, scheda elettronica 624BLD incorporata, accessori d'installazione, una chiave di sblocco triangolare.

**Schemi di installazione tipo a pag. 254**

## TABELLA CODICI DI ORDINAZIONE BARRIERA

| Modello | Asta | Lunghezza asta (mm) | Codice versione SX | Codice versione DX |
|---|---|---|---|---|
| 620 Rapida | 620 rettangolare standard | 2.065 ÷ 2.555 | 1046338 | 1046538 |
| | | 2.565 ÷ 3.055 | 1046348 | 1046548 |
| | | 3.065 ÷ 3.815 | 1046358 | 1046558 |
| | 620 rettangolare con luci | 2.065 ÷ 2.555 | 1046338 | 1046538 |
| | | 2.565 ÷ 3.055 | 1046348 | 1046548 |
| | | 3.065 ÷ 3.665 | 1046358 | 1046558 |
| | 620 tonda S | 2.310 ÷ 2.800 | 1046338 | 1046538 |
| | | 2.810 ÷ 3.300 | 1046348 | 1046548 |
| | 620 tonda pivottante | 2.250 ÷ 2.740 | 1046338 | 1046538 |
| | | 2.750 ÷ 3.000 | 1046348 | 1046548 |

*(*) A = H - 1155 mm dove H è l'altezza tra pavimento e soffitto.*

**Per un corretto bilanciamento, l'installazione di un piedino su un'asta e su un'asta con siepe, comporta la scelta di un cofano barriera per una lunghezza asta superiore di 0,5 m.**

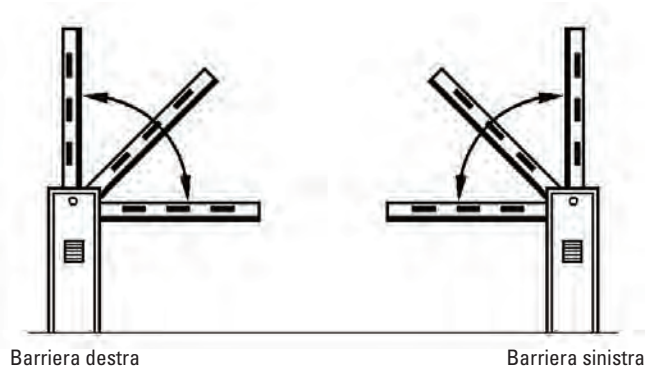

Barriera destra Barriera sinistra

## NOTA

Il corpo barriera destro o sinistro si determina guardando la barriera dal lato sportello (vedere disegno). Normalmente lo sportello è rivolto all'interno della proprietà.
La barriera modello 620 Rapida non consente l'installazione del kit siepe e/o piedino d'estremità.

# 620 Rapida

## APPARECCHIATURE ELETTRONICHE

Scheda elettronica 624BLD (incorporata nell'automatismo)
Info a pag. 180

2022715

## ACCESSORI COMUNI PER TUTTE LE APPLICAZIONI

Piastra di fondazione

490058

Forcella regolabile per supporto asta

428806

Piastra di supporto per forcella

737621

## >>

Valvola antivandalismo

401066

Gruppo antipanico ♦

401051

Chiave di sblocco supplementare triangolare (confez. da 10 pz.)

713002

Serratura di sblocco con chiave personalizzata (dal n. 1 al n. 10)

424641-50

## NOTA

♦ Il gruppo antipanico e la valvola antivandalismo non possono coesistere sulla stessa barriera. Consente l'apertura manuale dell'asta in caso di assenza di alimentazione elettrica.

## ASTE TONDE S E ACCESSORI SPECIFICI

Aste tonde S - Ø 75 mm (adesivi non compresi)

| Lunghezza (mm) | Codice articolo |
|---|---|
| 2.300 | 428045 |
| 3.300 | 428042 |

le aste tonde S dispongono di un profilo di gomma antiurto; per una ragione di bilanciamento non è possibile installare sul profilo dell'asta delle coste di sicurezza "attive".

Per un corretto bilanciamento, l'installazione di luci su asta tonda e asta tonda con siepe, per lunghezze superiori a 2.800 mm comporta la scelta di un cofano barriera per una lunghezza asta superiore di 0,5 m. N.B. Nel caso di asta con piedino e luci considerare 1 m (0,5 m luci + 0,5 m piedino).

Tasca di fissaggio per aste tonde S 615/620/B614 ♦

428445

Kit collegamento luci asta

390992

## >>

Cordone luminoso confez. da 12 m

390993

Kit 6 adesivi catarifrangenti

490117

## NOTA

♦ La tasca di fissaggio asta non è compresa nel cofano e deve essere ordinata separatamente.

## ASTE RETTANGOLARI E ACCESSORI SPECIFICI

Asta rettangolare standard

| Lunghezza (mm) | Codice articolo |
|---|---|
| 2.315 | 428088 |
| 2.815 | 428089 |
| 3.815 | 428090 |

le aste rettangolari dispongono di un profilo di gomma antiurto; per una ragione di bilanciamento non è possibile installare sul profilo dell'asta delle coste di sicurezza "attive".

Tasca di fissaggio per asta rettangolare ♦

428342

Kit articolazione - H max soffitto 3 m (solo per aste rettangolari standard)

428137

### >>

Kit collegamento luci asta

390992

Cordone luminoso confez. da 12 m

390993

Kit installazione luci asta rettangolare ♦

390184

### NOTA

♦ La tasca di fissaggio asta non è compresa nel cofano e deve essere ordinata separatamente.

♦ L'installazione del kit comporta la sostituzione del profilo in gomma antiurto nero con quello fornito rosso. L'utilizzo del kit non è compatibile con altri accessori installati sull'asta.

## ASTE TONDE PIVOTTANTI E ACCESSORI SPECIFICI

Aste tonde pivottanti

| Lunghezza (mm) | Codice articolo |
|---|---|
| 3.000 | 428176 |

Non è possibile utilizzare siepi, piedino e forcella in abbinamento alle aste tonde pivottanti.

Tasca di fissaggio per asta tonda pivottante - (INOX)

428163

Sensore sfondamento per aste tonde pivottanti

390828


**ALTRI ACCESSORI**

**Pulsanti a chiave** pagina 192

**Sensori Laser** pagina 208

**Trasmittenti e riceventi** pagina 184

**Fotocellule e colonnette** pagina 200

**Lampeggiatori** pagina 211

**Accessori vari** pagina 212

# B680H

## Barriera automatica 24V HYbrid

ALTO TRANSITO

**Lunghezza asta max**

2 - 8 m

**Tempo di apertura**

1,5 - 6 s

SOLAR FAST

- 2.000.000 di cicli grazie al sistema Brushless + Oleodinamico e alle molle **a durata infinita**.
- Cofano rimovibile disponibile in 4 colori o in acciaio Inox.
- Estrema ottimizzazione logistica: un solo modello di barriera per tutte le lunghezze.

safe zone · green tech · SIMPLY CONNECT · HYbrid · 2easy · CE

## DIMENSIONI E CARATTERISTICHE TECNICHE

| **Modello** | **B680H** |
|---|---|
| Tensione di alimentazione di rete | Switching: 100 ÷ 240V~ 50/60 Hz |
| Motore elettrico | Brushless 36V ⎓ |
| Velocità di rotazione motore | 1.000 ÷ 6.000 rpm |
| Potenza max | 240 W |
| Portata gruppo motore-pompa | 3,2 lpm |
| Tipo di materiale | Acciaio |
| Tipo di trattamento | Primer anticorrosivo 100 microns + Verniciatura in poliestere o cofano INOX |
| Encoder | Encoder magnetico assoluto |
| Tipo di rallentamento | Elettronico - tramite encoder |
| Tipo di asta | Tonda |
| Temperatura ambiente di esercizio | -20°C ÷ +55°C |
| Grado di protezione | IP56 (attestato TÜV) |
| Peso | 85 Kg (65 Kg montante + 20 Kg cofano) |
| Tipo di olio | FAAC HP OIL |
| Dimensioni (LxPxH) | 469 x 279 x 1100 mm |
| Lunghezza max asta | 2 ÷ 8 m |
| Tempo di apertura | 1,5 s (90° - 2m) - 6 s (90° - 8m) |
| Frequenza di utilizzo | 100% |
| Apparecchiatura elettronica | E680S |

## MODELLI FAMIGLIA

| Modello | Codice articolo |
|---|---|
| B680H | 104680 |

## CONFEZIONI

**B680H comprende:** montante barriera con apparecchiatura elettronica ed encoder assoluto, sistema oleodinamico di trasmissione del moto, accessori d'installazione, una chiave di sblocco triangolare.
NON sono comprese la tasca, la molla di bilanciamento (vendute congiuntamente con un altro codice) ed il cofano.

**Schemi di installazione tipo a pag. 255**

## APPARECCHIATURE ELETTRONICHE

Scheda elettronica
E680S
Info a pag. 181

63003452

## COFANI

Cofano Rosso RAL 3020

416016

Cofano
Blu RAL 5011

416017

Cofano
Bianco RAL 9010

416018

>>

Cofano
Grigio RAL 9006

416019

Cofano acciaio INOX

416020

## ASTE TONDE PIVOTTANTI E ACCESSORI SPECIFICI

Aste tonde pivottanti

| Lunghezza (mm) | Codice articolo |
|---|---|
| 3.000 | 428176 |
| Non è possibile utilizzare siepi, piedino e forcella in abbinamento alle aste tonde pivottanti. | |

Tasca di fissaggio per asta tonda pivottante - (INOX)

428163

Molla S
(necessaria per aste tonde pivottanti)

63000169

>>

Sensore sfondamento per aste tonde pivottanti

390828

Guarda il video
vimeo.com/faacgroup/b680h-it

# B680H

## ASTE S: FINO A 5 M DI PASSAGGIO

Tasca e molla di bilanciamento S

428436 **€ 317,00**

| Accessori per aste tonde S in base alla luce netta del varco | Luci | Siepe | Piedino |
|---|---|---|---|
| fino a 4,5 m | X | X | X |
| da 4,5 m a 5 m | X | | |
| da 4,5 m a 5 m modulari (con giunto) | | | |

- Tutte le aste vengono fornite con gomma protettiva sul lato inferiore e predisposizione per luci sul lato superiore. Non sono compresi gli adesivi catarifrangenti.
- I profili delle aste sono a sezione tonda da 75 mm così da essere efficaci anche in zone ventose.
- Il giunto delle aste modulari risulta invisibile una volta installato.

### ASTE INTERE S

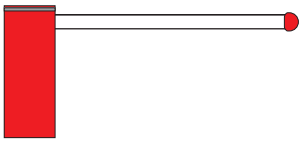

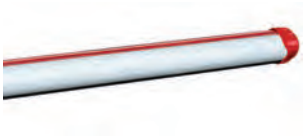

| Modello | Codice articolo |
|---|---|
| Asta Intera S 2,3 m | 428045 |
| Asta Intera S 3,3 m | 428042 |
| Asta Intera S 4,3 m | 428043 |
| Asta Intera S 5,3 m | 428044 |

### ASTE MODULARI S

| Modello | Codice articolo |
|---|---|
| Giunto S | 428615 |
| Asta Iniziale S 2,3 m | 428045 |
| Asta Iniziale S 3,3 m | 428042 |
| Asta Finale S 2 m | 428046 |

## ASTE L: DA 5 M A 8 M DI PASSAGGIO

Tasca e molla di bilanciamento L

428437 **€ 511,00**

| Accessori per aste tonde L in base alla luce netta del varco | Luci | Siepe | Piedino |
|---|---|---|---|
| da 5 m a 7 m | X | X | X |
| da 7 m a 7,5 m | X | X (senza piedino) | X (senza siepe) |
| da 7,5 m a 8 m | X | | X |

- Tutte le aste vengono fornite con gomma protettiva sul lato inferiore e predisposizione per luci sul lato superiore. Non sono compresi gli adesivi catarifrangenti.
- I profili delle aste sono a sezione ellittica 85 x 95 mm così da essere efficaci anche in zone ventose.
- Il giunto delle aste modulari risulta invisibile una volta installato.

### ASTE INTERE L

| Modello | Codice articolo |
|---|---|
| Asta Intera L 5,3 m | 428047 |

### ASTE MODULARI L

| Modello | Codice articolo |
|---|---|
| Giunto L | 428616 |
| Asta Iniziale L 4 m | 428048 |
| Asta Finale L 2,3 m | 428049 |
| Asta Finale L 3,3 m | 428050 |
| Asta Finale L 4,3 m | 428051 |

## ACCESSORI COMUNI PER TUTTE LE APPLICAZIONI

Piastra di fondazione

490139

Kit siepe lunghezza 2 m

428441

Kit siepe lunghezza 3 m

428446

Forcella regolabile per supporto asta

428806

Piastra di supporto per forcella

737621

Piedino di estremità regolabile per appoggio asta

428805

>>

Kit articolata per asta tonda S (max 4 m)

428444

Lampeggiante semaforico integrato ♦

410033

Kit collegamento luci asta

390992

Cordone luminoso confez. da 12 m

390993

Kit batteria d'emergenza XBAT 24 ♦

390923

Kit collegamento XBAT (da abbinare a 390923)

390080

>>

Kit 6 adesivi catarifrangenti

490117

Chiave di sblocco supplementare triangolare (confez. da 10 pz.)

713002

Serratura di sblocco con chiave personalizzata

71209101-10

Valvola antivandalismo salvaguarda il sistema idraulico in caso di forzature sull'asta

401069

Gruppo antipanico ♦

401051

## NOTA

♦ E' possibile collegare anche il lampeggiante esterno XLED

♦ Il gruppo antipanico e la valvola antivandalismo non possono coesistere sulla stessa barriera. Consente l'apertura manuale dell'asta in caso di assenza di alimentazione elettrica.


**ALTRI ACCESSORI**

**Pulsanti a chiave** pagina 192

**Sensori Laser** pagina 208

**Trasmittenti e riceventi** pagina 184

**Fotocellule e colonnette** pagina 200

**Lampeggiatori** pagina 211

**Accessori vari** pagina 212

ALTO TRANSITO

# Access XL2/XXL

MAGNETIC® ACCESS TO PROGRESS

## Barriera automatica 24V MHTM™

Guarda il video
vimeo.com/faacgroup/accessxl2-it

**Lunghezza asta max**

10 m

**Tempo di apertura**

8 s

- Basamento in acciaio e corpo/cover in alluminio verniciato
- Unità di azionamento MHTM™ MicroDrive, scheda elettronica di comando MGC PRO facilmente accessibile nella parte alta della barriera con loop detector bicanale integrato
- Elevata protezione con siepe anti-scavalcamento

German Design Award SPECIAL MENTION 2014

reddot design award winner 2012

CE

## DIMENSIONI E CARATTERISTICHE TECNICHE

| Modello | ACCESS XL2 | ACCESS XXL |
|---|---|---|
| Tensione di alimentazione di rete | Switching: 85 ÷ 264 V~ 50/60Hz | |
| Motore elettrico | Brushless 24V~ | |
| Potenza media | 35W medio | |
| Tipo di materiale | Basamento in Acciaio e corpo in Alluminio | |
| Tipo di trattamento | Verniciatura in poliestere - corpo RAL2000 porta RAL7021 | |
| Encoder | Integrato nel motoriduttore MHTM TM MicroDrive | |
| Tipo di rallentamento | Elettronico e meccanico | |
| Tipo di asta | Microboom XL ottagonale | |
| Temperatura ambiente di esercizio | -30°C ÷ +55°C | |
| Grado di protezione | IP54 | |
| Peso | 108Kg | 112 Kg |
| Dimensioni (LxPxH) | 435 x 360 x 1164 mm | |
| Lunghezza max asta | 6m (con siepe anti-scavalcamento) | Fino 10m |
| Tempo di apertura | 6s | 8s |
| Frequenza di utilizzo | 100% | |
| Apparecchiatura elettronica | MGC Pro | |

## CONFEZIONI

**XL2 e XXL comprendono:** Corpo barriera, motoriduttore elettromeccanico MHTM con trasmissione moto, apparecchiatura elettronica, accessori di installazione
NON sono comprese aste e accessori

## OPZIONI

| Opzioni | Access XL2 | Access XXL |
|---|---|---|
| Colori speciali | x | x |
| Kit siepe standard | x | x |
| Kit siepe con protezione anti-scavalcamento (altezza = 1,30 m) | x (Per aste lunghe fino a 6 m) | x (Per aste lunghe fino a 6 m) |
| Kit siepe con protezione anti-scavalcamento (altezza = 1,80 m) | x (Per aste lunghe fino a 6 m) | x (Per aste lunghe fino a 6 m) |
| Supporto a pendolo* | x | x |
| Paletto di supporto* | x | x |
| Kit di bloccaggio asta | x | x |
| Illuminazione asta, rosso** | x | x |
| Strisce luminose, rosso/verde*** | x | x |
| Illuminazione coperchio | x | x |
| Interruttore a chiave | x | x |
| Modulo radio | x | x |
| Modulo Ethernet | x | x |
| Modulo RS485 | x | x |
| Modulo CAN (conteggio) | x | x |
| Secondo modulo di rilevamento | x | x |
| Modulo GSM | x | x |
| Barriera fotoelettrica | x | x |

** Entrambi i modelli devono essere sostenuti da un supporto a pendolo o da un paletto di supporto.*

*** In caso di protezione anti-scavalcamento, l'installazione è possibile solo sul retro dell'asta.*

**** Non è consentita la combinazione con il kit siepe standard.*

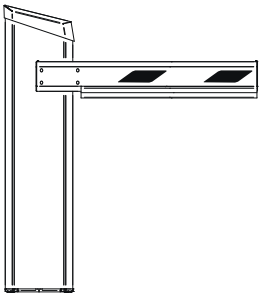

Barriera sinistra

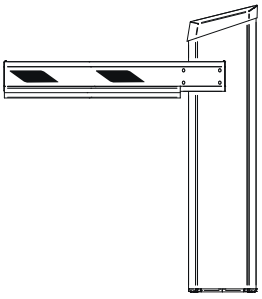

Barriera destra

Il corpo barriera destro o sinistro si determina guardando la barriera dal lato opposto al fissaggio asta. Normalmente l'asta si trova all'esterno della proprietà. Il corpo barriera è fornito di molle di bilanciamento necessarie per la configurazione indicata. Asta, piedino e/o forcella di supporto devono sempre essere ordinati separatamente.

## NOTA

le barriere Access richiedono l'utilizzo di dispositivi di sicurezza monitorati prima del movimento. La scheda di comando MGC Pro è dotata di loop detector bicanale, nel caso in cui i loop non venissero utilizzati è necessario utilizzare almeno una coppia di fotocellule LS11

# Access XL2/XXL

## QUOTE D'INSTALLAZIONE (MM) ACCESS XL2

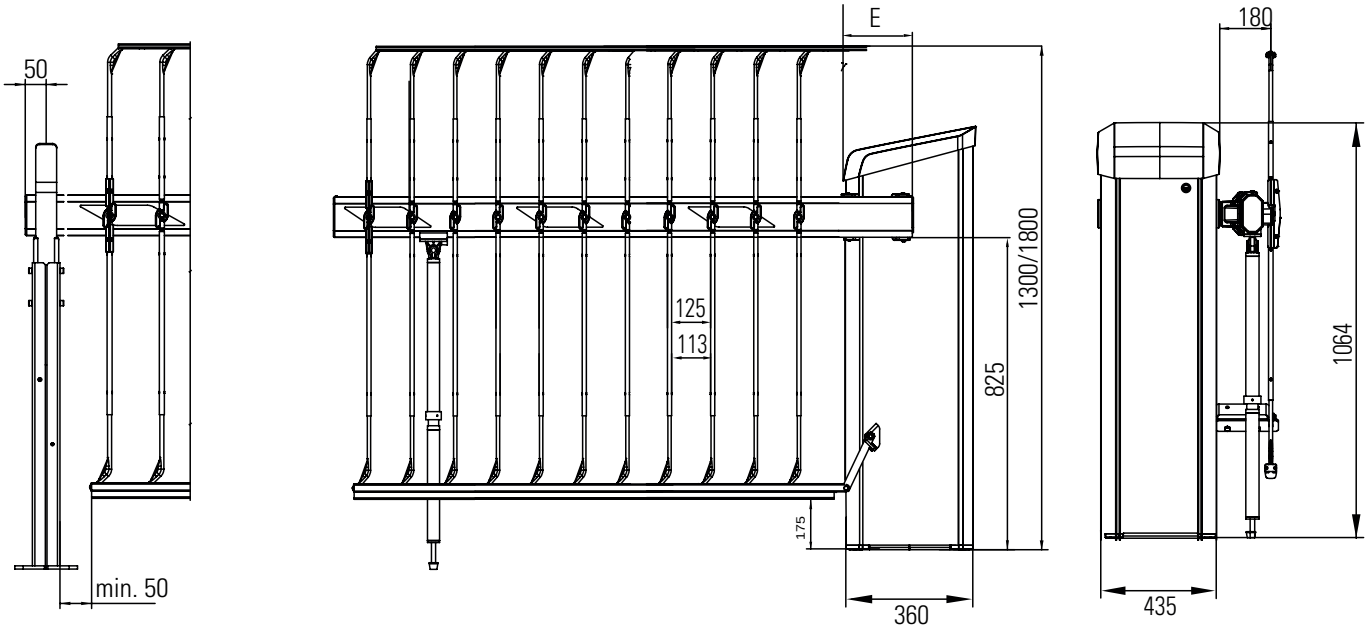

## QUOTE D'INSTALLAZIONE (MM) ACCESS XXL

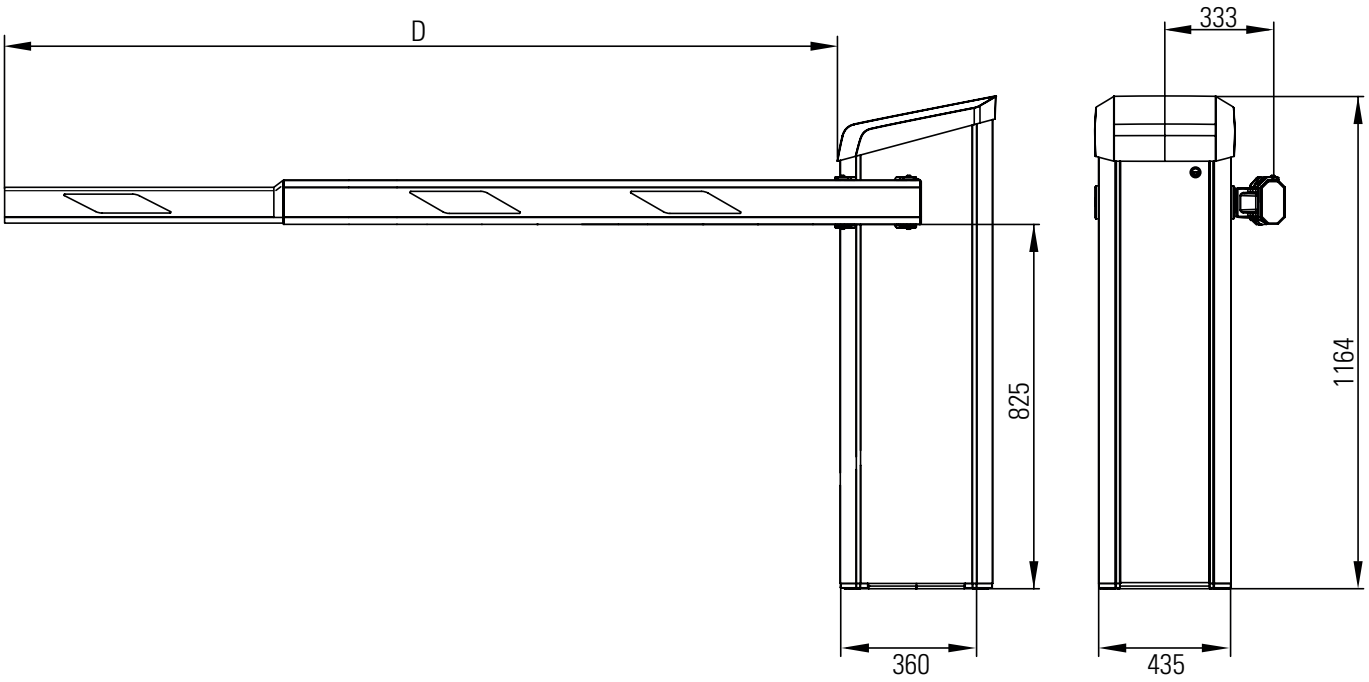


## QUOTE D'INSTALLAZIONE (MM) ACCESS XXL CON SIEPE

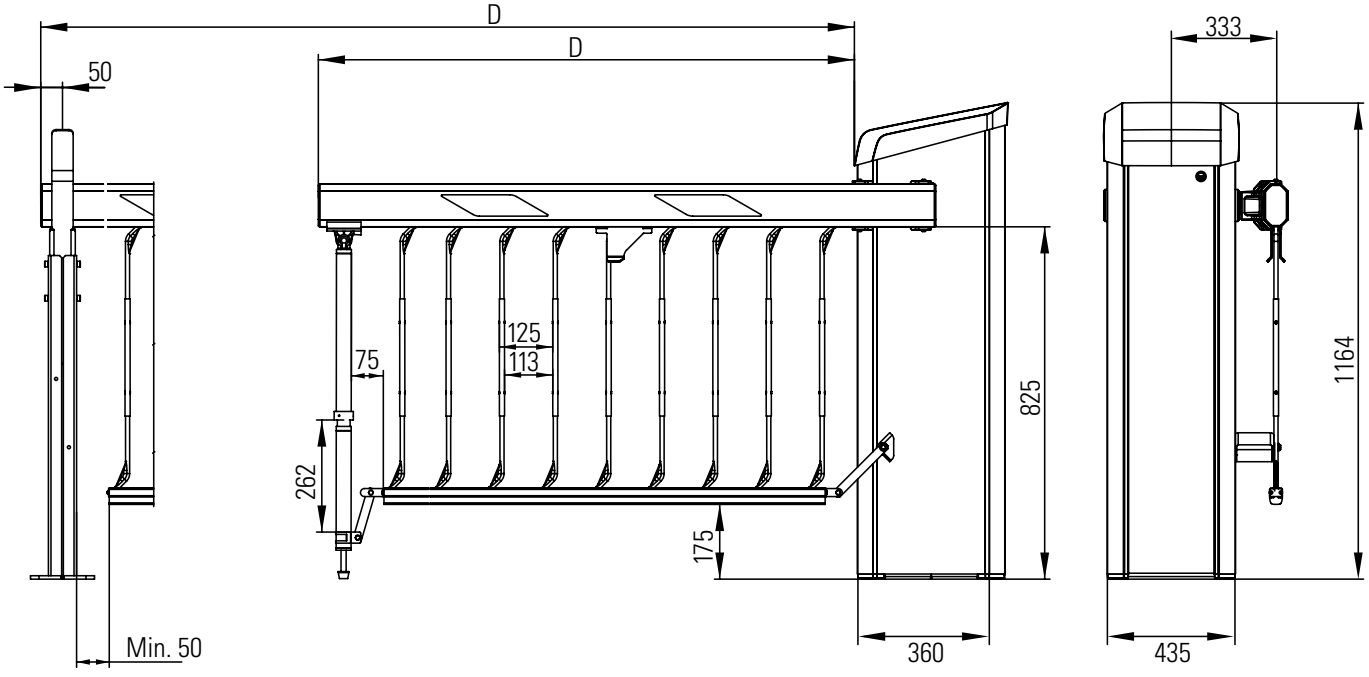


Per ulteriori configurazioni consultare il manuale di istruzioni


**ALTRI ACCESSORI**

**Pulsanti a chiave** pagina 192

**Sensori Laser** pagina 208

**Trasmittenti e riceventi** pagina 184

# TOLL

## Barriera di pedaggio 24V MHTM™

MAGNETIC® ACCESS TO PROGRESS

Le barriere TOLL sono state progettate per gestire in maniera rapida, affidabile ed economica, la riscossione dei pedaggi in corrispondenza di ponti, gallerie e strade. L'innovativa tecnologia di azionamento MHTM™ si caratterizza per la sua velocità, per la sua efficienza energetica e perché non necessita di manutenzione. Tutto ciò si traduce in una riduzione a lungo termine dei costi di gestione. Le barriere TOLL possono essere adattate alle esigenze specifiche dell'utente: sono disponibili quattro diversi modelli, con tempi di apertura compresi tra 1,3 e 0,3 secondi e integrabili con diversi dispositivi di controllo, flange e aste per barriere. Tutti i tipi di asta possono essere forniti con la flangia anti-collisione (opzionale). In caso di collisione con un veicolo, l'asta verrà completamente disinnestata e in un secondo momento sarà possibile ricollegarla manualmente. Per le aste leggere, è disponibile anche la flangia anti-collisione automatica, che si reinnesta automaticamente in seguito ad una collisione con un veicolo.

- Tempo minimo di apertura e chiusura 0,3 sec.
- Costi operativi ridotti grazie alla tecnologia di azionamento MHTM™, efficiente e a lunga durata
- Estremamente intuitiva e con accessibilità ottimale
- Progettata per 10 milioni di cicli di apertura e chiusura

reddot design award winner 2012

German Design Award SPECIAL MENTION 2014

CE

## DIMENSIONI E CARATTERISTICHE TECNICHE

| Modello | Toll | Toll Pro | Toll HighSpeed | Toll HighSPeed 2 |
|---|---|---|---|---|
| Larghezza varco | | max. 3.0 m | | max. 3.2 m (con 2 barriere) |
| Tempo di apertura e chiusura | 1.3 sec. | 0.9 sec. | 0.6 sec. | 0.3 sec. |
| Consumo max | max. 55 W | max. 95 W | max. 320 W | max. 450 W |
| Tecnologia di azionamento | MHTM™ | | | |
| Tensione di alimentazione | 85-264 VAC, 50/60 Hz | | | |
| Frequenza di utilizzo | 100 % | | | |
| Dimensioni (LxPxH) | 315 x 360 x 1115 mm | | | |
| Grado di protezione | IP 54 | | | |
| Temperatura ambiente di esercizio | Da -30 a +55 °C | | | |
| Grado di protezione | IP 54 | | | |
| Peso | circa 42 kg | | | circa 44 kg |
| Colori standard | RAL 2000 | | | |
| Asta per barriere | 3 modelli disponibili | | | |
| Unità di controllo | 3 modelli disponibili | | | |
| Numero di ingressi digitali | 8 | | | |
| Numero di uscite relè / digitali | 6/4 | | | |
| Regolazione velocità chiusura | Si | | | |

## SISTEMI DI CONTROLLO

| Sistemi di controllo | MGC senza loop detector | MGC con loop detector | MGC Pro |
|---|---|---|---|
| Rilevamento a 2 canali | | x | x |
| Ingressi/uscite regolabili | | | x |
| 3 velocità apertura | | | x |

## OPZIONI

| Opzioni | Toll | Toll Pro | Toll HighSpeed | Toll HighSpeed 2 |
|---|---|---|---|---|
| Colori speciali | x | x | x | x |
| Asta tonda (MicroBoom-T) | fino a 3.0 m | fino a 3.0 m | fino a 3.0 m | fino a 1.5 m |
| Asta ottagonale (MicroBoom-S) | fino a 3.5 m | fino a 2.5 m | fino a 2.5 m | |
| Asta leggera (MicroBoom-AT) | fino a 3.0 m | fino a 3.0 m | fino a 3.0 m | fino a 1.5 m |
| Flangia anti-collisione | solo asta leggera | solo asta leggera | solo asta leggera | solo asta leggera |
| Contatto di discesa asta | x | x | x | x |
| Illuminazione coperchio | x | x | x | x |
| Interruttore a chiave | x | x | x | x |
| Modulo radio | x | x | x | x |
| Modulo Ethernet | x | x | x | x |
| Modulo RS485 | x | x | x | x |
| Modulo CAN (Conteggio) | x | x | x | x |
| Secondo modulo di rilevamento | x | x | x | x |
| Modulo GSM | x | x | x | x |
| Barriera fotoelettrica di sicurezza | x | x | x | x |
| Batteria di back up | x | x | | |

Per un'offerta economica contattare il referente commerciale FAAC di zona.

## QUOTE D'INSTALLAZIONE (MM)

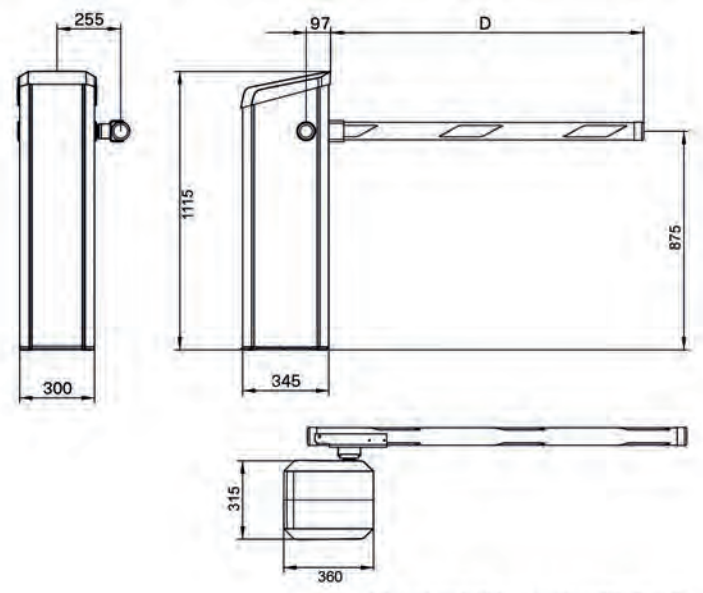


Toll con asta tonda / Toll with round beam (MicroBoom-T)

Per ulteriori configurazioni consultare il manuale di istruzioni


**ALTRI ACCESSORI**

**Pulsanti a chiave** pagina 192

**Sensori Laser** pagina 208

**Trasmittenti e riceventi** pagina 184

# APPARECCHIATURE ELETTRONICHE DI COMANDO

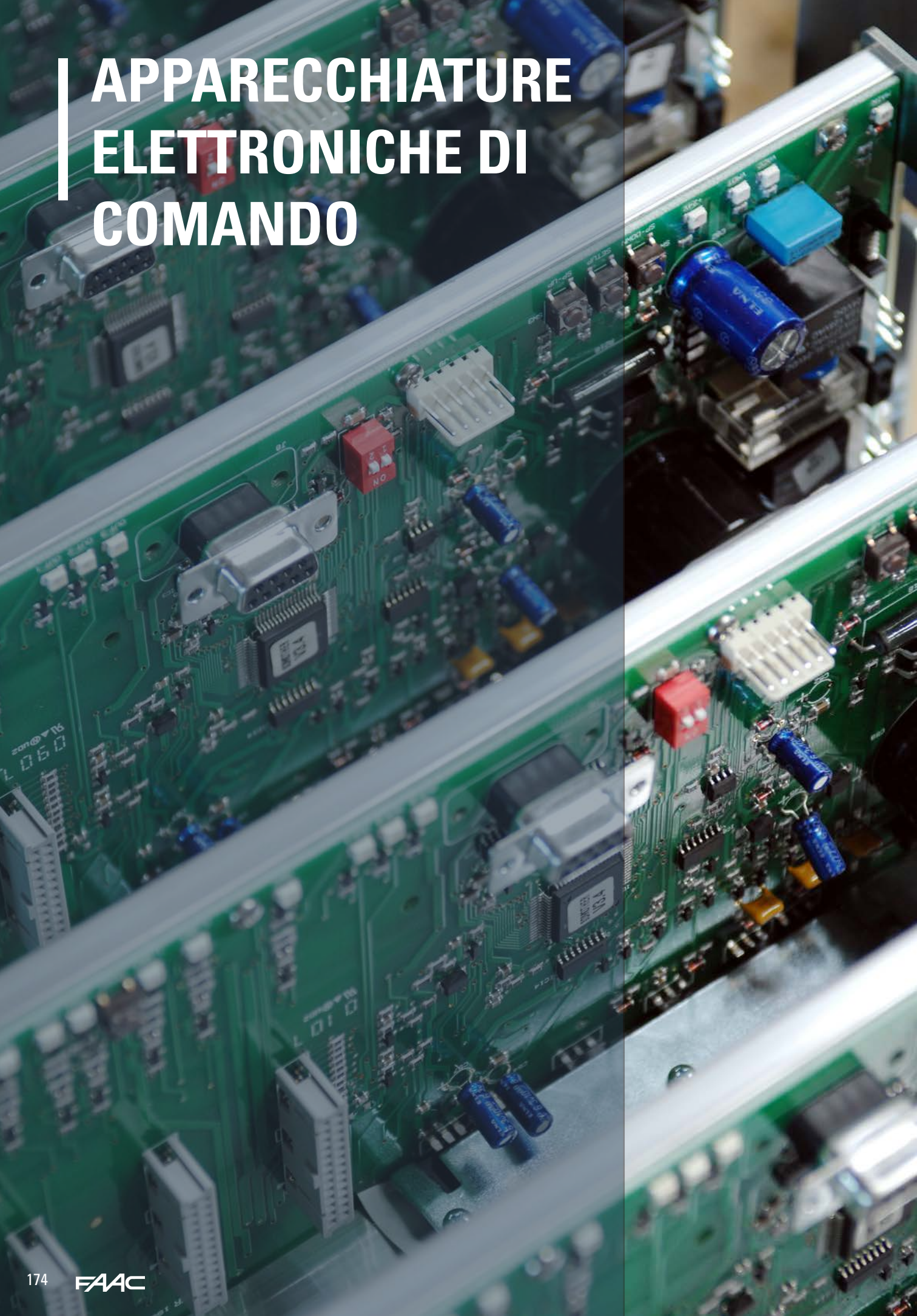

# Contenitori

## Mod. L

### CARATTERISTICHE TECNICHE

| Modello | Contenitore Mod. L |
|---|---|
| Grado di protezione | IP55 |
| Chiusura coperchio | Serratura a chiave triangolare di serie<br>Serratura a chiave codificata (optional) |
| Dimensioni (LxPxH) | 213 x 118 x 270 mm |

| Modello | Codice articolo |
|---|---|
| Contenitore mod. L per schede elettroniche | 720118 |

## Mod. E

### CARATTERISTICHE TECNICHE

| Modello | Contenitore Mod. E |
|---|---|
| Grado di protezione | IP55 |
| Chiusura coperchio | Con 4 viti autofilettanti |
| Dimensioni (LxPxH) | 204 x 85 x 265 mm |

| Modello | Codice articolo |
|---|---|
| Contenitore mod. E per schede elettroniche | 720119 |

## Mod. LM

### CARATTERISTICHE TECNICHE

| Modello | Contenitore Mod. LM |
|---|---|
| Grado di protezione | IP55 |
| Chiusura coperchio | Serratura a chiave triangolare di serie<br>Serratura a chiave codificata (optional) |
| Dimensioni (LxPxH) | 246 x 142 x 353 mm |

| Modello | Codice articolo |
|---|---|
| Contenitore mod. LM per schede elettroniche | 720309 |

### ACCESSORI

**Serratura di sblocco con chiave per mod. L e LM**

712805

VIDEO PROGRAMMAZIONE

| SCHEDA ELETTRONICA | E045S | E145S | E024S |
|---|---|---|---|
| | CANCELLI A BATTENTE | | |
| Motore Elettrico | 230V~ | 230V~ | 24V ⎓ |
| Display di programmazione | ● | ● | |
| Logiche di funzionamento "automatiche-semiautomatiche" | ● | ● | ● |
| Logiche di funzionamento "a uomo presente" | ● | ● | ● |
| Logiche di funzionamento "personalizzabili" | | ● | |
| Ingresso sicurezza | ● | ● | ● |
| Logiche di funzionamento delle sicurezze | ● | ● | |
| Anta svincolata / apertura parziale | ● | ● | ● |
| Uscita Elettroserratura | ● | ● | ● |
| Uscita stato automazione | ● | ● | ● |
| Lampada spia | ● | ● | ● |
| Lampada di cortesia o contatto temporizzato | | ● | ● |
| Finecorsa elettrico/elettronico apertura e chiusura | | ● | |
| Rallentamento | ● | ● | ● |
| Rilevamento ostacoli | ● (con SAFEcoder) | ● (con SAFEcoder) | ● |
| Rallentamento con “lettura” posizione cancello | ●(con SAFEcoder) | ● (con SAFEcoder) | ● |
| Possibilità collegamento timer esterno | ● | ● | ● |
| Possibilità di ritardo anta in chiusura | ● | ● | ● |
| Possibilità di ritardo anta in apertura | ● | ● | ● |
| Regolazione coppia | ● | ● | ● |
| Fail Safe (test automatico fotocellule) | ● | ● | ● |
| Segnalazione stato ingressi | ● | ● | ● |
| Diagnostica intelligente | ● | ● (avanzata) | |
| Ciclo d'apprendimento delle posizioni di apertura e chiusura | ● | ● | ● |
| Test Operatori | ● | ● | |
| Prelampeggio | ● | ● (regolabile) | ● |
| Conteggio numero cicli | | ● | |
| Richiesta manutenzione | | ● | |
| Programmazione tramite PC/MAC | | | |
| BUS 2easy | ● | ● | ● |
| OmniDEC | ● | ● | ● |
| FDS | ● | ● | ● |
| Convergenza tecnologica | ● | ● | |
| Ingresso Connettività (Simply Connect) | ● | ● | |
| Ingressi programmabili | ● (Simply Connect) | ●(Simply Connect) | |
| Uscite programmabili | ● (Simply Connect) | ● | |
| Funzione automazioni contrapposte (Primario/Secondario) | | ● | |
| Timer Integrato programmabile | | ● | |
| Codice | 790077 | 790076 | 790286 |

| | PORTE SEZIONALI, INDUSTRIALI E BASCULANTI | | | | |
|---|---|---|---|---|---|
| **E124S** | **540 BPR** | **E600** | **E700HS** | **E1000** | **E550** |
| 24V ⎓ (Fino a 36V ⎓) | 230V~ | 24V ⎓ | | | 230V~ |
| ● | | | | | ● |
| ● | ● | ● | | | ● |
| ● | ● | | | | ● |
| ● | | | | | |
| ● | ● | ● | | | ● |
| ● | | | | | |
| ● | | ● | | | |
| ● | | | | | |
| ● | | | | | |
| ● | | ● | | | ● |
| ● | ● | ● | | | ● |
| ● | ● | | | | ● |
| ● | | ● | | | ● |
| ● | | ● | | | ● |
| ● | ● (con encoder) | ● (con encoder) | | | ● |
| ● | ● | ● | | | ● |
| ● | | | | | |
| ● | | | | | |
| ● | | ● | | | ● |
| ● | | ● | | | ● |
| ● | ● | ● | | | ● |
| ● (avanzata) | | | | | |
| ● | | ● | | | |
| ● | | | | | ● |
| ● (regolabile) | | ● | | | ● |
| ● | | | | | |
| ● | | | | | |
| ● | | | | | |
| ● | | | | | |
| ● | | ● | | | |
| ● | ● (con RP-RP2)) | | | | ● (con RP-RP2)) |
| ● | | | | | |
| ● | | | | | |
| ● (Simply Connect) | | | | | |
| ● | | | | | |
| | | | | | ● |
| ● | | | | | |
| 790305 | 402502 | 2024015 | 63002425 | 2024025 | 2022855 |

VIDEO PROGRAMMAZIONE

| SCHEDA ELETTRONICA | 740D | 578D | 780D | E781 |
|---|---|---|---|---|
| Motore Elettrico | 230V~ | | | 230V~ |
| Display di programmazione | ● | | | ● |
| Logiche di funzionamento "automatiche-semiautomatiche" | ● | | | ● |
| Logiche di funzionamento "a uomo presente" | ● | | | ● |
| Logiche di funzionamento "personalizzabili" | | | | ● |
| Ingresso Sicurezza | ● | | | ● |
| Logiche di funzionamento delle Sicurezze | ● | | | ● |
| Anta svincolata / apertura parziale | ● | | | ● |
| Uscita Elettroserratura | ● | | | ● |
| Uscita stato automazione | ● | | | ● |
| Lampada spia | ● | | | ● |
| Lampada di cortesia o contatto temporizzato | ● | | | ● |
| Finecorsa elettrico/elettronico apertura e chiusura | ● | | | ● |
| Rallentamento | ● | | | ● |
| Rilevamento ostacoli | ● | | | (Encoder) |
| Rallentamento con “lettura” posizione cancello | ● | | | (Encoder) |
| Possibilità collegamento timer esterno | ● | | | ● |
| Regolazione coppia | ● | | | ● |
| Fail Safe (test automatico fotocellule) | ● | | | ● |
| Segnalazione stato ingressi | ● | | | (Led) |
| Diagnostica intelligente | | | | ● |
| Ciclo d’apprendimento delle posizioni di apertura e chiusura | | | | ● |
| Test Operatori | ● | | | ● |
| Prelampeggio | ● | | | ● |
| Conteggio numero cicli | | | | ● |
| Richiesta manutenzione | ● | | | ● |
| Programmazione tramite PC/MAC | | | | |
| BUS 2easy | | | | ● |
| OmniDEC | | | | ● |
| FDS | ● (con RP-RP2)) | | | ● |
| Convergenza tecnologica | | | | ● |
| Ingresso Connettività (Simply Connect) | | | | ● |
| Ingressi programmabili | | | | ● (Simply Connect) |
| Uscite programmabili | ● | | | ● |
| Funzione automazioni contrapposte (Primario/Secondario) | | | | ● |
| Codice | 202269 | 790922 | 63000710 | 63003478 |

| E850S | E844 3PH | E4000I | E721 |
|---|---|---|---|
| 230V | 400V | 24V ⎓ | 24V ⎓ |
| ● | ● | ● | ● |
| ● | ● | ● | ● |
| ● | ● | ● | ● |
| ● | | | |
| ● | ● | ● | ● |
| ● | ● | ● | ● |
| ● | ● | ● | ● |
| | ● | | |
| ● | ● | ● | ● |
| | ● | | ● |
| | ● | ● | ● |
| ● | ● | ● | ● |
| ● | ● (Solo 844) | ● | ● |
| | ● (Solo 844) | ● | ● |
| | ● | ● | ● |
| ● | ● | ● | ● |
| | ● | ● | ● |
| ● | ● | ● | ● |
| ● | ● | ● | ● |
| ● | ● | ● | ● |
| ● | ● | ● | ● |
| | ● | | |
| ● | ● | ● | ● |
| | | ● | ● |
| | ● | ● | ● |
| | | | |
| | | ● | ● |
| | | ● | ● |
| ● (con RP-RP2)) | ● (con RP-RP2)) | | ● |
| | | | |
| | | | |
| | | ● | |
| | ● | ● | ● |
| | | ● | ● |
| 63003207 | 202073 | 63003390 | 63002485 |

BARRIERE

| SCHEDA ELETTRONICA | 624BLD | E614 |
|---|---|---|
| Motore Elettrico | 230V~ | 24V ⎓ |
| Display di programmazione | ● | ● |
| Logiche di funzionamento "automatiche-semiautomatiche" | ● | ● |
| Logiche di funzionamento "a uomo presente" | ● | ● |
| Logiche di funzionamento "personalizzabili" | ● | |
| Ingresso SIcurezza | ● | ● |
| Logiche di funzionamento delle Sicurezze | | |
| Uscita stato automazione | ● | ● |
| Lampada spia | ● | ● |
| Lampada di cortesia o contatto temporizzato | | ● |
| Finecorsa elettrico/elettronico apertura e chiusura | ● | ● |
| Rallentamento | ● | ● |
| Rilevamento ostacoli | | ● |
| Rallentamento con “lettura” posizione cancello | | ● (preimpostato) |
| Possibilità collegamento timer esterno | ● | ● |
| Regolazione coppia | ● | ● |
| Fail Safe (test automatico fotocellule) | ● | ● |
| Segnalazione stato ingressi | ● | ● |
| Diagnostica intelligente | ● | ● |
| Ciclo d’apprendimento delle posizioni di apertura e chiusura | | ● |
| Test Operatori | ● | ● |
| Prelampeggio | ● (regolabile) | ● |
| Conteggio numero cicli | | ● |
| Richiesta manutenzione | ● | ● |
| Programmazione tramite PC/MAC | | |
| BUS 2easy | ● | ● |
| OmniDEC | | ● |
| FDS | ● (con RP-RP2)) | |
| Convergenza tecnologica | | |
| Ingresso Connettività (Simply Connect) | | |
| Ingressi programmabili | | |
| Uscite programmabili | ● | ● |
| Funzione automazioni contrapposte (Primario/Secondario) | ● | ● |
| Codice | 2022715 | 63001034 |

| BARRIERE | | SERRANDE |
|---|---|---|
| **615 BPR** | **E680S** | **200MPS** |
| 230V~ | 36V ⎓ | 230V |
| | ● | |
| ● | ● | ● |
| ● | ● | |
| | ● | |
| ● | ● | ● |
| | | |
| | ● | |
| | ● | |
| ● | | |
| ● | ● | |
| | ● | |
| | ● | |
| Encoder | Encoder | |
| ● | ● | |
| | ● | |
| ● | ● | |
| ● | ● | ● |
| | ● | |
| | ● | |
| | ● | |
| ● | ● (regolabile) | ● |
| | ● | |
| | ● | |
| | | |
| | ● | |
| | | |
| ● (con RP-RP2)) | ● | ● (con RP-RP2)) |
| | | |
| | ● | |
| | | |
| | ● | |
| | ● | |
| 790281 | 63003452 | 790905 |

FAAC

FAAC

FAAC
1 2 3
4 5 6
7 8 9
# 0 E
2easy

# ACCESSORI


Sistema 868MHz SLH LR 184
Sistema 433MHz SLH LR 186
Sistema SLHP LR 188
Sistema 433MHz RC 190
Datori d'impulso semplici 192
Datori d'impulso elettronici 196
Datori d'impulso per applicazioni speciali 199
Alimentatore supplementare 199
Fotocellule da parete orientabili 200
Fotocellule da parete o da incasso 202
Costa di sicurezza XS 203
Unità di controllo CN 60 E 205
Sistema Radio Coste XT S 868 - XR S 868 206
Safecoder 207
Sensori Laser 208
Costa elettromeccanica M60 209
FAAC SAFE PRO 210
Lampeggiatori 211
Accessori 212

# Sistema 868MHz SLH LR

**Frequenza d'utilizzo 868,35 MHz**
Tipo di codifica: tecnologia SLH LR **(Brevetto FAAC)**
**SLH = SELF LEARNING HOPPING code:** il codice varia ad ogni utilizzo della trasmittente. Un algoritmo riconosce e valida il segnale solo delle trasmittenti codificate dalla ricevente.
Vantaggi: clonazione pressoché impossibile. Possibilità di replicare le trasmittenti codificate, anche in remoto dalla ricevente, con il sistema brevettato SELF LEARNING (da trasmittente a trasmittente), semplicemente premendo i tasti secondo una apposita sequenza.
**LR = LONG RANGE:** le trasmittenti riescono a coprire quasi il DOPPIO della distanza attuale grazie ad un ulteriore **Brevetto FAAC** sull'elettronica; la trasmittente SLH LONG RANGE, ad ogni pressione dei pulsanti di comando, in tempo reale esegue un sensing dell'ambiente circostante (es: posizione della mano, presenza di disturbi elettrici, ecc...) e riconfigura automaticamente l'elettronica massimizzando, ad ogni trasmissione, la potenza radiata. **Pienamente compatibili con le precedenti SLH.**

Guarda il video "Duplicazione Radiocomandi SLH"

vimeo.com/faacgroup/slh-it

| | Modello | Decodifica | Descrizione | Colore | Codice articolo |
|---|---|---|---|---|---|
| FAAC PATENT | XT2 868 SLH LR | SLH | Trasmittente 2 canali (quantità multipla vendibile 15 pz.) | Bianca | 787009 |
| | | | | Nera | 7870091 |
| | XT4 868 SLH LR | | Trasmittente 4 canali (quantità multipla vendibile 15 pz.) | Bianca | 787010 |
| | | | | Nera | 7870101 |

**La ricezione del segnale radio emesso dalla trasmittente può essere realizzata scegliendo tra una delle seguenti soluzioni:**

omniDEC

## XF 868 MHz

**1) Modulo di frequenza** (compatibile con tutte le apparecchiature FAAC dotate di sistema di decodifica universale OmniDEC, riconoscibili dal logo dedicato)

| Modello | Descrizione | Codice articolo |
|---|---|---|
| XF 868 | Modulo di frequenza | 787832 |

## RP 868 SLH

**2) Ricevente ad innesto rapido** (compatibile con tutte le apparecchiature elettroniche FAAC dotate di connettore ad innesto rapido a 5 pin, o utenze esterne tramite la connessione all'interfaccia relè RP accessoria)

| Modello | Descrizione | Codice articolo |
|---|---|---|
| RP 868 SLH | Innesto 1 canale | 787854 |
| RP2 868 SLH | Innesto 2 canali | 787855 |

## PLUS1 868 MHz

**3) Riceventi pluricanale e schede di decodifica** (per applicazioni in cui siano richiesti più di 2 canali, il sistema sarà quindi composto da 1 ricevente + schede di decodifica pari al numero di utenze da controllare)

| Modello | Descrizione | Codice articolo |
|---|---|---|
| PLUS1 868 MHz | Ricevente pluricanale con antenna bipolare integrata (da abbinare a scheda di decodifica) | 787834 |
| DECODER SLH | Scheda di decodifica monocanale con uscita "a relè" per pilotare apparecchiature elettroniche FAAC e/o dispositivi ausiliari | 785534 |

### CARATTERISTICHE TECNICHE

| Modello | PLUS1 868 | DECODER SLH |
|---|---|---|
| Tensione di alimentazione | 20 ÷ 30V ⎓ - 24V~ (± 10%) | 20 ÷ 30V ⎓ |
| Corrente assorbita | 10 mA / V ⎓ - 25 mA / V~ | 30 mA |
| Numero max schede di decodifica collegabili | 50 | - |
| Decodifica segnale radio | Tramite DECODER | SLH |
| Memoria codici radio | - | 1000 codici |
| Collegamento | - | A connettore (schede FAAC) e/o morsetto |

omni DEC

## XR 868 C

**4) Ricevente esterna** (sistema con decodifica integrata in contenitore dedicato per utilizzo esterno)

| Modello | Descrizione | Codice articolo |
|---|---|---|
| XR2 868 C | 2 canali 868 MHz | 787754 |
| XR4 868 C | 4 canali 868 MHz | 787755 |

### CARATTERISTICHE TECNICHE

| Modello | XR2 868 C | XR4 868 C |
|---|---|---|
| Tensione di alimentazione | 12 ÷ 24 V~ - 12 ÷ 24 V ⎓ | |
| Frequenza di ricezione | 868.35 ± 0.2 Mhz | |
| Corrente assorbita | 100 mA | |
| Decodifica segnale radio | DS-SLH-RC | |
| Memoria codici radio | 250 | 250 CH 1-2 / 250 CH 3-4 |
| Numero canali | 2 | 4 |
| Numero uscite a relè (N.A.) | 1 impulsiva (CH1)<br>1 impulsiva /fissa (selezionabile) (CH 2) | 2 impulsiva (CH1-3)<br>1 impulsiva/fissa (selezionabile) (CH 2) 1 temporizzata (CH4) |
| Portata contatti | 0,5 A / 12 ÷ 24V~ - 12 ÷ 24 V ⎓ | |
| Grado di protezione | IP 44 | |
| Temperatura ambiente di esercizio | -20° C ÷ +55 ° C | |
| Dimensioni (LxPxH) | 90 x 70 x 32,5 mm | |

### ACCESSORI

**Aletta parasole/ Supporto trasparente da parete**

390205

**Antenna per ricevente RP / XF / XR2 / XR4 con staffa di fissaggio e cavo coassiale 5 m**

412006

**Interfaccia Relè per l'utilizzo di riceventi RP per collegamenti filari**

787725

**Modulo estensione quadricanale Multidec**

102845

# Sistema 433MHz SLH LR

**Frequenza d'utilizzo 433,92 MHz**
Tipo di codifica: tecnologia SLH LR **(Brevetto FAAC)**
**SLH = SELF LEARNING HOPPING code:** il codice varia ad ogni utilizzo della trasmittente. Un algoritmo riconosce e valida il segnale solo delle trasmittenti codificate dalla ricevente.
Vantaggi: clonazione pressoché impossibile. Possibilità di replicare le trasmittenti codificate, anche in remoto dalla ricevente, con il sistema brevettato SELF LEARNING (da trasmittente a trasmittente), semplicemente premendo i tasti secondo una apposita sequenza.
**LR = LONG RANGE:** le trasmittenti riescono a coprire quasi il DOPPIO della distanza attuale grazie ad un ulteriore **Brevetto FAAC** sull'elettronica; la trasmittente SLH LONG RANGE, ad ogni pressione dei pulsanti di comando, in tempo reale esegue un sensing dell'ambiente circostante (es: posizione della mano, presenza di disturbi elettrici, ecc...) e riconfigura automaticamente l'elettronica massimizzando, ad ogni trasmissione, la potenza radiata. **Pienamente compatibili con le precedenti SLH.**

Guarda il video "Duplicazione Radiocomandi SLH"

vimeo.com/faacgroup/slh-it

| | Modello | Decodifica | Descrizione | Colore | Codice articolo |
|---|---|---|---|---|---|
| FAAC PATENT | XT2 433 SLH LR | SLH | Trasmittente 2 canali (quantità multipla vendibile 15 pz.) | Bianca | 787007 |
| | | | | Nera | 7870071 |
| | XT4 433 SLH LR | | Trasmittente 4 canali (quantità multipla vendibile 15 pz.) | Bianca | 787008 |
| | | | | Nera | 7870081 |

**La ricezione del segnale radio emesso dalla trasmittente può essere realizzata scegliendo tra una delle seguenti soluzioni:**

omniDEC

## XF 433 MHz

**1) Modulo di frequenza** (compatibile con tutte le apparecchiature FAAC dotate di sistema di decodifica universale OmniDEC, riconoscibili dal logo dedicato)

| Modello | Descrizione | Codice articolo |
|---|---|---|
| XF 433 | Modulo di frequenza | 787831 |

## RP 433 SLH

**2) Ricevente ad innesto rapido** (compatibile con tutte le apparecchiature elettroniche FAAC dotate di connettore ad innesto rapido a 5 pin, o utenze esterne tramite la connessione all'interfaccia relè RP accessoria)

| Modello | Descrizione | Codice articolo |
|---|---|---|
| RP 433 SLH | Innesto 1 canale | 787852 |
| RP2 433 SLH | Innesto 2 canali | 787853 |

# PLUS1 433 MHz

**3) Riceventi pluricanale e schede di decodifica** (per applicazioni in cui siano richiesti più di 2 canali, il sistema sarà quindi composto da 1 ricevente + schede di decodifica pari al numero di utenze da controllare)

| Modello | Descrizione | Codice articolo |
|---|---|---|
| PLUS1 433 MHz | Ricevente pluricanale con antenna bipolare integrata (da abbinare a scheda di decodifica) | 787833 |
| DECODER SLH | Scheda di decodifica monocanale con uscita “a relè” per pilotare apparecchiature elettroniche FAAC e/o dispositivi ausiliari | 785534 |

## CARATTERISTICHE TECNICHE

| Modello | PLUS1 433 | DECODER SLH |
|---|---|---|
| Tensione di alimentazione | 20 ÷ 30V ⎓ - 24V~ (± 10%) | 20 ÷ 30V ⎓ |
| Corrente assorbita | 10 mA / V ⎓ - 25 mA / V~ | 30 mA |
| Numero max schede di decodifica collegabili | 50 | - |
| Decodifica segnale radio | Tramite DECODER | SLH |
| Memoria codici radio | - | 1000 codici |
| Collegamento | - | A connettore (schede FAAC) e/o morsetto |

# XR 433 C

**4) Ricevente esterna** (sistema con decodifica integrata in contenitore dedicato per utilizzo esterno)

| Modello | Descrizione | Codice articolo |
|---|---|---|
| XR2 433 C | 2 canali 433 MHz | 787752 |
| XR4 433 C | 4 canali 433 MHz | 787753 |

## CARATTERISTICHE TECNICHE

| Modello | XR2 433 C | XR4 433 C |
|---|---|---|
| Tensione di alimentazione | 12 ÷ 24 V~ - 12 ÷ 24 V ⎓ | |
| Frequenza di ricezione | 433.92 ± 0.1 Mhz | |
| Corrente assorbita | 100 mA | |
| Decodifica segnale radio | DS-SLH-RC | |
| Memoria codici radio | 250 | 250 CH 1-2 / 250 CH 3-4 |
| Numero canali | 2 | 4 |
| Numero uscite a relè (N.A.) | 1 impulsiva (CH1)<br>1 impulsiva /fissa (selezionabile) (CH 2) | 2 impulsiva (CH1-3)<br>1 impulsiva/fissa (selezionabile) (CH 2) 1 temporizzata (CH4) |
| Portata contatti | 0,5 A / 12 ÷ 24V~ - 12 ÷ 24 V ⎓ | |
| Grado di protezione | IP44 | |
| Temperatura ambiente di esercizio | -20° C ÷ +55 ° C | |
| Dimensioni (LxPxH) | 90 x 70 x 32,5 mm | |

## ACCESSORI

**Aletta parasole/ Supporto trasparente da parete**

390205

**Antenna per ricevente RP / XF / XR2 / XR4 con staffa di fissaggio e cavo coassiale 5 m**

412003

**Interfaccia Relè per l'utilizzo di riceventi RP per collegamenti filari**

787725

**Modulo estensione quadricanale Multidec**

102845

# Sistema SLHP LR

**Frequenza d'utilizzo 868,35 MHz o 433,92 MHz**
Tipo di codifica: tecnologia SLHP LR **(Brevetto FAAC)**
**Il sistema SLHP LR** deriva della tecnologia SLH LR (**Brevetto FAAC**) e nasce per la realizzazione di impianti altamente professionali in cui sia richiesta la programmazione dei radiocomandi e delle schede di memoria con codici dedicati tramite unità di programmazione e/o tramite software a PC. Ciò consente inoltre la creazione dei archivi a PC dei codici presenti su ogni impianto realizzato, agevolando di conseguenza la gestione dell'impianto (aggiunta codici radio da remoto).
Un impianto SLHP sarà quindi composto da: 1 ricevente pluricanale (433MHz o 868MHz) + un numero di DECODER SLHP pari al numero di utenze da controllare.
Le trasmittenti sono le medesime XT SLH LR presenti a pagina  e pagina  (in base alla frequenza scelta 433MHz o 868MHz)

CE

| | Modello | Decodifica | Descrizione | Colore | Codice articolo |
|---|---|---|---|---|---|
| FAAC PATENT | XT2 433 SLH LR | SLH | Trasmittente 2 canali (quantità multipla vendibile 15 pz.) | Bianca | 787007 |
| | | | | Nera | 7870071 |
| | XT4 433 SLH LR | | Trasmittente 4 canali (quantità multipla vendibile 15 pz.) | Bianca | 787008 |
| | | | | Nera | 7870081 |
| | XT2 868 SLH LR | | Trasmittente 2 canali (quantità multipla vendibile 15 pz.) | Bianca | 787009 |
| | | | | Nera | 7870091 |
| | XT4 868 SLH LR | | Trasmittente 4 canali (quantità multipla vendibile 15 pz.) | Bianca | 787010 |
| | | | | Nera | 7870101 |

## PLUS1

**Ricevente pluricanale** (per impianti SLHP) da abbinare a scheda di decodifica

| Modello | Descrizione | Codice articolo |
|---|---|---|
| PLUS1 868 MHz | Ricevente PLUS1 868<br>ricevente pluricanale con antenna bipolare integrata | 787834 |
| PLUS1 433 MHz | Ricevente PLUS1 433<br>ricevente pluricanale con antenna bipolare integrata | 787833 |

## CARATTERISTICHE TECNICHE

| Modello | PLUS1 868 | PLUS1 433 |
|---|---|---|
| Tensione di alimentazione | 20 ÷ 30V ⎓ - 24V~ (± 10%) | |
| Corrente assorbita | 10 mA / V ⎓ - 25 mA / V~ | |
| Numero max schede di decodifica collegabili | 50 | |
| Decodifica segnale radio | Tramite DECODER | |
| Memoria codici radio | - | |
| Collegamento | - | |

# DECODER SLHP

**Scheda di decodifica** monocanale con uscita a relè per pilotare apparecchiature elettroniche FAAC e/o dispositivi ausiliari.

| Modello | Descrizione | Codice articolo |
|---|---|---|
| DECODER SLHP | Capacità di memoria 1000 codici espandibili fino a max 2000 codici (con MEX SLH accessoria) con connettore per Unità di programmazione SLHP | 785535 |

## CARATTERISTICHE TECNICHE

| Modello | DECODER SLHP |
|---|---|
| Tensione di alimentazione | 20 ÷ 30V ⎓ |
| Corrente assorbita | 30 mA |
| Decodifica segnale radio | SLH |
| Memoria codici radio | 1000 codici (espandibile a 2000) |
| Collegamento | A connettore (schede FAAC) e/o morsetto |

# DISPOSITIVI DI PROGRAMMAZIONE per sistemi SLHP

La programmazione del sistema SLHP avviene tramite:

| Modello | Descrizione | Codice articolo |
|---|---|---|
| Unità di programmazione SLH | per DECODER SLHP | 404015 |
| Radiocoder 868 SLH | per la trasmissione dei codici personalizzati da unità di programmazione o dal PC al DECODER SLHP ed alle trasmittenti SLH LR. | 103054 |
| Radiocoder 433 SLH | | 103337 |
| Software SLHP | per programmare DECODER SLHP e dei radiocomandi SLH LR* | 785538 |

## ACCESSORI

**Mex SLH - Memoria supplementare 1000 codici per DECODER SLHP**

799349

## NOTA

(*) l'unità di programmazione per DECODER SLHP (cod.404015) è sempre necessaria anche con l'utilizzo del software PC (scaricabile gratuitamente registrandosi al sito www.assistenzatecnicafaac.it). In tal caso l'unità di programmazione funge da interfaccia tra DECODER SLHP e PC

# Sistema 433MHz RC

**Frequenza d'utilizzo 433,92 MHz**
Tipo di codifica: tecnologia RC
**RC = ROLLING code:** il codice varia ad ogni utilizzo della trasmittente. Un algoritmo riconosce e valida il segnale solo delle trasmittenti codificate dalla ricevente.

| Modello | Decodifica | Descrizione | Colore | Codice articolo |
|---|---|---|---|---|
| XT4 433 RC | RC | Trasmittente 4 canali (quantità multipla vendibile 15 pz.) | Grigio | 787456 |

**La ricezione del segnale radio emesso dalla trasmittente può essere realizzata scegliendo tra una delle seguenti soluzioni:**

## XF 433 MHz

**1) Modulo di frequenza** (compatibile con tutte le apparecchiature FAAC dotate di sistema di decodifica universale OmniDEC, riconoscibili dal logo dedicato)

| Modello | Descrizione | Codice articolo |
|---|---|---|
| XF 433 | Modulo di frequenza | 787831 |

## RP 433 RC

**2) Ricevente ad innesto rapido** (compatibile con tutte le apparecchiature elettroniche FAAC dotate di connettore ad innesto rapido a 5 pin, o utenze esterne tramite la connessione all'interfaccia relè RP accessoria)

| Modello | Descrizione | Codice articolo |
|---|---|---|
| RP1 433 RC | Innesto 1 canale | 787856 |
| RP2 433 RC | Innesto 2 canali | 787857 |

# XR 433 C

**3) Ricevente esterna** (sistema con decodifica integrata in contenitore dedicato per utilizzo esterno).

| Modello | Descrizione | Codice articolo |
|---|---|---|
| XR2 433 C | 2 canali 433 MHz | 787752 |
| XR4 433 C | 4 canali 433 MHz | 787753 |

## CARATTERISTICHE TECNICHE

| Modello | XR2 433 C | XR4 433 C |
|---|---|---|
| Tensione di alimentazione | 12 ÷ 24 V~ - 12 ÷ 24 V ⎓ | |
| Frequenza di ricezione | 433.92 ± 0.1 Mhz | |
| Corrente assorbita | 100 mA | |
| Decodifica segnale radio | DS-SLH-RC | |
| Memoria codici radio | 250 | 250 CH 1-2 / 250 CH 3-4 |
| Numero canali | 2 | 4 |
| Numero uscite a relè (N.A.) | 1 impulsiva (CH1)<br>1 impulsiva /fissa (selezionabile) (CH 2) | 2 impulsiva (CH1-3)<br>1 impulsiva/fissa (selezionabile) (CH 2) 1 temporizzata (CH4) |
| Portata contatti | 0,5 A / 12 ÷ 24V~ - 12 ÷ 24 V ⎓ | |
| Grado di protezione | IP44 | |
| Temperatura ambiente di esercizio | -20° C ÷ +55 ° C | |
| Dimensioni (LxPxH) | 90 x 70 x 32,5 mm | |

## ACCESSORI

**Antenna per ricevente RP / XF / XR2 / XR4 con staffa di fissaggio e cavo coassiale 5 m**

412003

**Aletta parasole/ Supporto trasparente da parete**

390211

**Interfaccia Relè per l'utilizzo di riceventi RP per collegamenti filari**

787725

# Datori d'impulso semplici

CE

## XK10 - XK11

### CARATTERISTICHE TECNICHE

| Modello | XK10 | XK10 INOX | XK11 | XK11 INOX |
|---|---|---|---|---|
| Tipologia di installazione | a parete o su colonnetta | - | a parete o su colonnetta | - |
| Microinterruttori in scambio | 1 | - | 2 | - |
| Portata contatti | 100 mA | - | 100 mA | - |
| Grado di protezione | IP54 | - | IP54 | - |
| Temperatura ambiente di esercizio | -20 °C +55 °C | - | -20 °C +55 °C | - |
| Dimensioni (LxPxH) | 72 x 35 x 100 mm | - | 72 x 35 x 100 mm | - |

| Modello | Descrizione | Codice articolo |
|---|---|---|
| XK10 | Pulsante a chiave e di comando | 401302 |
| XK10 INOX | Pulsante a chiave e di comando INOX | 401044 |
| XK11 | Pulsante a chiave e di comando | 401303 |
| XK11 INOX | Pulsante a chiave e di comando INOX | 401045 |

**Forniti senza serratura**

### ACCESSORI PER IL MONTAGGIO

**Serratura con chiave personalizzata 1-10**

71275101-10

**Colonnetta alta H1000 (quantità multipla vendibile 2pz)**

401075

**Colonnetta doppia H1000 (quantità multipla vendibile 2 pz)**

401080

**Piastra fondazione colonnetta**

737100

**Adattatore tubo esterno♦**

401064

**Adattatore per colonnetta o incasso♦**

401065

### NOTA

♦ Per installazioni a parete con tubazione esterna o ad incasso, sono obbligatori gli adattatori 401064 e 401065.

# Datori d'impulso semplici

CE

## XK10 B - XK11 B

green tech

2easy

### CARATTERISTICHE TECNICHE

| Modello | XK10 B | XK10 B INOX | XK11 B | XK11 B INOX |
|---|---|---|---|---|
| Tipologia di installazione | a parete o su colonnetta | - | a parete o su colonnetta | - |
| Microinterruttori in scambio | 1 | - | 2 | - |
| Portata contatti | 100 mA | - | 100 mA | - |
| Grado di protezione | IP54 | - | IP54 | - |
| Temperatura ambiente di esercizio | -20 °C +55 °C | - | -20 °C +55 °C | - |
| Dimensioni (LxPxH) | 72 x 35 x 100 mm | - | 72 x 35 x 100 mm | - |

| Modello | Descrizione | Codice articolo |
|---|---|---|
| XK10 B | Pulsante a chiave e di comando | 401304 |
| XK10 B INOX | Pulsante a chiave e di comando INOX | 401046 |
| XK11 B | Pulsante a chiave e di comando | 401305 |
| XK11 B INOX | Pulsante a chiave e di comando INOX | 401047 |

**Forniti senza serratura**

### ACCESSORI PER IL MONTAGGIO

Serratura con chiave personalizzata 1-10

71275101-10

Colonnetta alta H1000 (quantità multipla vendibile 2pz)

401075

Colonnetta doppia H1000 (quantità multipla vendibile 2 pz)

401080

Piastra fondazione colonnetta

737100

Adattatore tubo esterno ♦

401064

Adattatore per colonnetta o incasso♦

401065

XBR2 Interfaccia BUS-Relay 2CH

790064

XBR4 Interfaccia BUS-Relay 4CH

790065

### NOTA

♦ Per installazioni a parete con tubazione esterna o ad incasso, sono obbligatori gli adattatori 401064 e 401065.

# Datori d'impulso semplici

CE

## T20 I - T21 I - T21 IF

### CARATTERISTICHE TECNICHE

| Modello | T20 I | T21 I | T21 IF |
|---|---|---|---|
| Tipologia di installazione | | ad incasso | |
| Microinterruttori in scambio | 1 | 2 | |
| Portata contatti | | 10 A / 250V ⎓ | |
| Grado di protezione | | IP54 | |
| Temperatura ambiente di esercizio | | -20°C ÷ +55°C | |

| Modello | Descrizione | Codice articolo |
|---|---|---|
| T20 I (*) | Pulsanti a chiave e di comando | 401014 |
| T21 I (*) | Pulsanti a chiave e di comando | 401015 |
| T21 IF (**) | Pulsanti a chiave e di comando | 401017 |

## T20 E - T21 E - T21 EF

### CARATTERISTICHE TECNICHE

| Modello | T20 E | T21 E | T21 EF |
|---|---|---|---|
| Tipologia di installazione | | a parete | |
| Microinterruttori in scambio | 1 | 2 | |
| Portata contatti | | 10 A / 250V ⎓ | |
| Grado di protezione | | IP54 | |
| Temperatura ambiente di esercizio | | -20°C ÷ +55°C | |

| Modello | Descrizione | Codice articolo |
|---|---|---|
| T20 E (*) | Pulsante a chiave e di comando | 401012 |
| T21 E (*) | Pulsante a chiave e di comando | 401013 |
| T21 EF (**) | Pulsante a chiave e di comando | 401016 |

### ACCESSORI PER IL MONTAGGIO

**Contenitore da incasso (T20 – T21) (confez. da 20 pz.)**

720316

**Serratura a cilindro europeo (T20-T21-XK30) e chiave personalizzata da 1 a 10**

712052-61

### NOTA

(*) I pulsanti a chiave T20 e T21 sono forniti senza serratura.
(**) Il pulsante a chiave T21 EF è fornito senza serratura e con predisposizione per sblocco elettrofreno avvolgiserrande.

# Datori d'impulso semplici

## XK30

### CARATTERISTICHE TECNICHE

| Modello | XK30 |
|---|---|
| Tipologia di installazione | a parete |
| Microinterruttori in scambio | 2 |
| Portata contatti | 10 A / 250V~ |
| Grado di protezione | IP30 |

*Compatibile con cilindro europeo DIN 18252*

| Modello | Descrizione | Codice articolo |
|---|---|---|
| XK30 | Selettore a chiave con sblocco a leva | 391456 |

# Datori d'impulso elettronici

## XKP B

### CARATTERISTICHE TECNICHE

| Modello | XKP B INOX |
|---|---|
| Tipologia di installazione | a parete o su colonnetta |
| Tensione di alimentazione | Bus 2easy, a 2 fili non polarizzati 24 V ⎓ |
| Grado di protezione | IP54 |
| Dimensioni (LxPxH) | 72 x 21 x 100 mm |
| Temperatura ambiente di esercizio | -20 °C +55 °C |
| Numero max. di codici utente | 255 |
| Numero max. di comandi | 2 (fino a 4 con adattatore XBR4) |

| Modello | Descrizione | Codice articolo |
|---|---|---|
| XKP B INOX | Combinatore a tastiera | 404039 |

### ACCESSORI PER IL MONTAGGIO

Colonnetta alta H1000 (quantità multipla vendibile 2pz)

401075

Colonnetta doppia H1000 (quantità multipla vendibile 2 pz)

401080

Piastra fondazione colonnetta

737100

Adattatore tubo esterno♦

401064

Adattatore per colonnetta o incasso♦

401065

### ACCESSORI

XBR2 Interfaccia BUS-Relay 2CH

790064

XBR4 Interfaccia BUS-Relay 4CH

790065

### NOTA

♦ Per installazioni a parete con tubazione esterna o ad incasso, sono obbligatori gli adattatori 401064 e 401065.

# Datori d'impulso elettronici

CE

## XKP W

### CARATTERISTICHE TECNICHE

| Modello | XKP W 433 | XKP W 868 |
|---|---|---|
| Tipologia di installazione | a parete o su colonnetta | |
| Frequenza di emissione | 433.92 MHz | 868.35 MHz |
| Decodifica segnale radio | SLH: Rolling code criptato ad autoapprendimento | |
| Tensione di alimentazione | Alimentazione a batteria CR2450 3 W qt. 2 | |
| Durata media batteria | 2 anni | |
| Grado di protezione | IP54 | |
| Dimensioni (LxPxH) | 72 x 21 x 100 mm | |
| Temperatura ambiente di esercizio | -20 °C +55 °C | |
| Numero max. di codici utente | 255 | |
| Numero max. di comandi | 4 | |

| Modello | Descrizione | Codice articolo |
|---|---|---|
| XKP W 433 INOX | Trasmittente via radio a combinazione | 404037 |
| XKP W 868 INOX | Trasmittente via radio a combinazione | 404038 |

Compatibile con riceventi SLH 433 Mhz, vedi pag. 186 o con riceventi SLH 868 MHz, vedi pag. 184

### ACCESSORI PER IL MONTAGGIO

**Colonnetta alta H1000 (quantità multipla vendibile 2pz)**

401075

**Colonnetta doppia H1000 (quantità multipla vendibile 2 pz)**

401080

**Piastra fondazione colonnetta**

737100

**Adattatore tubo esterno♦**

401064

**Adattatore per colonnetta o incasso♦**

401065

### NOTA

♦ Per installazioni a parete con tubazione esterna o ad incasso, sono obbligatori gli adattatori 401064 e 401065.

# Datori d'impulso elettronici

## XTR B

### CARATTERISTICHE TECNICHE

| Modello | XTR B | XTR B INOX |
|---|---|---|
| Tipologia di installazione | a parete o su colonnetta | |
| Tensione di alimentazione | Bus 2easy, a 2 fili non polarizzati 24 V ⎓ | |
| Consumo max | 50 mA | |
| Numero max LETTORI collegabili su scheda con Bus2Easy | 14 (monocanale) - 4 (bicanale) | |
| Grado di protezione | IP54 | |
| Dimensioni (LxPxH) | 100 x 21 x 72 mm | |
| Formato TAG | Portachiavi a 13,56 MHz | |

| Modello | Descrizione | Codice articolo |
|---|---|---|
| XTR B | Lettore TAG | 786041 |
| XTR B INOX | Lettore TAG INOX | 786040 |

Guarda il video tutorial "Lettore TAG XTR B"

vimeo.com/faacgroup/xtrb-it

### ACCESSORI PER IL MONTAGGIO

Colonnetta doppia H1000 (quantità multipla vendibile 2 pz)

401080

Colonnetta alta H1000 (quantità multipla vendibile 2pz)

401075

Piastra fondazione colonnetta

737100

Adattatore tubo esterno♦

401064

Adattatore per colonnetta o incasso♦

401065

### ACCESSORI

Metal keytag (confez. da 30 pz.)

401306

Keytag (confez. da 30 pz.)

401048

XBR2 Interfaccia BUS-Relay 2CH

790064 **€ 55,0**

XBR4 Interfaccia BUS-Relay 4CH

790065

### NOTA

♦ Per installazioni a parete con tubazione esterna o ad incasso, sono obbligatori gli adattatori 401064 e 401065.

# Datori d'impulso per applicazioni speciali

## FG1 - FG2

### CARATTERISTICHE TECNICHE

| Modello | FG1 | FG2 |
|---|---|---|
| Numero spire collegabili | 1 | 2 |
| Tensione di alimentazione | 24V ⎓ - 24V~ | |
| Portata contatti | 250 mA / 24V ⎓ | |
| Livelli di sensibilità indipendenti dall'induttanza spira | 4 | |
| Tipologia di installazione | su guida DIN | |
| Temperatura ambiente di esercizio | -20°C ÷ +55°C | |

| Modello | Descrizione | Codice articolo |
|---|---|---|
| FG1 monocanale | Rilevatori di masse metalliche (detectors) | 785529 |
| FG2 bicanale | | 785527 |

# Alimentatore supplementare

## Scheda MINISERVICE

### CARATTERISTICHE TECNICHE

| Modello | - |
|---|---|
| Tensione di alimentazione | 230V~ (+5% - 10%) 50(60) Hz |
| Potenza max | 35 VA W |
| Portata contatti | 10 A / 24V ⎓ - 10 A / 230V~ |
| Tensione di alimentazione elettroserratura | 12V~ |
| Tensione di alimentazione accessori | 500 mA / 24V ⎓ |
| Temperatura ambiente di esercizio | -20°C ÷ +55°C |

| Modello | Descrizione | Codice articolo |
|---|---|---|
| MINISERVICE | Alimentatore supplementare | 790904 |

### ACCESSORI

**Contenitore per scheda MINISERVICE EM (Protezione IP65)**

720050

# Fotocellule da parete orientabili

## XP 20 D

### DIMENSIONI E CARATTERISTICHE TECNICHE

| Modello | XP 20 D |
|---|---|
| Tensione di alimentazione | 24V ⎓ - 24V~ |
| Distanza max fotocellule | 20 m |
| Tipologia di installazione | a parete |
| Grado di protezione | IP54 |
| Angolo di autoallineamento | ± 7° (20m) ± 13,5° (5m) |
| Angolo di orientamento orizzontale | -90° +90° |
| Dimensioni (LxPxH) | 41,5 x 42,5 x 130 mm |
| Corrente assorbita | Rx (30 mA) + Tx (20 mA) |
| Tipo di contatti | N.C. |
| Portata contatti | 60 VA / 24 W |
| Temperatura ambiente di esercizio | -20°C ÷ +55°C |

| Modello | Descrizione | Codice articolo |
|---|---|---|
| XP 20 D♦ | Fotocellula da parete orientabile | 785102 |

## XP 20B D

### DIMENSIONI E CARATTERISTICHE TECNICHE

| Modello | XP 20B D |
|---|---|
| Tensione di alimentazione | BUS 2easy, a 2 fili non polarizzati 24V ⎓ |
| Distanza max fotocellule | 20 m |
| Tipologia di installazione | a parete |
| Grado di protezione | IP54 |
| Angolo di autoallineamento | ± 7° (20 m) ± 13,5° (5 m) |
| Angolo di orientamento orizzontale | -90° +90° |
| Dimensioni (LxPxH) | 41,5 x 42,5 x 130 mm |
| Corrente assorbita | Rx (10 mA) + Tx (10 mA) |
| Temperatura ambiente di esercizio | -20°C ÷ +55°C |

**Possibilità di installazione fino a 16 coppie di fotocellule sullo stesso impianto.**

| Modello | Descrizione | Codice articolo |
|---|---|---|
| XP 20B D | Fotocellula da parete orientabile | 785103 |

### ACCESSORI PER IL MONTAGGIO

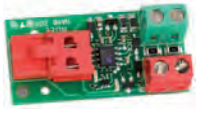

Interfaccia BUS XIB (per scheda E045 o E045S o E024S con fotocellula no BUS)

790062

Colonnetta bassa H500 (quantità multipla vendibile 2pz)

401070

Colonnetta alta H1000 (quantità multipla vendibile 2pz)

401075

Colonnetta doppia H1000 (quantità multipla vendibile 2 pz)

401080

Piastra fondazione colonnetta

737100

# Fotocellule da parete orientabili

## XP 20W D

### DIMENSIONI E CARATTERISTICHE TECNICHE

| Modello | XP 20W D |
|---|---|
| Tensione di alimentazione | Rx:12 ÷ 24V~ - 12 ÷ 24 V ⎓<br>Tx: 12 ÷ 24V~ - 12 ÷ 24 V ⎓ o con batteria (3 VcR2 - non inclusa) |
| Distanza max fotocellule | 20 m |
| Tipologia di installazione | a parete |
| Grado di protezione | IP54 |
| Angolo di autoallineamento | ± 7° (20 m) ± 13,5° (5 m) |
| Angolo di orientamento orizzontale | -90° +90° |
| Dimensioni (LxPxH) | 41,5 x 42,5 x 130 mm |
| Corrente assorbita | Rx (30 mA) + Tx (40 mA a batteria o 5 mA a 24V ⎓ ) |
| Temperatura ambiente di esercizio | -20°C ÷ +55°C |

**Possibilità di installazione fino a 4 coppie di fotocellule sullo stesso impianto.**

| Modello | Descrizione | Codice articolo |
|---|---|---|
| XP 20W D | Fotocellula da parete orientabile | 785104 |

### ACCESSORI PER IL MONTAGGIO

**Batteria CR2 3V al litio per fotocellule XP 20W D**

105128

**Colonnetta bassa H500 (quantità multipla vendibile 2pz)**

401070

**Colonnetta alta H1000 (quantità multipla vendibile 2pz)**

401075

**Colonnetta doppia H1000 (quantità multipla vendibile 2 pz)**

401080

**Piastra fondazione colonnetta**

737100

### NOTA

♦ Con due coppie di fotocellule XP20 D, posizionare le coppie TX-RX in maniera contrapposta ed a sufficiente distanza l'una dall'altra, verificando che non siano presenti interferenze ottiche, anche causate da riflessioni o rifrazioni; in questo caso aumentare la distanza tra una coppia e l'altra oppure utilizzare i modelli XP 20W D o XP20B D che consentono la selezione di canali di trasmissione differenti per ogni coppia.

# Fotocellule da parete o incasso

## XP 30

### CARATTERISTICHE TECNICHE

| Modello | XP 30 INOX | XP 30 |
|---|---|---|
| Tensione di alimentazione | 24V ⎓ - 24V~ | |
| Distanza max fotocellule | 30 m | |
| Tipologia di installazione | a parete/colonnetta | |
| Grado di protezione | IP54 | |
| Tipo di allineamento | Automatica | |
| Angolo di autoallineamento | ± 7° (20m) ± 13,5° (5m) | |
| Dimensioni (LxPxH) | 55,4 x 21,5 x 78,4 mm | |
| Corrente assorbita | Rx (30 mA) + Tx (20 mA) | |
| Tipo di contatti | Relay - N.C./N.O. | |
| Portata contatti | 60 VA / 24 W | |
| Temperatura ambiente di esercizio | -20°C ÷ +55°C | |

**Possibilità di installazione fino a 4 coppie di fotocellule sullo stesso impianto.**

| Modello | Descrizione | Codice articolo |
|---|---|---|
| XP 30 | Fotocellula da parete | 785105 |
| XP 30 INOX | Fotocellula da parete | 7851051 |

## XP 30B

### DIMENSIONI E CARATTERISTICHE TECNICHE

| Modello | XP 30B INOX | XP 30B |
|---|---|---|
| Tensione di alimentazione | BUS 2easy, a 2 fili non polarizzati 24V ⎓ | |
| Distanza max fotocellule | 30 m | |
| Tipologia di installazione | a parete/colonnetta | |
| Grado di protezione | IP54 | |
| Tipo di allineamento | Automatica | |
| Angolo di autoallineamento | ± 7° (20m) ± 13,5° (5m) | |
| Dimensioni (LxPxH) | 55,4 x 21,5 x 78,4 mm | |
| Corrente assorbita | Rx (25 mA) + Tx (15 mA) | |
| Temperatura ambiente di esercizio | -20°C ÷ +55°C | |

**Possibilità di installazione fino a 16 coppie di fotocellule sullo stesso impianto.**

| Modello | Descrizione | Codice articolo |
|---|---|---|
| XP 30B INOX | Fotocellula da parete | 7851061 |
| XP 30B | Fotocellula da parete | 785106 |

### ACCESSORI PER IL MONTAGGIO

Adattatore tubo esterno♦

401064

Adattatore per colonnetta o incasso♦

401065

Colonnetta bassa H500 (quantità multipla vendibile 2pz)

401070

Colonnetta alta H1000 (quantità multipla vendibile 2pz)

401075

Colonnetta doppia H1000 (quantità multipla vendibile 2 pz)

401080

Piastra fondazione colonnetta

737100

### NOTA

♦ Per installazioni a parete con tubazione esterna o ad incasso, sono obbligatori gli adattatori 401064 e 401065.

# XS

## Costa in gomma conduttiva

Certificato come categoria 2 norma EN 12978

**Costa di sicurezza in gomma conduttiva plug and play 8,2 KOhm**
**Assemblaggio facilitato grazie all'innovativa soluzione con terminali ad innesto meccanico (eccetto XS10)**
Profilo in gomma di altezza 10mm/30mm/55mm/85mm
Profilo di supporto in alluminio
Rilevamento ostacoli con angoli +/- 45°
Grado di protezione IP65
**Disponibile con FORNITURA IN KIT (per la realizzazione di più coste di sicurezza) o in KIT A MISURA (per la realizzazione di una costa di sicurezza fino a 2,5 m)**
**Le coste XS necessitano di unità di controllo CN 60 E** (vedi pag. 205 )**o del sistema radio coste** (vedi pag. 206)

| Modello | Descrizione | Codice articolo |
|---|---|---|
| KIT A MISURA<br>Costa di sicurezza fino a 2,5 m | XS10 KIT COSTA DI SICUREZZA (L=2,5M)* | 105536 |
| | XS30 KIT COSTA DI SICUREZZA (L=2,5M)* | 105538 |
| | XS55 KIT COSTA DI SICUREZZA (L=2,5M)* | 105531 |
| | XS85 KIT COSTA DI SICUREZZA (L=2,5M)* | 105547 |

*IL KIT CONTIENE:
1 profilo in gomma XS di 2,5m; 1terminale con resistenza XSP R8.2; 1 terminale con cavo XSP C0.5;1 profilo in alluminio per XS di 2,5m

| Modello | Descrizione | Codice articolo |
|---|---|---|
| FORNITURA IN KIT XS30 | Profilo in gomma sensibile 1 m (quantità minima ordinabile 30m) | 105781 |
| | Terminale con resistenza XSP R8.2 | 105592 |
| | Terminale con cavo XSP 0.5 | 105593 |
| | Kit profilo di alluminio 10PZ da 2,5m XS30 | 105537 |
| FORNITURA IN KIT XS55 | Profilo in gomma sensibile 1 m (quantità minima ordinabile 30m) | 105782 |
| | Terminale con resistenza XSP R8.2 | 105594 |
| | Terminale con cavo XSP 0.5 | 105598 |
| | Kit profilo di alluminio 10PZ da 2,5m XS55-XS85 | 105687 |

ESEMPIO DI ORDINAZIONE:
Per la realizzazione di n.10 coste di sicurezza da 2,5 m ciascuna, è necessario ordinare:
1 pezzo per il profilo in gomma sensibile e il profilo in alluminio
10 pezzi per ciascuno dei due terminali.

## ESEMPI DI APPLICAZIONE

L'unica costa in gomma conduttiva **Plug and Play** sul mercato.
**Realizza la tua costa di sicurezza certificata, in pochi minuti, seguendo 4 semplici passaggi.**
Non richiede nessun tipo di collante o lunghi tempi di attesa.

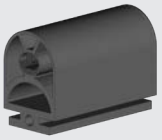

1. Tagliare il profilo in gomma alla lunghezza desiderata.
   Il taglio deve essere preciso per garantire l'accoppiamento corretto con i terminali; è consigliato l'utilizzo di una taglierina che mantenga il profilo in posizione.

2. Rimuovere la resistenza 8K2.
   Inserire il supporto fino a battuta completa.

3. Inserire il terminale nel supporto fino a battuta completa.

4. Inserire la copertura nel profilo in gomma agganciando l'innesto nella sede a pressione. La costa in gomma conduttiva è pronta per essere fissata al profilo di sostegno in alluminio.

## ACCESSORI PER IL MONTAGGIO

**Unità di controllo CN 60 E**

785200

**Trasmittente XT S 868**

787012

**Ricevente XR S 868**

787013

**Kit colla e Primer XS10**

105535

# Unità di controllo per coste di sicurezza

Certificato come categoria 2 norma EN 12978

## CN 60 E

### CARATTERISTICHE TECNICHE

| Modello | CN 60 E |
|---|---|
| Gestione | fino a due serie composte da 4 coste di sicurezza resistive 8K2 in parallelo |
| | selezione del numero di coste applicate mediante dip-switches |
| Caratteristiche | Ingresso test |
| | Led di segnalazione |
| | Predisposizione per fissaggio su barra a DIN |
| Grado di protezione | IP20 |
| Temperatura ambiente di esercizio | -20°C ÷ + 55°C |

| Modello | Descrizione | Codice articolo |
|---|---|---|
| CN 60 E | Unità di controllo | 785200 |

# Sistema Radio Coste

Certificato EN 13849-1 PL “d” e come categoria 2 norma EN 12978

Il sistema radio semplifica la realizzazione di impianti, anche complessi, eliminando la necessità di cablaggi filari tra le coste di sicurezza e la scheda elettronica di controllo dell’automazione.
Il sistema radio è composto da un ricevitore radio XRS 868, in grado di dialogare con trasmettitori XTS 868, a ciascuno dei quali possono essere collegate una o due coste di sicurezza resistive 8,2 KOhm o dispositivi ausiliari.
Ciascun ricevitore radio XRS 868 è in grado di controllare fino a 6 trasmettitori XTS868, quindi fino a 12 coste di sicurezza XS55 (8,2 KOhm).
Il ricevitore XRS 868 consente il cablaggio, tramite uscite relay indipendenti, alle tradizionali schede di controllo automazione, dotate di ingressi di sicurezza N.C. o 8,2 KOhm, oppure alle schede FAAC dotate di BUS 2easy tramite due soli fili non polarizzati.

## XT S 868

| Modello | Descrizione | Codice articolo |
|---|---|---|
| XT S 868 | Trasmittente | 787012 |

### CARATTERISTICHE TECNICHE

| Modello | XTS 868 |
|---|---|
| Tensione di alimentazione | 2 batterie AA 1.5V al litio |
| Tipologia di installazione | a parete |
| Frequenza di trasmissione | 868 Mhz |
| Autoregolazione frequenza | su 4 canali |
| Portata nominale | max 20m |
| Numero massimo di coste | 2 |
| Tecnologia coste | meccanica (contatto N.C.) e/o resistiva (8,2 KOhm) |
| Grado di protezione | IP55 |
| Dimensioni (LxPxH) | 50 x 31,5 x 158,5 mm |
| Temperatura ambiente di esercizio | -20°C ÷ +55°C |

## XR S 868

| Modello | Descrizione | Codice articolo |
|---|---|---|
| XR S 868 | Ricevente | 787013 |

### CARATTERISTICHE TECNICHE

| Modello | XRS 868 |
|---|---|
| Tensione di alimentazione | BUS 2easy o 12-24V ⎓ / ~ |
| Tipologia di installazione | a parete |
| Frequenza di ricezione | 868 Mhz |
| Autoregolazione frequenza | su 4 canali |
| Corrente assorbita | 54 mA |
| Programmazione | 4 per ogni trasmettitore |
| Numero massimo di trasmettitori | 6 (XTS 868) |
| Ingressi in morsettiera | Alimentazione/BUS, Test (FAIL-SAFE) |
| Uscite in morsettiera | Relay 1 (N.C. o 8K2) - Relay 2 (N.C. o 8K2) - Relay 1+2 (N.O/N.C.) - Livello batteria |
| Grado di protezione | IP55 |
| Dimensioni (LxPxH) | 84 x 36,5 x 112 mm |
| Temperatura ambiente di esercizio | -20°C ÷ +55°C |

# SAFEcoder

## Encoder assoluto magnetico

| Modello | Codice articolo |
|---|---|
| SAFEcoder encoder assoluto magnetico BUS (**Brevetto FAAC**) | 404040 |
| SAFEcoder per attuatore 412 (**Brevetto FAAC**) | 404041 |
| Gruppo encoder per 770N | 404035 |

### CARATTERISTICHE TECNICHE

| Modello | SAFEcoder |
|---|---|
| Tensione di alimentazione di rete | BUS 2easy |
| Grado di protezione | IP 66 |
| Temperatura ambiente di esercizio | -20°C ÷ +55°C |

*Nota: il SAFEcoder è compatibile solo con le schede E045S, E145S, E024S e E124S*

# Sensori Laser

Certificati EN 13849-1 PL "d" e come categoria 2 norma EN12978

Lo Scanner Laser Orizzontale XGUARD 10H può essere utilizzato in combinazione con le barriere automatiche per rilevare in modo affidabile veicoli e pedoni, garantendo al contempo la massima protezione per le persone; l'ambito applicativo tipico è quello in cui non è possibile installare spire ad induzione (ad esempio quando sono presenti reti metalliche di rinforzo o riscaldamento elettrico a pavimento).
Lo scanner laser genera quattro raggi orizzontali sovrapposti ed è in grado di scansionare un'area di max. 9,9 x 9,9 m. Tale area può essere a sua volta suddivisa in campo di sicurezza e campo di apertura. A seconda delle impostazioni, la barriera può, ad esempio, aprirsi solo quando viene rilevato un veicolo (e non quando viene rilevata una persona) e chiudersi solo quando non saranno presenti veicoli e/o persone all'interno del campo di sicurezza.

## ACCESSORI

**XGUARD 10H Sensore Laser Orizzontale**

105043

**Staffa di fissaggio XGUARD-BA**

785031

**Supporto XGUARD per montaggio a terra**

MPLEIN01

**Colonnina di riferimento per XGUARD**

MPLPREF01

**Radiocomando TF1 (per regolazioni X-GUARD)**

785541

**Piastra fondazione colonnetta**

737100

## ACCESSORI

**Colonnetta alta H1000 (quantità multipla vendibile 2pz)**

401075

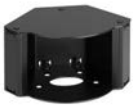

**Supporto XGUARD per colonnetta**

430003

Lo scanner laser verticale XGUARD10 può essere utilizzato in combinazione con le barriere automatiche per garantire un passaggio sicuro per i veicoli commerciali, camion, o automezzi con sporgenze evitando che le aste si abbassino quando ancora questi si trovino sotto l'asta.
Lo scanner laser genera un campo di rilevamento verticale vicino all'asta della barriera e ne impedisce la chiusura quando un oggetto si trova all'interno del campo di rilevamento. Di conseguenza, vengono rilevati in modo affidabile tutti i tipi di veicoli e si prevengono danni a carico della carrozzeria, dell'asta o del telaio della barriera.
Con un campo di rilevamento massimo di 9,9 x 9,9 m, lo scanner laser è idoneo anche per il rilevamento di veicoli alti e per l'uso in passaggi particolarmente larghi. Lo scanner genera quattro raggi verticali affiancati per garantire la massima efficacia.

## ACCESSORI

**XGUARD-10 Sensore Laser Verticale**

785028

**Palina per sensore laser verticale**

MLPF01

**Cover per sensore laser verticale**

MLGVER_0000

**Radiocomando TF1 (per regolazioni X-GUARD)**

785541

# M60
## Costa elettromeccanica

### CARATTERISTICHE TECNICHE

| Modello | M60 |
|---|---|
| Altezza profilo in gomma | 60 mm |
| Grado di protezione | IP 55 |
| Temperatura ambiente di esercizio | -20°C ÷ +55°C |

| Modello | Descrizione | Codice articolo |
|---|---|---|
| M60 | lungh. m 1,5 | 736425 |
| | lungh. m 1,7 | 736426 |
| | lungh. m 2,0 | 736427 |
| | lungh. m 2,5 | 736428 |
| | lungh. m 3,0 | 736429 |

# FAAC SAFE PRO
## Misuratore Curva di impatto

- Display LED azzurro ad alta luminosità
- Impostazione automatica di data e ora
- Visualizzazione misure (su dispositivi mobile) – previo invio delle misurazioni, tramite interfaccia GSM, alla piattaforma. Visualizzazione senza APP tramite accesso al portale
- Visualizzazione dati extra (su dispositivi mobile) – sempre previo invio dei dati:- Posizione GPS- Orientamento della posizione strumento- Associazione punto di misura previsto dalla Norma EN12453
- Funzione di riconoscimento limite di misura (secondo la Norma EN12453) con lampeggio e avviso acustico
- Funzione di misura continua come “dinamometro”
- Accesso all'area Cloud (BLUEFORCE CLOUD) - 1° anno di servizio incluso con l'acquisto

| Modello | Descrizione | Codice articolo |
|---|---|---|
| FAAC SAFE PRO | Misuratore curva di impatto | 950224 |

### Il kit comprende

| Q.tà | Descrizione |
|---|---|
| 1 | Misuratore FAAC SAFE PRO |
| 1 | Cavo USB |
| 1 | Prolunga Lineare |
| 1 | Chiave a brugola |
| 1 | Istruzione quick |

# Lampeggiatori

## XLED

- Design italiano adatto ad ogni contesto architettonico.
- Dotato di 40 led per garantire visibilità anche in pieno giorno.
- Una sola versione per alimentazione 24VDC, 230VAC, 115VAC.
- Grazie all'antenna integrata, XLED è compatibile sia con le riceventi con frequenza 433Mhz che 868 Mhz.
- Adatto ad installazioni su colonna o laterali

### CARATTERISTICHE TECNICHE

| Modello | XLED |
|---|---|
| Tensione di alimentazione di rete | 230 - 115 - 24 V |
| Grado di protezione | IP 54 |
| Temperatura ambiente di esercizio | -20°C ÷ +55°C |
| Dimensioni (LxPxH) | 135 x 55 x 165 mm |
| Numero di LED ad alta luminosità | 40 |

| Modello | Alimentazione | Codice articolo |
|---|---|---|
| XLED | 230 -115 - 24 V | 410029 |

## XL24 L

### CARATTERISTICHE TECNICHE

| Modello | XL 24 L |
|---|---|
| Grado di protezione | IP 55 |
| Temperatura ambiente di esercizio | -20°C ÷ +55°C |

| Modello | Alimentazione | Codice articolo |
|---|---|---|
| XL24 L 24V/3 W (solo per modello D600-D1000) | 24V | 410017 |

## Elettroserrature

| Modello | Codice articolo |
|---|---|
| Elettroserratura 12V~ completa di controbocchetta a pavimento | 712650 |
| Controbocchetta a pilastro (cancelli ad un'anta) | 712990 |
| Cilindro interno con n° 2 chiavi | dal 712651001 al 712651010 |
| Cilindro esterno con n° 2 chiavi | dal 712652001 al 712652010 |

## Blocco d'anta

| Modello | Codice articolo |
|---|---|
| BLOCKIT | 401026 |

## Battute meccaniche d'arresto

| Modello | Descrizione | Codice articolo |
|---|---|---|
| Battuta meccanica d'arresto | Per installazione a terra | 722162 |

**In esaurimento**

## Olio

| Modello | Descrizione | Codice articolo |
|---|---|---|
| Olio idraulico "FAAC HP OIL" | Confez. da 12 flaconi da litri 1 | 714017 |
| | Tanica da litri 10 | 714041 |

# SERRANDE AVVOLGIBILI

| | | RL200 | RH200B | RH240 | RH240B |
|---|---|---|---|---|---|
| **DIAMETRO ALBERO SERRANDA** | mm | 60<br>48* 42* | 60<br>48*<br>42* | 76 | 76 |

* Tramite l'utilizzo di manicotti riduttori opzionali

| | | | | | |
|---|---|---|---|---|---|
| **DIAMETRO SCATOLA PORTAMOLLE** | mm | 200<br>220 | 200<br>220 | 240 | 400 |

| | | | | | |
|---|---|---|---|---|---|
| **CAPACITÀ DI SOLLEVAMENTO** | Kg | 170 | 280 | 180 | 360 |

Schemi di installazione tipo a pag. 234

Automazioni per serrande avvolgibili

# RL200

## Motoriduttore 230V

**Diametro albero serranda**

60 mm e 48/42 mm (con adattatore)

**Diametro scatole portamolle**

200/220 mm

**Capacità di sollevamento**

170 Kg

- Finecorsa con autoapprendimento delle posizioni.
- Predisposizione per applicazione dispositivo di sicurezza anticaduta (EN 13241-1).
- Utilizzabile con serrande fino a 170 Kg.

CE

## DIMENSIONI E CARATTERISTICHE TECNICHE

| Modello | RL200 REVERSIBILE | RL200 EF |
|---|---|---|
| Tensione di alimentazione di rete | 220-240V ~ 50/60Hz | |
| Coppia max | 170 Nm (*) | |
| Temperatura ambiente di esercizio | -20°C ÷ + 55°C | |
| Capacità di sollevamento | 170 Kg (*) | |
| Velocità max | 10 rpm (*) | |
| Diametro albero serranda | 60 mm e 48/42 mm (con accessorio cod. 391452) | |
| Diametro scatole portamolle | 200/220 mm | |
| Altezza max serranda | 6 m | |
| Larghezza max serranda | 4,5 m | |
| Peso operatore | 8 Kg | |
| Apparecchiatura elettronica | Non compresa | |

*(*) dati riferiti a 230V~ 50Hz*

## MODELLI FAMIGLIA

| Modello | Codice articolo |
|---|---|
| RL200 REVERSIBILE | 109950 |
| RL200 EF | 109951 |

## CONFEZIONI

**RL220 comprende:** un motoriduttore, adattatori scatole portamolle 200/220, accessori per l'installazione.
Le versioni EF comprendono l'elettrofreno già montato.

**Schemi di installazione tipo a pag. 256**

## APPARECCHIATURE ELETTRONICHE

**Scheda elettronica di comando 200MPS**
**Info a pag. 181**

790905

## ACCESSORI

**Contenitore mod. E per schede elettroniche**

720119

**Kit Elettrofreno ♦**

391450

**Riduzione palo 60 > 48/42 mm**

391452

## >>

**Paracadute per corona 200-220**

391454

**XK30 Selettore a chiave con sblocco a leva**

391456

**Adattatore molle 200>220mm**

391453

## NOTA

♦ per sblocco esterno utilizzare il selettore a chiave antieffrazione con sblocco a leva cod.391456

**ALTRI ACCESSORI**
**Pulsanti a chiave** pagina 192
**Coste di sicurezza** pagina 203
**Trasmittenti e riceventi** pagina 184
**Fotocellule e colonnette** pagina 200
**Lampeggiatori** pagina 211
**Accessori vari** pagina 212

Automazioni per
serrande avvolgibili

# RH200B

## Motoriduttore 230V

**Diametro albero serranda**

60 mm e 48/42 mm
(con adattatore)

**Diametro scatole portamolle**

200/220 mm

**Capacità di sollevamento**

280 Kg

- Finecorsa con autoapprendimento delle posizioni.
- Predisposizione per applicazione dispositivo di sicurezza anticaduta (EN 13241-1).
- Utilizzabile con serrande fino a 280 Kg.

CE

## DIMENSIONI E CARATTERISTICHE TECNICHE

| **Modello** | **RH200B / RH200B EF** |
|---|---|
| Tensione di alimentazione di rete | 220-240V ~ 50/60Hz |
| Coppia max | 280 Nm (*) |
| Temperatura ambiente di esercizio | -20°C ÷ + 55°C |
| Capacità di sollevamento | 280 Kg (*) |
| Velocità max | 9 rpm (*) |
| Diametro albero serranda | 60 mm e 48/42 mm (aggiungere accessorio 391452) |
| Diametro scatole portamolle | 200/220 mm |
| Altezza max serranda | 6 m |
| Larghezza max serranda | 4,5 m |
| Peso operatore | 12,5 Kg |
| Apparecchiatura elettronica | Non compresa |

*(*) dati riferiti a 230V~ 50Hz*

## MODELLI FAMIGLIA

| Modello | Codice articolo |
|---|---|
| RH200B REVERSIBILE | 109960 |
| RH200B EF | 109961 |

## CONFEZIONI

**RH200B comprende:** un motoriduttore, adattatori scatole portamolle 200/220, accessori per l'installazione.
Le versioni EF comprendono l'elettrofreno già montato.

**Schemi di installazione tipo a pag.**

## APPARECCHIATURE ELETTRONICHE

**Scheda elettronica di comando 200MPS**
**Info a pag. 181**

790905

## ACCESSORI

**Contenitore mod. E per schede elettroniche**

720119

**Kit Elettrofreno ♦**

391450

**Riduzione palo 60 > 48/42 mm**

391452

## >>

**Paracadute per corona 200-220**

391454

**XK30 Selettore a chiave con sblocco a leva**

391456

**Adattatore molle 200>220mm**

391453

## NOTA

♦ per sblocco esterno utilizzare il selettore a chiave antieffrazione con sblocco a leva cod. 391456

Automazioni per
serrande avvolgibili

# RH240

## Motoriduttore 230V

**Diametro albero serranda**

76 mm

**Diametro scatole portamolle**

240 mm

**Capacità di sollevamento**

180 Kg

- Finecorsa con autoapprendimento delle posizioni.
- Utilizzabile con pali diam. 76 mm e scatole portamolle diam. 240 mm.
- Utilizzabile con serrande fino a 180 Kg.

CE

## DIMENSIONI E CARATTERISTICHE TECNICHE

| **Modello** | **RH240 EF** |
|---|---|
| Tensione di alimentazione di rete | 220-240V ~ 50/60Hz |
| Coppia max | 210 Nm (*) |
| Temperatura ambiente di esercizio | -20°C ÷ + 55°C |
| Capacità di sollevamento | 180 Kg (*) |
| Velocità max | 9 rpm (*) |
| Diametro albero serranda | 76 mm |
| Diametro scatole portamolle | 240 mm |
| Altezza max serranda | 6 m |
| Larghezza max serranda | 4,5 m |
| Peso operatore | 10 Kg |
| Apparecchiatura elettronica | Non compresa |

*(*) dati riferiti a 230V~ 50Hz*

## MODELLI FAMIGLIA

| Modello | Codice articolo |
|---|---|
| RH240 EF | 109971 |

## CONFEZIONI

**RH240 EF comprende:** un motoriduttore con elettrofreno già montato e accessori per l'installazione.

**Schemi di installazione tipo a pag. 257**

## APPARECCHIATURE ELETTRONICHE

**Scheda elettronica di comando 200MPS**
**Info a pag. 181**

790905

## ACCESSORI

**Contenitore mod. E per schede elettroniche**

720119

**Kit Elettrofreno ♦**

391450

**XK30 Selettore a chiave con sblocco a leva**

391456

## >>

**Paracadute per corona 240**

391455

## NOTA

♦ Per sblocco esterno utilizzare il selettore a chiave antieffrazione con sblocco a leva cod. 391456

**ALTRI ACCESSORI**

**Pulsanti a chiave** pagina 192

**Coste di sicurezza** pagina 203

**Trasmittenti e riceventi** pagina 184

**Fotocellule e colonnette** pagina 200

**Lampeggiatori** pagina 211

**Accessori vari** pagina 212

Automazioni per
serrande avvolgibili

# RH240B

## Motoriduttore 230V

**Diametro albero serranda**

76 mm

**Diametro scatole portamolle**

240 mm

**Capacità di sollevamento**

360 Kg

- Finecorsa con autoapprendimento delle posizioni.
- Utilizzabile con pali diam. 76 mm e scatole portamolle diam. 240 mm.
- Utilizzabile con serrande fino a 360 Kg.

CE

## DIMENSIONI E CARATTERISTICHE TECNICHE

| **Modello** | **RH240B EF SUPER** |
|---|---|
| Tensione di alimentazione di rete | 220-240V ~ 50/60Hz |
| Coppia max | 420 Nm (*) |
| Temperatura ambiente di esercizio | -20°C ÷ + 55°C |
| Capacità di sollevamento | 360 Kg (*) |
| Velocità max | 9 rpm (*) |
| Diametro albero serranda | 76 mm |
| Diametro scatole portamolle | 240 mm |
| Altezza max serranda | 6 m |
| Larghezza max serranda | 4,5 m |
| Peso operatore | 17 Kg |
| Apparecchiatura elettronica | Non compresa |

*(*) dati riferiti a 230V~ 50Hz*

## MODELLI FAMIGLIA

| Modello | Codice articolo |
|---|---|
| RH240B EF SUPER | 109981 |

## CONFEZIONI

**RH240B EF SUPER comprende:** un motoriduttore con elettrofreno già montato e accessori per l'installazione.

**Schemi di installazione tipo a pag. 257**

## APPARECCHIATURE ELETTRONICHE

**Scheda elettronica di comando 200MPS**
**Info a pag, 181**

790905

## ACCESSORI

**Contenitore mod. E per schede elettroniche**

720119

**Kit Elettrofreno ♦**

391450

**XK30 Selettore a chiave con sblocco a leva**

391456

## >>

**Paracadute per corona 240**

391455

## NOTA

♦ Per sblocco esterno utilizzare il selettore a chiave antieffrazione con sblocco a leva cod. 391456


**ALTRI ACCESSORI**

**Pulsanti a chiave** pagina 192

**Coste di sicurezza** pagina 203

**Trasmittenti e riceventi** pagina 184

**Fotocellule e colonnette** pagina 200

**Lampeggiatori** pagina 211

**Accessori vari** pagina 212

# KEYDOM

## Sistema di Controllo Accessi

Keydom é il sistema di controllo accessi plug-and-play offerto da FAAC e pronto all'uso. È un Sistema integrato che non necessita di installazione software in quanto preinstallato ed incluso nell'unità di controllo Network Controller. L'applicazione è interamente web based ed é comodamente configurabile attraverso un browser su un qualsiasi dispositivo connesso al sistema.

### WEB BASED

Keydom è interamente web based. Il Sistema è facilmente configurabile attraverso un browser su un qualsiasi dispositivo connesso al Sistema

### USER FRIENDLY

L'interfaccia utente estremamente intuitiva rende semplice per chiunque la programmazione del sistema Keydom. Non è necessario essere uno specialista del settore per poter utilizzare l'applicazione

### EMBEDDED

Il software Keydom è preinstallato direttamente nell'unità di controllo Network Controller

### HIGH SCALABILITY

L'estrema scalabilità del sistema permette di realizzare differenti architetture a seconda delle proprie esigenze; se queste ultime dovessero cambiare nel corso tempo, il sistema si adatta ad esse, rendendo quindi vantaggioso l'investimento economico iniziale sostenuto

# APPLICAZIONI

## Varchi Veicolari

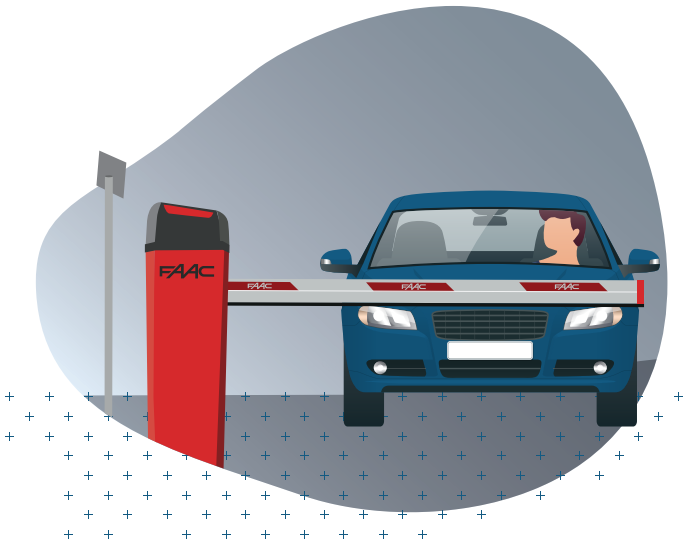

## Varchi pedonali

**Per tutte le caratteristiche della gamma Keydom consultare il catalistino**
**SICUREZZA E CONTROLLO ACCESSI**

# ARCHITETTURA DEL SISTEMA

## EASY&EMBEDDED

Network Controller - fino a 32 varchi

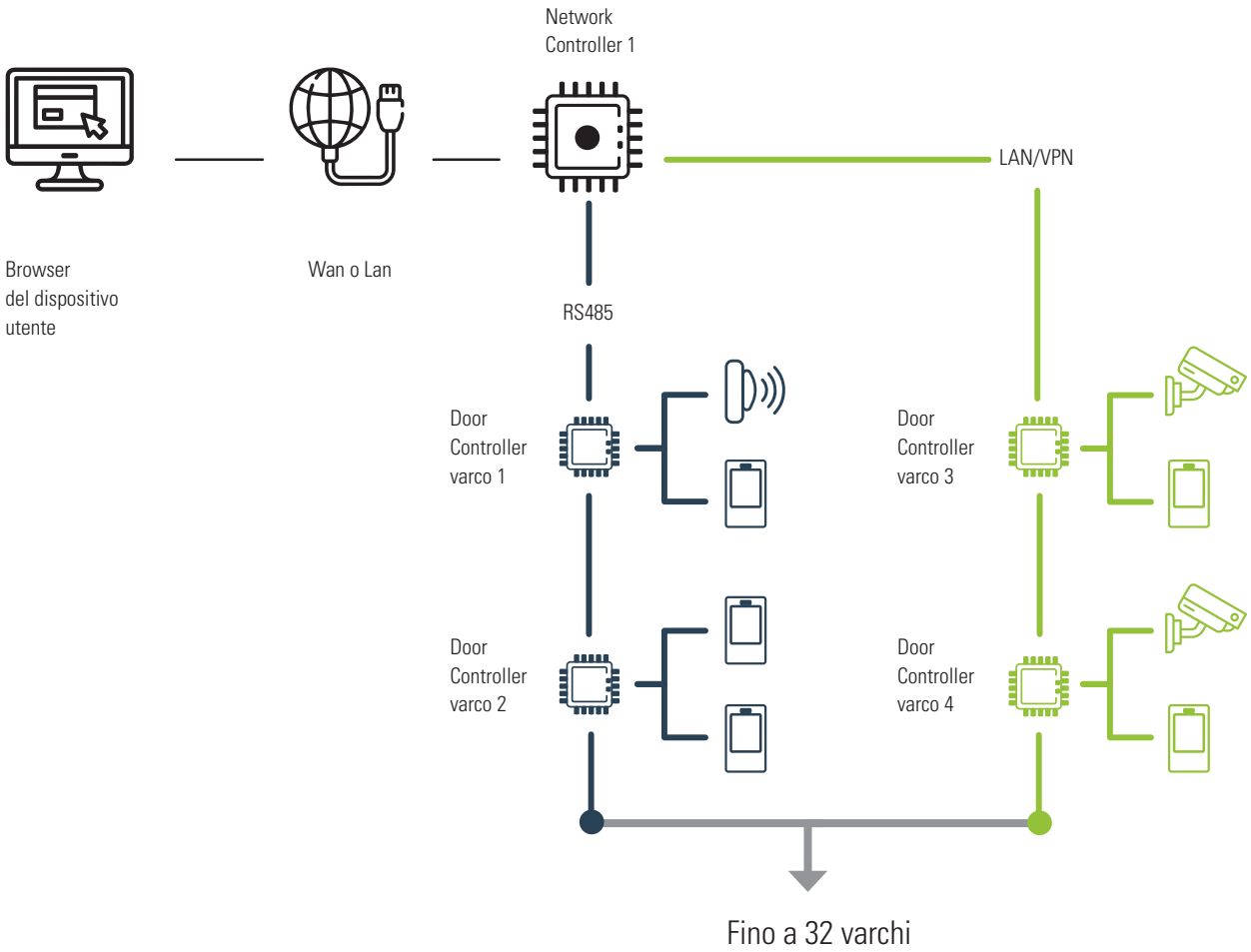


**KEYDOM**
SI ADATTA

EASY&EMBEDDED

L'estrema scalabilità del sistema permette di realizzare differenti architetture a seconda delle proprie esigenze; se nel tempo queste cambieranno, il sistema si adeguerà ad esse, garantendo sempre l'investimento iniziale.

# ENTERPRISE

Software Enterprise Lite - fino a 72 varchi
Software Enterprise - fino a 4096 varchi

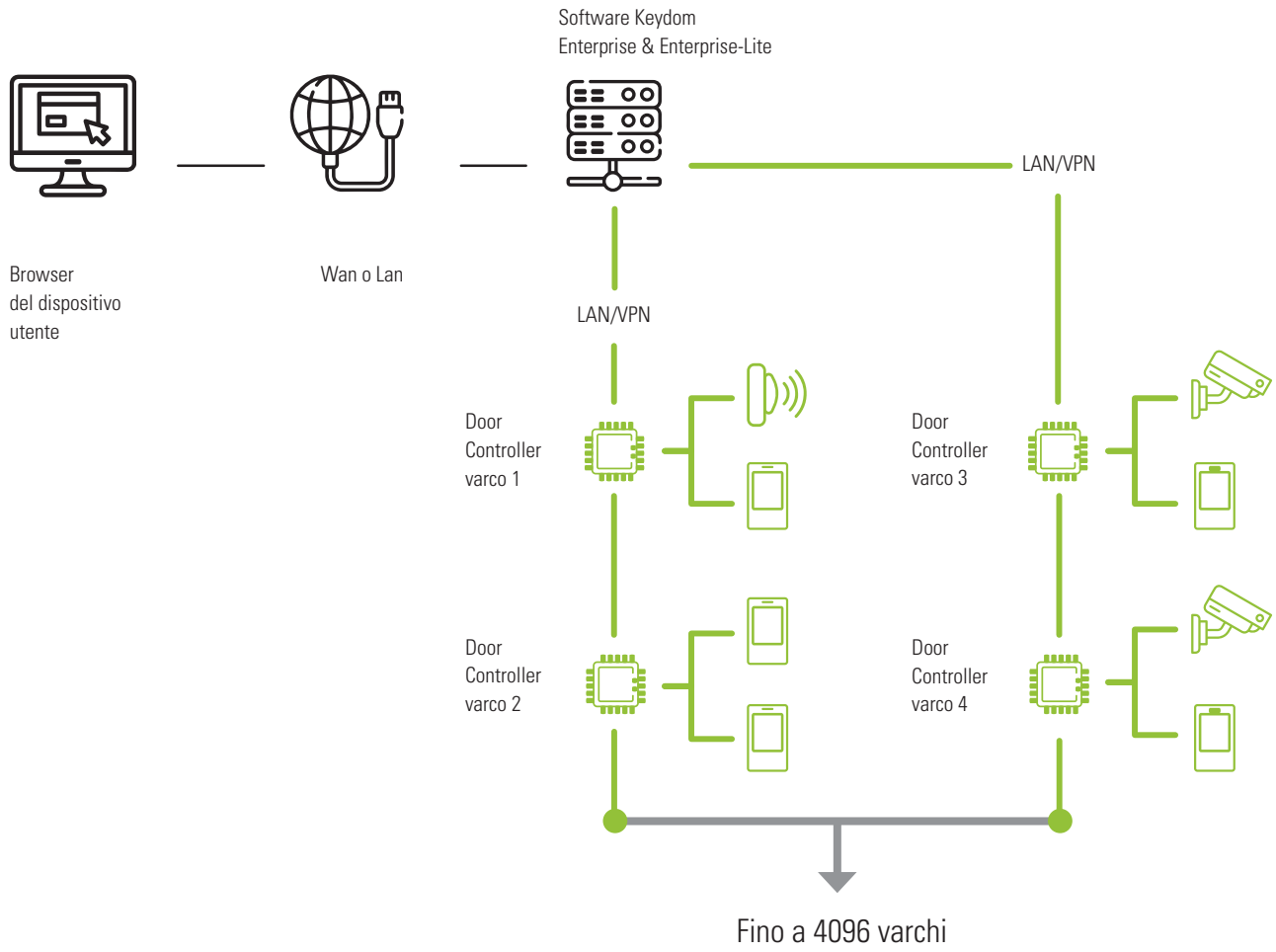


ENTERPRISE

# DISSUASORI FAAC

Soluzioni per la regolazione del traffico veicolare in aree residenziali, commerciali, industriali e urbane a traffico limitato, e per applicazioni di sicurezza nella protezione perimetrale.

**Automatico (HA):**
dissuasore retraibile azionato tramite centrale elettronica.

**Automatico Emergency Fast Operation (HA EFO):**
dissuasore retraibile azionato tramite centrale elettronica con opzione sollevamento rapido di sicurezza.

**Semi-automatico**
dissuasori retrattili semi automatici il sollevamento avviene automaticamente tramite sblocco a chiave, grazie alla dotazione di un attuatore a gas.

**Fisso (F):**
dissuasore statico non retraibile.

**Rimovibile (R):**
dissuasore statico non retraibile, ma con possibilità di rimuovere il cilindro per aprire temporaneamente il varco.

Delimitazione e regolazione degli accessi ad **AREE RESIDENZIALI**
(Flusso veicolare moderato)

Delimitazione e regolazione degli accessi a **COMPLESSI COMMERCIALI, INDUSTRIALI E VARCHI URBANI**
(Flusso veicolare intenso)

Protezione del perimetro e regolazione degli accessi ad **AREE SENSIBILI CON MASSIMA ESIGENZA DI SICUREZZA**

# APPLICAZIONI

## Serie J

**J200**

| | |
|---|---|
| **Automatico** | J200 HA |
| **Semi-Automatico** | J200 SA |
| **Fisso** | J200 F |

**J275**

| | |
|---|---|
| **Automatico** | J275 V2 HA |
| **Semi-Automatico** | J275 SA |
| **Fisso** | J275 F |

**J275 2K20**

| | |
|---|---|
| **Automatico** | J275 2K20 HA |
| **Fisso** | J275 2K20 F |

## Serie JS

**JS48**

| | |
|---|---|
| **Automatico** | JS48 HA |
| **Automatico** | JS48 HA EFO |
| **Emergency Fast Operation** | |
| **Rimovibile** | JS48 R |

**JS80**

| | |
|---|---|
| **Automatico** | JS80HA |
| **Automatico** | JS80 HA EFO |
| **Emergency Fast Operation** | |
| **Rimovibile** | JS80 R |
| **Fisso** | JS80 F |

# DISSUASORI

## Serie JS

## Dissuasore sempre nuovo

I dissuasori JS sono dotati di camicia di protezione mDure®, il sistema FAAC che, a differenza degli altri modelli presenti sul mercato, consente di rimettere a nuovo il dissuasore evitando costi elevati di smontaggio e riassemblaggio.

mDure® è un marchio registrato FAAC.
È un materiale innovativo e tecnologico, progettato per durare nel tempo, ha un'altissima resistenza meccanica e ad urti, graffi, radiazioni UV e agenti chimici, non inquina ed è riciclabile.

## Resistenza certificata

Crash test brillantemente superati: i dissuasori JS sono certificati per arrestare un camion da 7.500 kg lanciato a 50 Km/h (JS48) e a 80 Km/h (JS80), funzionamento certificato anche dopo l'impatto. Standard di sicurezza rispettati:

ASTM INTERNATIONAL F2656 / F2656M

PAS 68 IMPACT TESTED

IWA 14 IMPACT TESTED

## Resistenza alla corrosione

Utilizzo innovativo della resina poliammidica anticorrosiva Rilsan® che garantisce protezione da corrosione, deterioramento, agenti chimici e atmosferici.

## Facilità di manutenzione

Una disposizione dei componenti studiata per facilitare le operazioni manutentive.
I principali componenti sono accessibili dall'alto per ispezioni o sostituzioni senza necessità di estrarre il dissuasore dal suolo.

## Coerenza estetica tra tutti i dissuasori FAAC

Tutta la tecnologia JS in 1 metro di altezza e 275 millimetri di diametro: sono le misure della sicurezza FAAC, uguali per tutti i dissuasori, adatte ad ogni contesto architettonico.

## Installazione semplificata

La centralina oleodinamica integrata riduce i costi e facilita le operazioni di installazione senza dover interrare condotte idrauliche.

I dissuasori JS sono costituiti da un cilindro in acciaio ad alta resistenza
e camicia di protezione intercambiabile disponibile in due versioni:

**mDure® con esclusivo design FAAC**

**mDure® e acciaio inox satinato Aisi 316**

**Per tutte le caratteristiche dei DISSUASORI consultare il catalistino SICUREZZA E CONTROLLO ACCESSI**

# PORTE E INGRESSI AUTOMATICI

Gli ingressi automatici FAAC sono stati concepiti per facilitare il transito, ma non solo. Garantiscono sempre minimo ingombro, estrema silenziosità e massima adattabilità. Tutte le automazioni per porte FAAC sono conformi alla normativa EN16005 e tecnologicamente avanzate in termini di sicurezza, risparmio energetico e riduzione degli oneri di manutenzione.

## Scopri alcune di queste soluzioni

**Per tutte le caratteristiche delle PORTE AUTOMATICHE consultare il catalistino PORTE E INGRESSI AUTOMATICI**

# TORNELLI E VARCHI MOTORIZZATI

MAGNETIC®
ACCESS TO PROGRESS

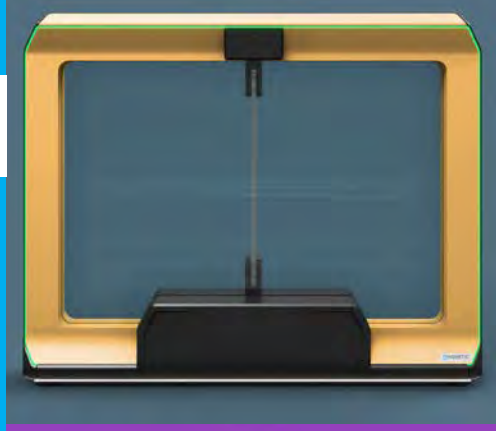

## Varchi pedonali FlowMotion®

I prodotti della serie FlowMotion® si integrano perfettamente in qualsiasi contesto architettonico, grazie al design del telaio e alla vasta gamma di colori e finiture disponibili.

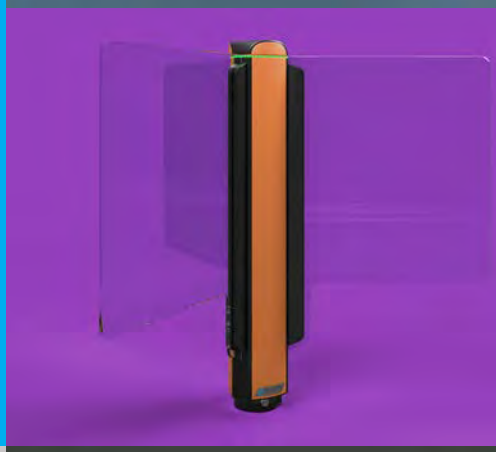

**E TU, DI CHE COLORE SEI?**

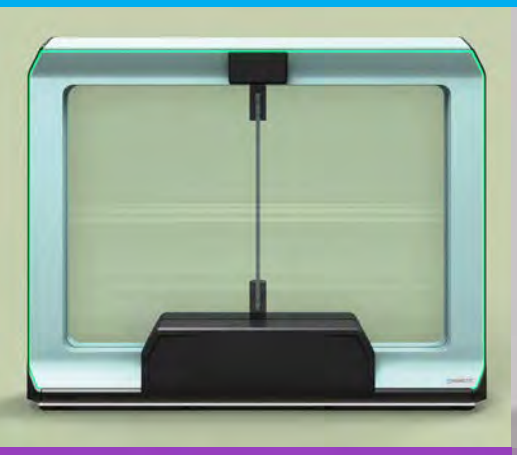

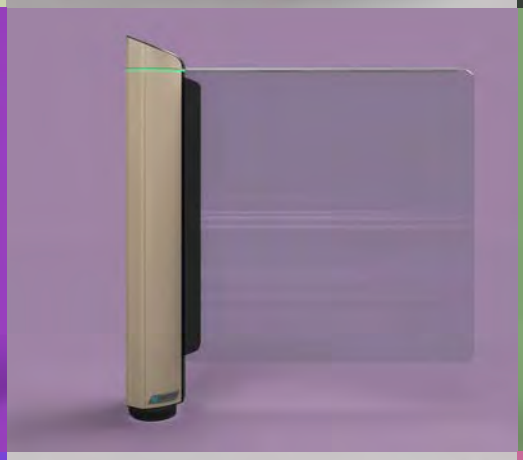

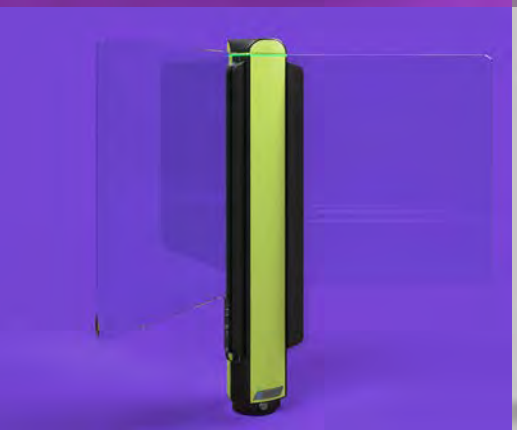

# La gamma FlowMotion®

## mWing

Grazie al suo telaio aperto, ai tempi di apertura rapidi, all'alta capacità di flusso e all'accesso senza contatto, mWing è la soluzione di accesso più sicura ed elegante disponibile sul mercato.

**Tecnologia varco motorizzato**
Passaggio pedonale con varchi ad anta battente

**Velocità di apertura e chiusura**
Alta

**Livello di sicurezza**
Medio/alto (a seconda degli elementi barriera)

## mTripod

L'azionamento scorrevole e il rilevamento d'impatto sensibile rendono il passaggio attraverso i tornelli mTripod e mTripod corto particolarmente semplice e confortevole.

**Tecnologia varco motorizzato**
Tornello tripode

**Velocità di apertura e chiusura**
Media

**Livello di sicurezza**
Basso

## mSwing

mSwing non consente soltanto di dare vita ad accessi dall'aspetto accattivante, perché é anche la soluzione ideale per l'accesso disabili e delle vie di fuga senza ostacoli.

**Tecnologia varco motorizzato**
Portello motorizzato

**Velocità di apertura e chiusura**
Bassa

**Livello di sicurezza**
Basso

# La gamma FlowMotion®

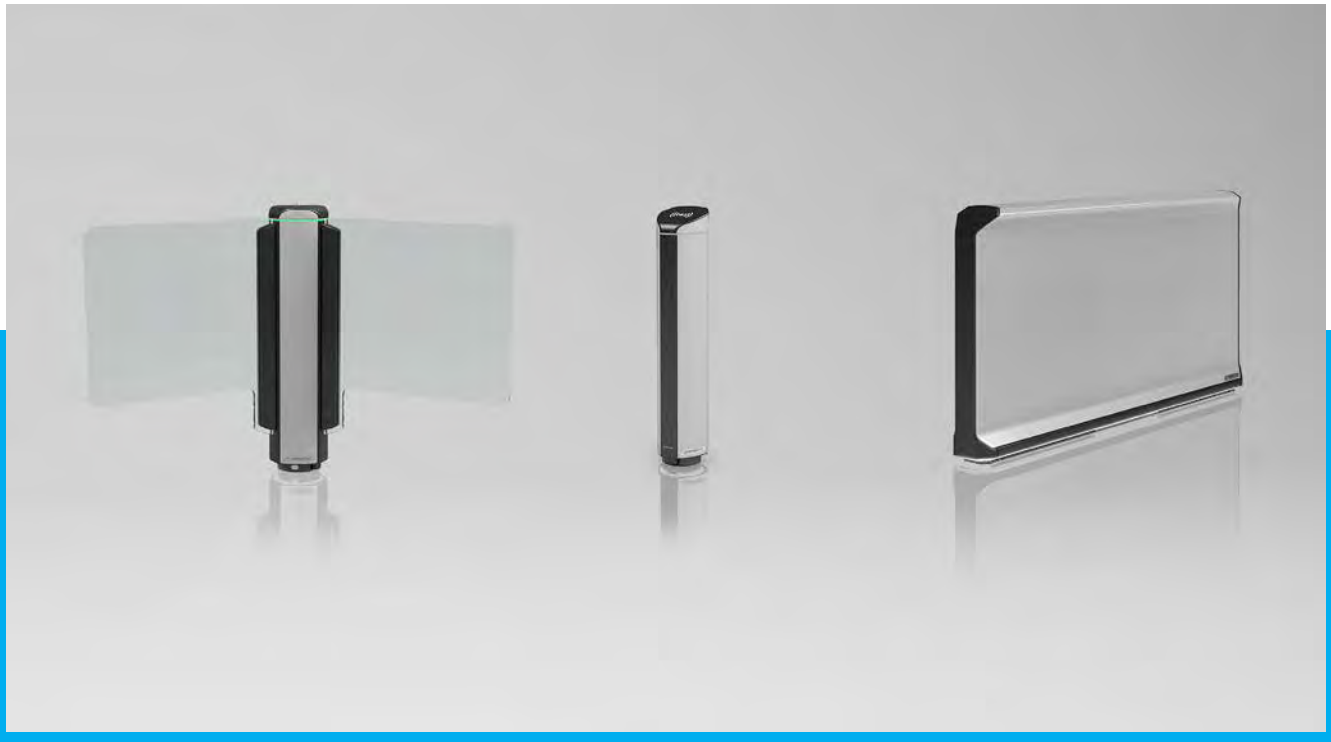

## mTwing

Un tornello a mezza altezza con barriera trasparente ed elementi di ringhiera, per una vista senza ostacoli sull'edificio.

**Tecnologia varco motorizzato**
Tornello a mezza altezza

**Velocità di apertura e chiusura**
Bassa

**Livello di sicurezza**
Basso

## mPost

Il design della colonna mPost si abbina perfettamente ai modelli mWing e mSwing. Ideale nel caso in cui sia necessario un controllo accessi aggiuntivo.

## mGuide

Quando è necessario delimitare il vano passaggio entrano in gioco gli elementi mGuide.
Utili come tamponature fisse su varchi troppo ampi oppure per guidare in modo affidabile gli utenti verso e attraverso il varco.

# SCHEMI DI INSTALLAZIONE TIPO


391 235
390 230V 235
412 236
413 230V 236
415 230V 237
415 24V 237
S418 238
402 238
S450H 239
422 239
400 240
770N 230V 240
770N 24V 241
S800H ENC 241
S800 ENC 242
740 242
C4000I 243
S2500I 243
741 244
C720 244
C721 245
746 E R 245
844 E R 246
844 ER 3PH 246
884 MC 3PH 247
C851 247
D600 248
D700 HS 248
D1000 249
540 249
541 250
541 3PH 250
550 251
593 251
580 252
B614 253
615BPR 253
620 Standard 254
620 Rapida 254
B680H 255
RL200 256
RH200B 256
RH240 257
RH240B 257

# 391

Questo prodotto è disponibile anche in kit:
- cod. 104575

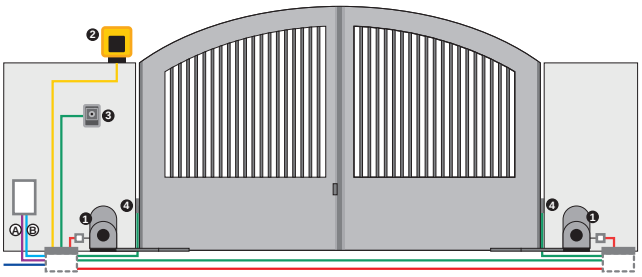

## ESEMPIO SCHEMA D'INSTALLAZIONE TIPO

| Rif | Q.tà | Descrizione materiale | Cod. |
|---|---|---|---|
| 1 | 1 | Attuatore 391 E con scheda elettronica e braccio articolato | 104576 |
| 1 | 1 | Attuatore 391 con braccio articolato | 104577 |
| 1 | 1 | Ricevente XF 433 MHz | 787831 |
| 2 | 1 | Lampeggiatore XLED | 410029 |
| 3 | 1 | Pulsante a chiave XK10B | 401304 |
| 3 | 1 | Serratura con chiave | 71275101 |
| 4 | 1 | Coppia di fotocellule XP 20B D | 785103 |
| | 1 | XT2 433 SLH LR Trasmittente 2 canali | 787007 |

Ⓐ **Tubazioni a bassa tensione**
- cavo 2x0,50 mm²
- cavo 2x2,50 mm²
- cavo 2x1,50 mm²

Ⓑ **Tubazioni potenza (230V)**
- cavo 2x1,5 mm² +T

*ATTENZIONE: La configurazione non comprende i dispositivi di sicurezza (es.: coste di sicurezza attive o passive) che vanno determinati in funzione della "analisi dei rischi" specifica di ogni installazione (Rif.: Norme Europee UNI-EN 12445 e 12453). Dal costo indicato sono escluse le spese per l'installazione e per la predisposizione di opere murarie, elettriche e fabbrili.*

# 390 230V

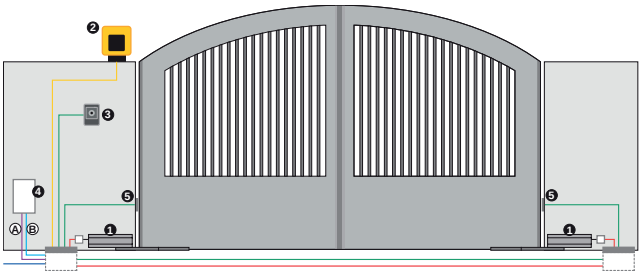

## ESEMPIO SCHEMA D'INSTALLAZIONE TIPO

| Rif | Q.tà | Descrizione materiale | Cod. |
|---|---|---|---|
| 1 | 2 | Attuatori 390 230V | 104570 |
| 1 | 2 | Braccio snodato | 738705 |
| 2 | 1 | Lampeggiatore XLED | 410029 |
| 3 | 1 | Pulsante a chiave XK10B | 401304 |
| 3 | 1 | Serratura con chiave | 71275101 |
| 4 | 1 | Scheda elettronica E045S | 790077 |
| 4 | 1 | Contenitore mod. E per schede elettroniche | 720119 |
| 4 | 1 | Ricevente XF 433 MHz | 787831 |
| 5 | 1 | Coppia di fotocellule XP 20B D | 785103 |
| | 1 | XT2 433 SLH LR Trasmittente 2 canali | 787007 |

Ⓐ **Tubazioni a bassa tensione**
- cavo 2x0,50 mm²

Ⓑ **Tubazioni potenza (230V)**
- cavo 3x1,50 mm² +T
- cavo 2x1,5 mm² +T
- cavo 2x1,5 mm²

*ATTENZIONE: La configurazione non comprende i dispositivi di sicurezza (es.: coste di sicurezza attive o passive) che vanno determinati in funzione della "analisi dei rischi" specifica di ogni installazione (Rif.: Norme Europee UNI-EN 12445 e 12453). Dal costo indicato sono escluse le spese per l'installazione e per la predisposizione di opere murarie, elettriche e fabbrili.*

# 412

Questo prodotto è disponibile anche in kit:
- cod. 105632445

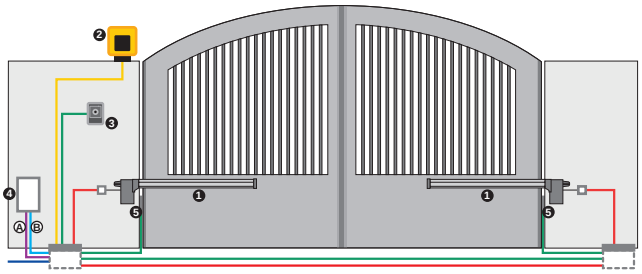

■ Ⓐ **Tubazioni a bassa tensione**
■ cavo 2x0,50 mm²

■ Ⓑ **Tubazioni potenza (230V)**
■ cavo 3x1,50 mm² +T
■ cavo 2x1,5 mm² +T
■ cavo 2x1,5 mm²

## ESEMPIO SCHEMA D'INSTALLAZIONE TIPO

| Rif | Q.tà | Descrizione materiale | Cod. |
|---|---|---|---|
| 1 | 1 | Attuatore 412 dx | 104470 |
| 1 | 1 | Attuatore 412 sx | 104471 |
| 2 | 1 | Lampeggiatore XLED | 410029 |
| 3 | 1 | Pulsante a chiave XK10B | 401304 |
| 3 | 1 | Serratura con chiave | 71275101 |
| 4 | 1 | Scheda elettronica E045S | 790077 |
| 4 | 1 | Contenitore mod. E per schede elettroniche | 720119 |
| 4 | 1 | Ricevente XF 433 MHz | 787831 |
| 5 | 1 | Coppia di fotocellule XP 20B D | 785103 |
| | 1 | XT2 433 SLH LR Trasmittente 2 canali | 787007 |

**Aggiungi SAFECODER (cod. 404041) per garantire il controllo di movimento e l'inversione su ostacolo.**

*ATTENZIONE: La configurazione non comprende i dispositivi di sicurezza (es.: coste di sicurezza attive o passive) che vanno determinati in funzione della "analisi dei rischi" specifica di ogni installazione (Rif.: Norme Europee UNI-EN 12445 e 12453). Dal costo indicato sono escluse le spese per l'installazione e per la predisposizione di opere murarie, elettriche e fabbrili.*

# 413 230V

Questo prodotto è disponibile anche in kit:
- cod. 104419445

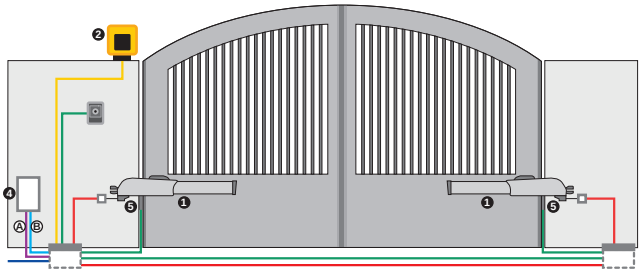

■ Ⓐ **Tubazioni a bassa tensione**
■ cavo 2x0,50 mm²

■ Ⓑ **Tubazioni potenza (230V)**
■ cavo 3x1,50 mm² +T
■ cavo 2x1,5 mm² +T
■ cavo 2x1,5 mm²

## ESEMPIO SCHEMA D'INSTALLAZIONE TIPO

| Rif | Q.tà | Descrizione materiale | Cod. |
|---|---|---|---|
| 1 | 2 | Attuatore 413 | 104413 |
| 2 | 1 | Lampeggiatore XLED | 410029 |
| 3 | 1 | Pulsante a chiave XK10B | 401304 |
| 3 | 1 | Serratura con chiave | 71275101 |
| 4 | 1 | Scheda elettronica E045S | 790077 |
| 4 | 1 | Contenitore mod. E per schede elettroniche | 720119 |
| 4 | 1 | Ricevente XF 433 MHz | 787831 |
| 5 | 1 | Coppia di fotocellule XP 20B D | 785103 |
| | 1 | XT2 433 SLH LR Trasmittente 2 canali | 787007 |

**Aggiungi SAFECODER (cod. 404040) per garantire il controllo di movimento e l'inversione su ostacolo.**

*ATTENZIONE: La configurazione non comprende i dispositivi di sicurezza (es.: coste di sicurezza attive o passive) che vanno determinati in funzione della "analisi dei rischi" specifica di ogni installazione (Rif.: Norme Europee UNI-EN 12445 e 12453). Dal costo indicato sono escluse le spese per l'installazione e per la predisposizione di opere murarie, elettriche e fabbrili.*

# 415 230V

Questo prodotto è disponibile anche in kit:
- cod. 104415445

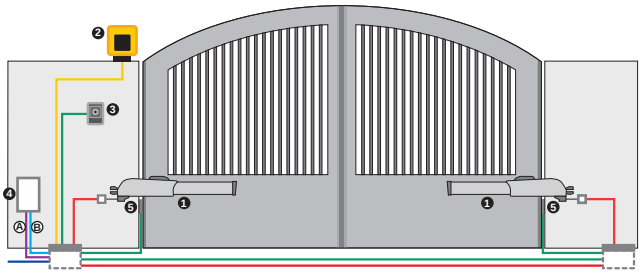

■ Ⓐ **Tubazioni a bassa tensione**
- cavo 2x0,50 mm²

■ Ⓑ **Tubazioni potenza (230V)**
- cavo 3x1,50 mm² +T
- cavo 2x1,5 mm² +T
- cavo 2x1,5 mm²

## ESEMPIO SCHEMA D'INSTALLAZIONE TIPO

| Rif | Q.tà | Descrizione materiale | Cod. |
|---|---|---|---|
| 1 | 2 | Attuatore 415 | 104415 |
| 2 | 1 | Lampeggiatore XLED | 410029 |
| 3 | 1 | Pulsante a chiave XK10B | 401304 |
| 3 | 1 | Serratura con chiave | 71275101 |
| 4 | 1 | Scheda elettronica E045S | 790077 |
| 4 | 1 | Contenitore mod. E per schede elettroniche | 720119 |
| 4 | 1 | Ricevente XF 433 MHz | 787831 |
| 5 | 1 | Coppia di fotocellule XP 20B D | 785103 |
| | 1 | XT2 433 SLH LR Trasmittente 2 canali | 787007 |

**Aggiungi SAFECODER (cod. 404040) per garantire il controllo di movimento e l'inversione su ostacolo.**

*ATTENZIONE: La configurazione non comprende i dispositivi di sicurezza (es.: coste di sicurezza attive o passive) che vanno determinati in funzione della "analisi dei rischi" specifica di ogni installazione (Rif.: Norme Europee UNI-EN 12445 e 12453). Dal costo indicato sono escluse le spese per l'installazione e per la predisposizione di opere murarie, elettriche e fabbrili.*

# 415 24V

Questo prodotto è disponibile anche in kit:
- cod. 104415144

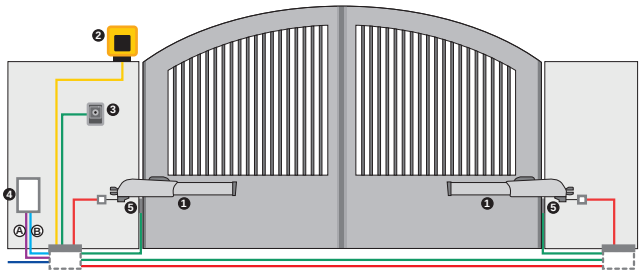

■ Ⓐ **Tubazioni a bassa tensione**
- cavo 2x0,50 mm²
- cavo 2x1,5 mm²
- cavo 2x2,50 mm²

■ Ⓑ **Tubazioni potenza (230V)**
- cavo 2x1,5 mm² +T

## ESEMPIO SCHEMA D'INSTALLAZIONE TIPO

| Rif | Q.tà | Descrizione materiale | Cod. |
|---|---|---|---|
| 1 | 2 | Attuatore 415 | 1044151 |
| 2 | 1 | Lampeggiatore XLED | 410029 |
| 3 | 1 | Pulsante a chiave XK10B | 401304 |
| 3 | 1 | Serratura con chiave | 71275101 |
| 4 | 1 | Scheda elettronica E024S | 790286 |
| 4 | 1 | Ricevente XF 433 MHz | 787831 |
| 5 | 1 | Coppia di fotocellule XP 20B D | 785103 |
| | 1 | XT2 433 SLH LR Trasmittente 2 canali | 787007 |

*ATTENZIONE: La configurazione non comprende i dispositivi di sicurezza (es.: coste di sicurezza attive o passive) che vanno determinati in funzione della "analisi dei rischi" specifica di ogni installazione (Rif.: Norme Europee UNI-EN 12445 e 12453). Dal costo indicato sono escluse le spese per l'installazione e per la predisposizione di opere murarie, elettriche e fabbrili.*

# S418

Questo prodotto è disponibile anche in kit:
- cod. 105998

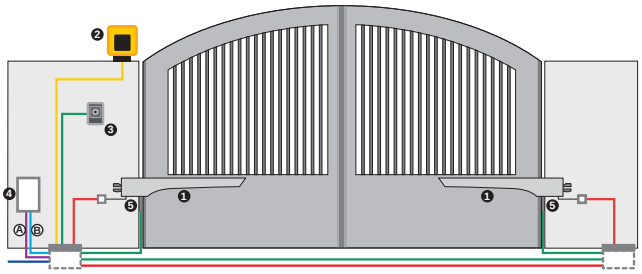

## ESEMPIO SCHEMA D'INSTALLAZIONE TIPO

| Rif | Q.tà | Descrizione materiale | Cod. |
|---|---|---|---|
| 1 | 2 | Attuatori S418 24V | 104301 |
| 2 | 1 | Lampeggiatore XLED | 410029 |
| 3 | 1 | Pulsante a chiave XK10B | 401304 |
| 3 | 1 | Serratura con chiave | 71275101 |
| 4 | 1 | Scheda elettronica E024S | 790286 |
| 4 | 1 | Ricevente XF 433 MHz | 787831 |
| 5 | 1 | Coppia di fotocellule XP 20B D | 785103 |
| | 1 | XT2 433 SLH LR Trasmittente 2 canali | 787007 |

**A Tubazioni a bassa tensione**
- cavo 2x0,50 mm²
- cavo 2x1,50 mm²
- cavo 2x2,50 mm²

**B Tubazioni potenza (230V)**
- cavo 2x1,5 mm² +T

*ATTENZIONE: La configurazione non comprende i dispositivi di sicurezza (es.: coste di sicurezza attive o passive) che vanno determinati in funzione della "analisi dei rischi" specifica di ogni installazione (Rif.: Norme Europee UNI-EN 12445 e 12453). Dal costo indicato sono escluse le spese per l'installazione e per la predisposizione di opere murarie, elettriche e fabbrili.*

# 402

Questo prodotto è disponibile anche in kit:
- cod. 105633445

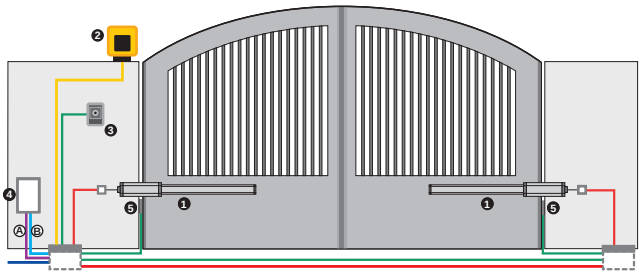

## ESEMPIO SCHEMA D'INSTALLAZIONE TIPO

| Rif | Q.tà | Descrizione materiale | Cod. |
|---|---|---|---|
| 1 | 2 | Attuatori 402 CBC | 104468 |
| 2 | 1 | Lampeggiatore XLED | 410029 |
| 3 | 1 | Pulsante a chiave XK10B | 401304 |
| 3 | 1 | Serratura con chiave | 71275101 |
| 4 | 1 | Scheda elettronica E045S | 790077 |
| 4 | 1 | Contenitore mod. E per schede elettroniche | 720119 |
| 4 | 1 | Ricevente XF 433 MHz | 787831 |
| 5 | 1 | Coppia di fotocellule XP 20B D | 785103 |
| | 1 | XT2 433 SLH LR Trasmittente 2 canali | 787007 |

**Aggiungi SAFECODER (cod. 404040) per garantire il controllo di movimento e l'inversione su ostacolo.**

**A Tubazioni a bassa tensione**
- cavo 2x0,50 mm²

**B Tubazioni potenza (230V)**
- cavo 3x1,5 mm² +T
- cavo 2x1,5 mm² +T
- cavo 2x1,5 mm²

*ATTENZIONE: La configurazione non comprende i dispositivi di sicurezza (es.: coste di sicurezza attive o passive) che vanno determinati in funzione della "analisi dei rischi" specifica di ogni installazione (Rif.: Norme Europee UNI-EN 12445 e 12453). Dal costo indicato sono escluse le spese per l'installazione e per la predisposizione di opere murarie, elettriche e fabbrili.*

# S450H

Questo prodotto è disponibile anche in kit:
- cod. 105683

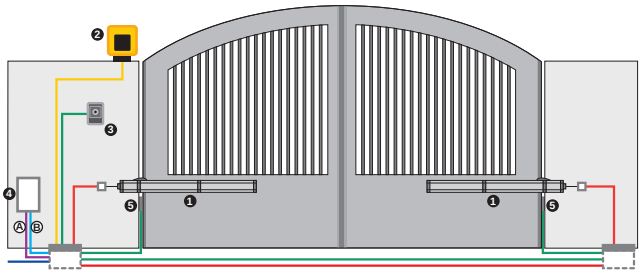


## ESEMPIO SCHEMA D'INSTALLAZIONE TIPO

| Rif | Q.tà | Descrizione materiale | Cod. |
|---|---|---|---|
| 1 | 2 | Attuatori S450H CBAC | 104100 |
| 2 | 1 | Lampeggiatore XLED | 410029 |
| 3 | 1 | Pulsante a chiave XK10B | 401304 |
| 3 | 1 | Serratura con chiave | 71275101 |
| 4 | 1 | Apparecchiatura elettronica E124S con contenitore | 790305 |
| 4 | 1 | Ricevente XF 433 MHz | 787831 |
| 5 | 1 | Coppia di fotocellule XP 20B D | 785103 |
| | 1 | XT2 433 SLH LR Trasmittente 2 canali | 787007 |

**A Tubazioni a bassa tensione**
- cavo 2x0,50 mm²
- cavo 2x0,50 mm² + 2x2,5 mm²
- cavo 2x1,5 mm²

**B Tubazioni potenza (230V)**
- cavo 2x1,5 mm² +T

*ATTENZIONE: La configurazione non comprende i dispositivi di sicurezza (es.: coste di sicurezza attive o passive) che vanno determinati in funzione della "analisi dei rischi" specifica di ogni installazione (Rif.: Norme Europee UNI-EN 12445 e 12453). Dal costo indicato sono escluse le spese per l'installazione e per la predisposizione di opere murarie, elettriche e fabbrili.*

# 422

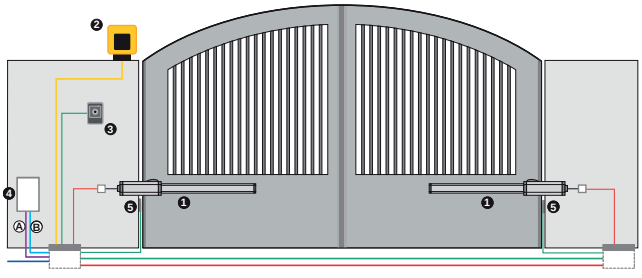


## ESEMPIO SCHEMA D'INSTALLAZIONE TIPO

| Rif | Q.tà | Descrizione materiale | Cod. |
|---|---|---|---|
| 1 | 2 | Attuatori 422 CBAC | 104200 |
| 2 | 1 | Lampeggiatore XLED | 410029 |
| 3 | 1 | Pulsante a chiave XK10B | 401304 |
| 3 | 1 | Serratura con chiave | 71275101 |
| 4 | 1 | Scheda elettronica E045S | 790077 |
| 4 | 1 | Contenitore mod. E per schede elettroniche | 720119 |
| 4 | 1 | Ricevente XF 433 MHz | 787831 |
| 5 | 1 | Coppia di fotocellule XP 20B D | 785103 |
| | 1 | XT2 433 SLH LR Trasmittente 2 canali | 787007 |

**Aggiungi SAFECODER (cod. 404040) per garantire il controllo di movimento e l'inversione su ostacolo.**

**A Tubazioni a bassa tensione**
- cavo 2x0,50 mm²

**B Tubazioni potenza (230V)**
- cavo 3x1,50 mm² +T
- cavo 2x1,5 mm² +T
- cavo 2x1,5 mm²

*ATTENZIONE: La configurazione non comprende i dispositivi di sicurezza (es.: coste di sicurezza attive o passive) che vanno determinati in funzione della "analisi dei rischi" specifica di ogni installazione (Rif.: Norme Europee UNI-EN 12445 e 12453). Dal costo indicato sono escluse le spese per l'installazione e per la predisposizione di opere murarie, elettriche e fabbrili.*

# 400

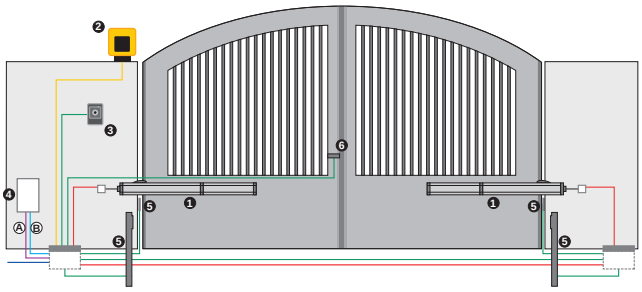

■ Ⓐ **Tubazioni a bassa tensione**
■ cavo 2x0,50 mm²

■ Ⓑ **Tubazioni potenza (230V)**
■ cavo 3x1,5 mm² +T
■ cavo 2x1,5 mm² +T
■ cavo 2x1,5 mm²

*ATTENZIONE: La configurazione non comprende i dispositivi di sicurezza (es.: coste di sicurezza attive o passive) che vanno determinati in funzione della "analisi dei rischi" specifica di ogni installazione (Rif.: Norme Europee UNI-EN 12445 e 12453). Dal costo indicato sono escluse le spese per l'installazione e per la predisposizione di opere murarie, elettriche e fabbrili.*

## ESEMPIO SCHEMA D'INSTALLAZIONE TIPO

| Rif | Q.tà | Descrizione materiale | Cod. |
|---|---|---|---|
| 1 | 2 | Attuatori 400 SBS | 104203 |
| 2 | 1 | Lampeggiatore XLED | 410029 |
| 3 | 1 | Pulsante a chiave XK10B | 401304 |
| 3 | 1 | Serratura con chiave | 71275101 |
| 4 | 1 | Scheda elettronica E045S | 790077 |
| 4 | 1 | Contenitore mod. E per schede elettroniche | 720119 |
| 4 | 1 | Ricevente XF 433 MHz | 787831 |
| 5 | 2 | Coppia di fotocellule XP 20B D | 785103 |
| 5 | 2 | Colonnetta bassa H500 (quantità multipla vendibile 2pz) | 401070 |
| 5 | 2 | Piastra di fondazione per colonnetta | 737100 |
| 6 | 1 | Elettroserratura 12 Vac completa di controbocchetta a pavimento | 712650 |
| 6 | 1 | Cilindro interno con n° 2 chiavi | 712651001 |
| 6 | 1 | Cilindro esterno con n° 2 chiavi | 712652001 |
| | 1 | XT2 433 SLH LR Trasmittente 2 canali | 787007 |

**Aggiungi SAFECODER (cod. 404040) per garantire il controllo di movimento e l'inversione su ostacolo.**

# 770N 230V

Questo prodotto è disponibile anche in kit:
- cod. 106746445

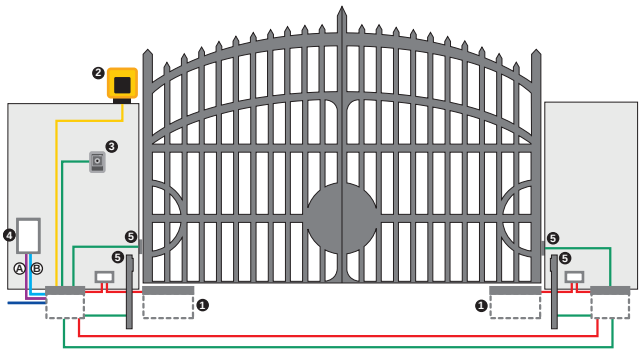

■ Ⓐ **Tubazioni a bassa tensione**
■ cavo 2x0,50 mm²

■ Ⓑ **Tubazioni potenza (230V)**
■ cavo 3x1,50 mm² +T
■ cavo 2x1,5 mm² +T
■ cavo 2x1,5 mm²

*ATTENZIONE: La configurazione non comprende i dispositivi di sicurezza (es.: coste di sicurezza attive o passive) che vanno determinati in funzione della "analisi dei rischi" specifica di ogni installazione (Rif.: Norme Europee UNI-EN 12445 e 12453). Dal costo indicato sono escluse le spese per l'installazione e per la predisposizione di opere murarie, elettriche e fabbrili.*

## ESEMPIO SCHEMA D'INSTALLAZIONE TIPO

| Rif | Q.tà | Descrizione materiale | Cod. |
|---|---|---|---|
| 1 | 2 | Attuatori 770N - 230V | 10675201 |
| 1 | 2 | Cassetta portante con sistema di sblocco (Brevettato) | 490065 |
| 2 | 1 | Lampeggiatore XLED | 410029 |
| 3 | 1 | Pulsante a chiave XK10B | 401304 |
| 3 | 1 | Serratura con chiave | 71275101 |
| 4 | 1 | Scheda elettronica E045S | 790077 |
| 4 | 1 | Contenitore mod. E per schede elettroniche | 720119 |
| 4 | 1 | Ricevente XF 433 MHz | 787831 |
| 5 | 2 | Coppia di fotocellule XP 20B D | 785103 |
| 5 | 2 | Colonnetta bassa H500 (quantità multipla vendibile 2pz) | 401070 |
| 5 | 2 | Piastra di fondazione per colonnetta | 737100 |
| | 1 | XT2 433 SLH LR Trasmittente 2 canali | 787007 |

**Aggiungi SAFECODER (cod. 404035) per garantire il controllo di movimento e l'inversione su ostacolo.**

# 770N 24V

Questo prodotto è disponibile anche in kit:
- cod. 106747445

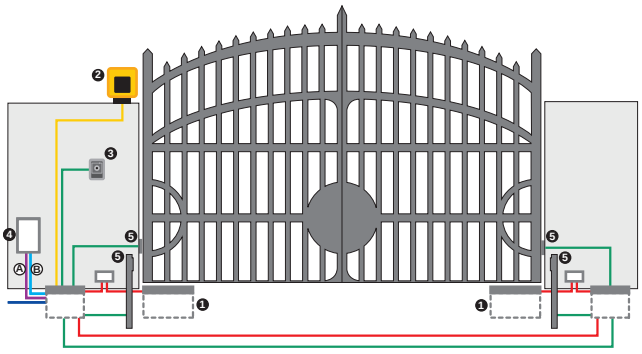

■ Ⓐ **Tubazioni a bassa tensione**
- cavo 2x0,50 mm²
- cavo 2x1,5 mm²
- cavo 2x2,50 mm²

■ Ⓑ **Tubazioni potenza (230V)**
- cavo 2x1,5 mm² +T

## ESEMPIO SCHEMA D'INSTALLAZIONE TIPO

| Rif | Q.tà | Descrizione materiale | Cod. |
|---|---|---|---|
| 1 | 2 | Attuatori 770N 24V | 10675301 |
| 1 | 2 | Cassetta portante con sistema di sblocco (Brevettato) | 490065 |
| 2 | 1 | Lampeggiatore XLED | 410029 |
| 3 | 1 | Pulsante a chiave XK10B | 401304 |
| 3 | 1 | Serratura con chiave | 71275101 |
| 4 | 1 | Scheda elettronica E024S | 790286 |
| 4 | 1 | Ricevente XF 433 MHz | 787831 |
| 5 | 2 | Coppia di fotocellule XP 20B D | 785103 |
| 5 | 2 | Colonnetta bassa H500 (quantità multipla vendibile 2pz) | 401070 |
| 5 | 2 | Piastra di fondazione per colonnetta | 737100 |
| | 1 | XT2 433 SLH LR Trasmittente 2 canali | 787007 |

*ATTENZIONE: La configurazione non comprende i dispositivi di sicurezza (es.: coste di sicurezza attive o passive) che vanno determinati in funzione della "analisi dei rischi" specifica di ogni installazione (Rif.: Norme Europee UNI-EN 12445 e 12453). Dal costo indicato sono escluse le spese per l'installazione e per la predisposizione di opere murarie, elettriche e fabbrili.*

# S800H ENC

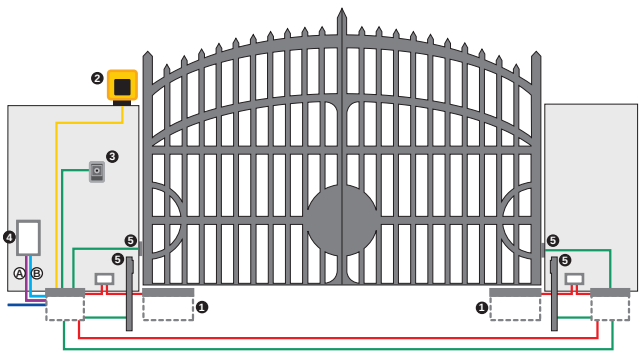

■ Ⓐ **Tubazioni a bassa tensione**
- cavo 2x0,50 mm²
- cavo 2x1,50 mm²
- cavo 2x2,50 + 2x0,50 mm²

■ Ⓑ **Tubazioni potenza (230V)**
- cavo 2x1,5 mm² +T

## ESEMPIO SCHEMA D'INSTALLAZIONE TIPO

| Rif | Q.tà | Descrizione materiale | Cod. |
|---|---|---|---|
| 1 | 2 | S800H ENC CBAC 100° | 108720 |
| 1 | 2 | Cassetta portante | 490112 |
| 1 | 2 | Dispositivo di sblocco idraulico (da abbinare al codice 390972) per attuatori CBAC o SBW | 390035 |
| 1 | 2 | Kit giunto scanalato per attuatori CBAC o SBW (da abbinare al codice 390035) | 390972 |
| 2 | 1 | Lampeggiatore XLED | 410029 |
| 3 | 1 | Pulsante a chiave XK10B | 401304 |
| 3 | 1 | Serratura con chiave | 71275101 |
| 4 | 1 | Apparecchiatura elettronica E124S con contenitore | 790305 |
| 4 | 1 | Ricevente XF 433 MHz | 787831 |
| 5 | 2 | Coppia di fotocellule XP 20B D | 785103 |
| 5 | 2 | Colonnetta bassa H500 (quantità multipla vendibile 2pz) | 401070 |
| 5 | 2 | Piastra di fondazione per colonnetta | 737100 |
| | 1 | XT2 433 SLH LR Trasmittente 2 canali | 787007 |

*ATTENZIONE: La configurazione non comprende i dispositivi di sicurezza (es.: coste di sicurezza attive o passive) che vanno determinati in funzione della "analisi dei rischi" specifica di ogni installazione (Rif.: Norme Europee UNI-EN 12445 e 12453). Dal costo indicato sono escluse le spese per l'installazione e per la predisposizione di opere murarie, elettriche e fabbrili.*

# S800 ENC

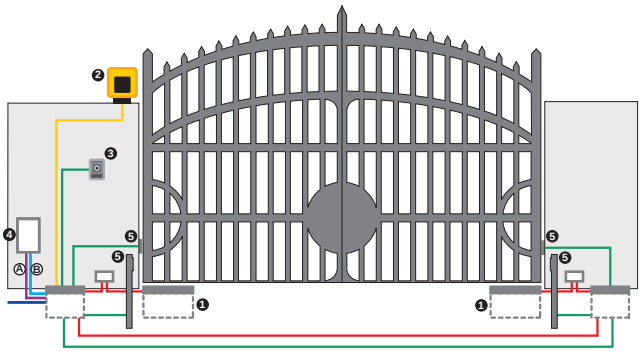

■ Ⓐ **Tubazioni a bassa tensione**
■ cavo 2x0,50 mm²

■ Ⓑ **Tubazioni potenza (230V)**
■ cavo 3x1,50 mm² + 2x0,5 mm² +T
■ cavo 2x1,5 mm² +T
■ cavo 2x1,5 mm²

*ATTENZIONE: La configurazione non comprende i dispositivi di sicurezza (es.: coste di sicurezza attive o passive) che vanno determinati in funzione della "analisi dei rischi" specifica di ogni installazione (Rif.: Norme Europee UNI-EN 12445 e 12453). Dal costo indicato sono escluse le spese per l'installazione e per la predisposizione di opere murarie, elettriche e fabbrili.*

## ESEMPIO SCHEMA D'INSTALLAZIONE TIPO

| Rif | Q.tà | Descrizione materiale | Cod. |
|---|---|---|---|
| 1 | 2 | S800 ENC CBAC 100° 230V | 108800 |
| 1 | 2 | Cassetta portante | 490112 |
| 1 | 2 | Dispositivo di sblocco idraulico (da abbinare al codice 390972) per attuatori CBAC o SBW | 390035 |
| 1 | 2 | Kit giunto scanalato per attuatori CBAC o SBW (da abbinare al codice 390035) | 390972 |
| 2 | 1 | Lampeggiatore XLED | 410029 |
| 3 | 1 | Pulsante a chiave XK10B | 401304 |
| 3 | 1 | Serratura con chiave | 71275101 |
| 4 | 1 | Scheda elettronica E045S | 790077 |
| 4 | 1 | Contenitore mod. E per schede elettroniche | 720119 |
| 4 | 1 | Ricevente XF 433 MHz | 787831 |
| 5 | 2 | Coppia di fotocellule XP 20B D | 785103 |
| 5 | 2 | Colonnetta bassa H500 (quantità multipla vendibile 2pz) | 401070 |
| 5 | 2 | Piastra di fondazione per colonnetta | 737100 |
| | 1 | XT2 433 SLH LR Trasmittente 2 canali | 787007 |

# 740

Questo prodotto è disponibile anche in kit:
- cod. 1056303445

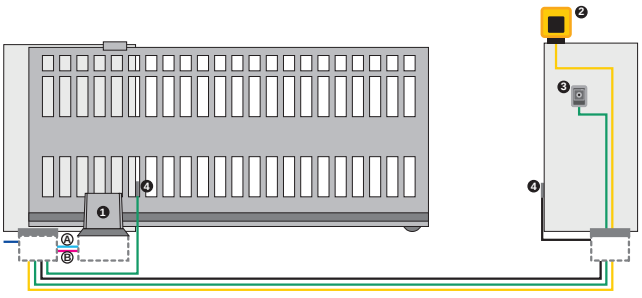

■ Ⓐ **Tubazioni a bassa tensione**
■ cavo 2x0,50 mm²
■ cavo 3x0,50 mm²

■ Ⓑ **Tubazioni potenza (230V)**
■ cavo 2x1,5 mm² +T
■ cavo 2x1,5 mm²

*ATTENZIONE: La configurazione non comprende i dispositivi di sicurezza (es.: coste di sicurezza attive o passive) che vanno determinati in funzione della "analisi dei rischi" specifica di ogni installazione (Rif.: Norme Europee UNI-EN 12445 e 12453). Dal costo indicato sono escluse le spese per l'installazione e per la predisposizione di opere murarie, elettriche e fabbrili.*

## ESEMPIO SCHEMA D'INSTALLAZIONE TIPO

| Rif | Q.tà | Descrizione materiale | Cod. |
|---|---|---|---|
| 1 | 1 | Motoriduttore 740 E Z16 con apparecchiatura elettronica ed encoder incorporati, piastra di fondazione | 1097805 |
| 1 | 4 | Cremagliera zincata 30x8 mod. 4 attacchi a saldare inclusi (conf. 4 pezzi da 1m) | 490123 |
| 1 | 1 | Ricevente ad innesto 1 canale RP 433 SLH | 787852 |
| 2 | 1 | Lampeggiatore XLED | 410029 |
| 3 | 1 | Pulsante a chiave XK10 | 401302 |
| 3 | 1 | Serratura con chiave | 71275101 |
| 4 | 1 | Coppia di fotocellule XP 20D | 785102 |
| | 1 | XT2 433 SLH LR Trasmittente 2 canali | 787007 |

# C4000I

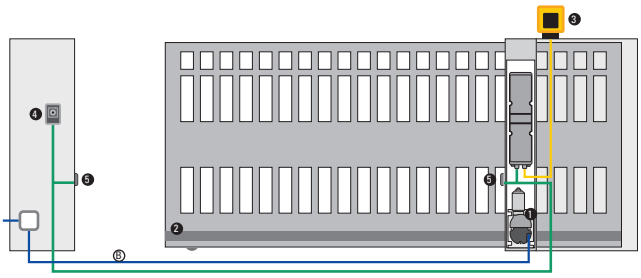

**Tubazioni a bassa tensione**
- cavo 2x1,5 mm²
- cavo 2x0,50 mm²

**B** **Tubazioni potenza (230V)**
- cavo 2x1,5 mm² +T

## ESEMPIO SCHEMA D'INSTALLAZIONE TIPO

| Rif | Q.tà | Descrizione materiale | Cod. |
|---|---|---|---|
| 1 | 1 | C4000I Motoriduttore con scheda incorporata | 109001 |
| 1 | 4 | Cremagliera nylon 30x20 mod.4 con anima in acciaio (conf. 4pezzi da 1m) | 490333 |
| 1 | 1 | Ricevente XF 433 MHz | 787831 |
| 2 | 1 | Lampeggiatore XLED | 410029 |
| 3 | 1 | Pulsante a chiave XK10B | 401304 |
| 3 | 1 | Serratura con chiave | 71275101 |
| 4 | 1 | Coppia di fotocellule XP 20B D | 785103 |
| | 1 | XT2 433 SLH LR Trasmittente 2 canali | 787007 |

*ATTENZIONE: La configurazione non comprende i dispositivi di sicurezza (es.: coste di sicurezza attive o passive) che vanno determinati in funzione della "analisi dei rischi" specifica di ogni installazione (Rif.: Norme Europee UNI-EN 12445 e 12453). Dal costo indicato sono escluse le spese per l'installazione e per la predisposizione di opere murarie, elettriche e fabbrili.*

# S2500I

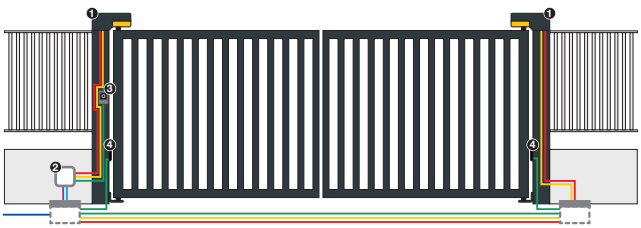

**A** **Tubazioni a bassa tensione**
- cavo 2x0,50 mm²
- cavo 2x2,50 mm²
- cavo 2x1,50 mm²

**B** **Tubazioni potenza (230V)**
- cavo 2x1,5 mm² +T

## ESEMPIO SCHEMA D'INSTALLAZIONE TIPO

| Rif | Q.tà | Descrizione materiale | Cod. |
|---|---|---|---|
| 4 | 2 | Attuatore elettromeccanico 24V | 104250 |
| 3 | 2 | Cerniera S2500I | 490250 |
| 3 | 2 | Cover S2500I RAL 7021 | 416250 |
| 3 | 1 | Pulsante a chiave XK10B | 401304 |
| 3 | 1 | Serratura con chiave | 71275101 |
| 4 | 1 | Apparecchiatura elettronica E124S con contenitore | 790305 |
| 4 | 1 | Ricevente XF 433 MHz | 787831 |
| 5 | 1 | Coppia di fotocellule XP 20B D | 785103 |
| | 1 | XT2 433 SLH LR Trasmittente 2 canali | 787007 |

*ATTENZIONE: La configurazione non comprende i dispositivi di sicurezza (es.: coste di sicurezza attive o passive) che vanno determinati in funzione della "analisi dei rischi" specifica di ogni installazione (Rif.: Norme Europee UNI-EN 12445 e 12453). Dal costo indicato sono escluse le spese per l'installazione e per la predisposizione di opere murarie, elettriche e fabbrili.*

# 741

Questo prodotto è disponibile anche in kit:
- cod. 105630445

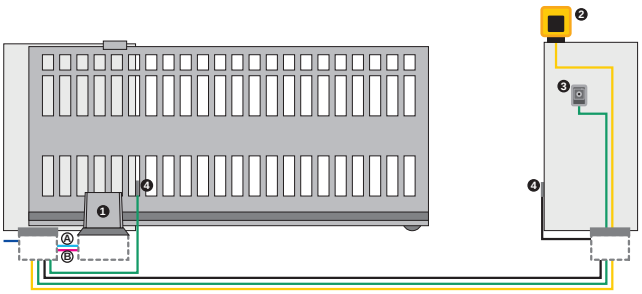

■ Ⓐ **Tubazioni a bassa tensione**
- ■ cavo 2x0,50 mm²
- ■ cavo 3x0,50 mm²

■ Ⓑ **Tubazioni potenza (230V)**
- ■ cavo 2x1,5 mm² +T
- ■ cavo 2x1,5 mm²

## ESEMPIO SCHEMA D'INSTALLAZIONE TIPO

| Rif | Q.tà | Descrizione materiale | Cod. |
|---|---|---|---|
| 1 | 1 | Motoriduttore 741 E Z16 con apparecchiatura elettronica ed encoder incorporati, piastra di fondazione | 1097815 |
| 1 | 4 | Cremagliera zincata 30x8 mod. 4 attacchi a saldare inclusi (conf. 4 pezzi da 1m) | 490123 |
| 1 | 1 | Ricevente ad innesto 1 canale RP 433 SLH | 787852 |
| 2 | 1 | Lampeggiatore XLED | 410029 |
| 3 | 1 | Pulsante a chiave XK10 | 401302 |
| 3 | 1 | Serratura con chiave | 71275101 |
| 4 | 1 | Coppia di fotocellule XP 20D | 785102 |
| | 1 | XT2 433 SLH LR Trasmittente 2 canali | 787007 |

*ATTENZIONE: La configurazione non comprende i dispositivi di sicurezza (es.: coste di sicurezza attive o passive) che vanno determinati in funzione della "analisi dei rischi" specifica di ogni installazione (Rif.: Norme Europee UNI-EN 12445 e 12453). Dal costo indicato sono escluse le spese per l'installazione e per la predisposizione di opere murarie, elettriche e fabbrili.*

# C720

Questo prodotto è disponibile anche in kit:
- cod. 1059995

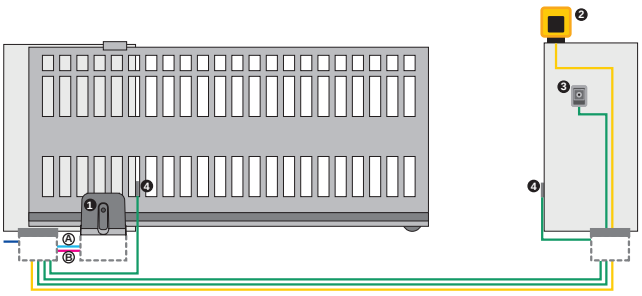

■ Ⓐ **Tubazioni a bassa tensione**
- ■ cavo 2x0,50 mm²
- ■ cavo 2x1,50 mm²

■ Ⓑ **Tubazioni potenza (230V)**
- ■ cavo 2x1,5 mm² +T

## ESEMPIO SCHEMA D'INSTALLAZIONE TIPO

| Rif | Q.tà | Descrizione materiale | Cod. |
|---|---|---|---|
| 1 | 1 | Motoriduttore C720 con apparecchiatura elettronica incorporata e piastra di fondazione | 109320 |
| 1 | 4 | Cremagliera nylon 30x20 mod.4 con anima in acciaio (conf. 4pezzi da 1m) | 490333 |
| 1 | 1 | Ricevente XF 433 MHz | 787831 |
| 2 | 1 | Lampeggiatore XLED | 410029 |
| 3 | 1 | Pulsante a chiave XK10B | 401304 |
| 3 | 1 | Serratura con chiave | 71275101 |
| 4 | 1 | Coppia di fotocellule XP 20B D | 785103 |
| | 1 | XT2 433 SLH LR Trasmittente 2 canali | 787007 |

*ATTENZIONE: La configurazione non comprende i dispositivi di sicurezza (es.: coste di sicurezza attive o passive) che vanno determinati in funzione della "analisi dei rischi" specifica di ogni installazione (Rif.: Norme Europee UNI-EN 12445 e 12453). Dal costo indicato sono escluse le spese per l'installazione e per la predisposizione di opere murarie, elettriche e fabbrili.*

# C721

Questo prodotto è disponibile anche in kit:
- cod. 105083

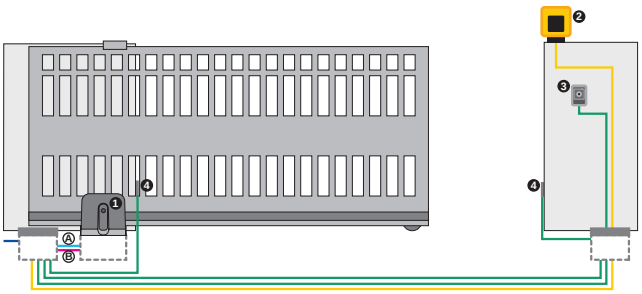


■ Ⓐ **Tubazioni a bassa tensione**
- ■ cavo 2x0,50 mm²
- ■ cavo 2x1,50 mm²

■ Ⓑ **Tubazioni potenza (230V)**
- ■ cavo 2x1,5 mm² +T

## ESEMPIO SCHEMA D'INSTALLAZIONE TIPO

| Rif | Q.tà | Descrizione materiale | Cod. |
|---|---|---|---|
| 1 | 1 | Motoriduttore C721 con apparecchiatura elettronica incorporata e piastra di fondazione | 109321 |
| 1 | 4 | Cremagliera zincata 30x8 mod. 4 attacchi a saldare inclusi (conf. 4 pezzi da 1m) | 490123 |
| 1 | 1 | Ricevente XF 433 MHz | 787831 |
| 2 | 1 | Lampeggiatore XLED | 410029 |
| 3 | 1 | Pulsante a chiave XK10B | 401304 |
| 3 | 1 | Serratura con chiave | 71275101 |
| 4 | 1 | Coppia di fotocellule XP 20B D | 785103 |
| | 1 | XT2 433 SLH LR Trasmittente 2 canali | 787007 |

*ATTENZIONE: La configurazione non comprende i dispositivi di sicurezza (es.: coste di sicurezza attive o passive) che vanno determinati in funzione della "analisi dei rischi" specifica di ogni installazione (Rif.: Norme Europee UNI-EN 12445 e 12453). Dal costo indicato sono escluse le spese per l'installazione e per la predisposizione di opere murarie, elettriche e fabbrili.*

# 746 E R

Questo prodotto è disponibile anche in kit:
- cod. 10564944

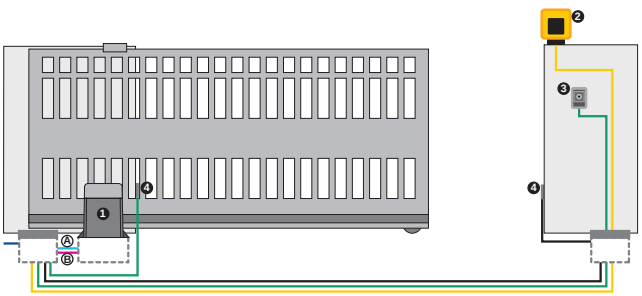


■ Ⓐ **Tubazioni a bassa tensione**
- ■ cavo 2x0,50
- ■ cavo 3x0,50 mm²

■ Ⓑ **Tubazioni potenza (230V)**
- ■ cavo 2x1,5+T
- ■ cavo 2x1,5

## ESEMPIO SCHEMA D'INSTALLAZIONE TIPO

| Rif | Q.tà | Descrizione materiale | Cod. |
|---|---|---|---|
| 1 | 1 | Motoriduttore 746 E R Z16 con apparecchiatura elettronica ed encoder incorporati | 109776 |
| 1 | 1 | Piastra di fondazione con regolazioni laterali ed in altezza (confez. da 6 pz.) | 737816 |
| 1 | 4 | Cremagliera zincata 30x12 mod. 4 attacchi a saldare inclusi (conf. 4 pezzi da 1m) | 490122 |
| 1 | 1 | Ricevente ad innesto 1 canale RP 433 SLH | 787852 |
| 2 | 1 | Lampeggiatore XLED | 410029 |
| 3 | 1 | Pulsante a chiave XK10 | 401302 |
| 3 | 1 | Serratura con chiave | 71275101 |
| 4 | 1 | Coppia di fotocellule XP 30 | 785105 |
| | 1 | XT2 433 SLH LR Trasmittente 2 canali | 787007 |

*ATTENZIONE: La configurazione non comprende i dispositivi di sicurezza (es.: coste di sicurezza attive o passive) che vanno determinati in funzione della "analisi dei rischi" specifica di ogni installazione (Rif.: Norme Europee UNI-EN 12445 e 12453). Dal costo indicato sono escluse le spese per l'installazione e per la predisposizione di opere murarie, elettriche e fabbrili.*

# 844 E R

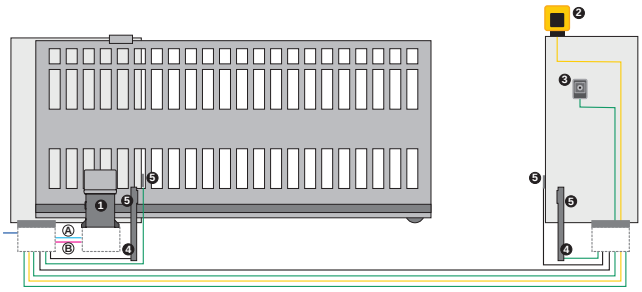

■ Ⓐ **Tubazioni a bassa tensione**
- ■ cavo 2x0,50 mm²
- ■ cavo 3x0,50 mm²

■ Ⓑ **Tubazioni potenza (230V)**
- ■ cavo 2x1,5 mm² +T
- ■ cavo 2x1,5 mm²

## ESEMPIO SCHEMA D'INSTALLAZIONE TIPO

| Rif | Q.tà | Descrizione materiale | Cod. |
|---|---|---|---|
| 1 | 1 | Motoriduttore 844 E R Z16 | 109837 |
| 1 | 1 | Piastra di fondazione con regolazioni laterali ed in altezza (confez. da 6 pz.) | 737816 |
| 1 | 4 | Cremagliera zincata 30x12 mod. 4 attacchi a saldare inclusi (conf. 4 pezzi da 1m) | 490122 |
| 1 | 1 | Ricevente ad innesto 1 canale RP 433 SLH | 787852 |
| 2 | 1 | Lampeggiatore XLED | 410029 |
| 3 | 1 | Pulsante a chiave XK10 | 401302 |
| 3 | 1 | Serratura con chiave | 71275101 |
| 5 | 2 | Colonnetta bassa H500 (quantità multipla vendibile 2pz) | 401070 |
| 5 | 2 | Piastra di fondazione per colonnetta | 737100 |
| 5 | 2 | Coppia di fotocellule XP 30 | 785105 |
| 5 | 2 | Adattatori per colonnette/a murare | 401065 |
| | 1 | XT2 433 SLH LR Trasmittente 2 canali | 787007 |

*ATTENZIONE: La configurazione non comprende i dispositivi di sicurezza (es.: coste di sicurezza attive o passive) che vanno determinati in funzione della "analisi dei rischi" specifica di ogni installazione (Rif.: Norme Europee UNI-EN 12445 e 12453). Dal costo indicato sono escluse le spese per l'installazione e per la predisposizione di opere murarie, elettriche e fabbrili.*

# 844 ER 3PH

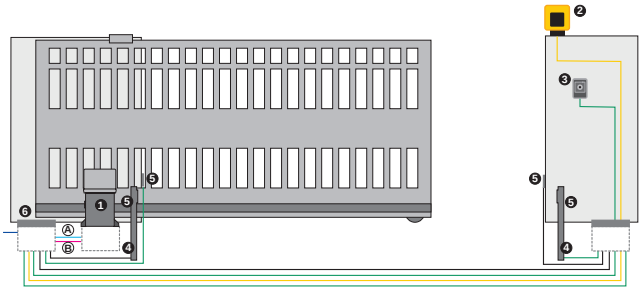

■ Ⓐ **Tubazioni a bassa tensione**
- ■ cavo 2x0,50 mm²
- ■ cavo 3x0,50 mm²

■ Ⓑ **Tubazioni potenza (230V)**
- ■ cavo 2x1,5 mm² +T
- ■ cavo 2x1,5 mm²

## ESEMPIO SCHEMA D'INSTALLAZIONE TIPO

| Rif | Q.tà | Descrizione materiale | Cod. |
|---|---|---|---|
| 1 | 1 | Motoriduttore 844 ER 3PH | 109896 |
| 1 | 1 | Piastra di fondazione con regolazioni laterali ed in altezza (confez. da 6 pz.) | 737816 |
| 1 | 1 | Pignone Z12 cremagliera | 7191661 |
| 1 | 4 | Cremagliera zincata 30x12 mod. 4 attacchi a saldare inclusi (conf. 4 pezzi da 1m) | 490122 |
| 2 | 1 | Lampeggiatore XLED | 410029 |
| 3 | 1 | Pulsante a chiave XK10 | 401302 |
| 3 | 1 | Serratura con chiave | 71275101 |
| 4 | 2 | Coppia di fotocellule XP 30 | 785105 |
| 5 | 2 | Colonnetta bassa H500 (quantità multipla vendibile 2pz) | 401070 |
| 5 | 2 | Piastra di fondazione per colonnetta | 737100 |
| 5 | 2 | Adattatori per colonnette/a murare | 401065 |
| 6 | 1 | Scheda elettronica E844 3PH | 202073 |
| 6 | 1 | Contenitore mod. L per schede elettroniche | 720118 |
| 6 | 1 | Ricevente ad innesto 1 canale RP 433 SLH | 787852 |
| | 1 | XT2 433 SLH LR Trasmittente 2 canali | 787007 |

*ATTENZIONE: La configurazione non comprende i dispositivi di sicurezza (es.: coste di sicurezza attive o passive) che vanno determinati in funzione della "analisi dei rischi" specifica di ogni installazione (Rif.: Norme Europee UNI-EN 12445 e 12453). Dal costo indicato sono escluse le spese per l'installazione e per la predisposizione di opere murarie, elettriche e fabbrili.*

# 884 MC 3PH

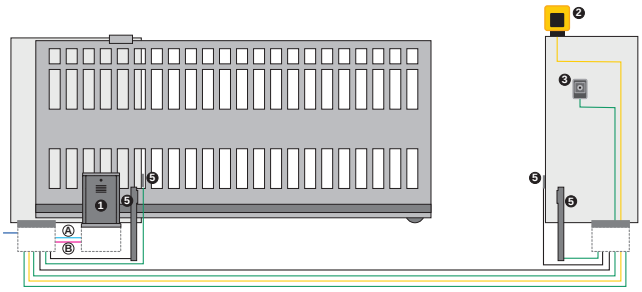

- Ⓐ **Tubazioni a bassa tensione**
  - cavo 2x0,50 mm²
  - cavo 3x0,50 mm²
- Ⓑ **Tubazioni potenza**
  - cavo 4x2,5 mm² +T
  - cavo 2x1,5 mm²

## ESEMPIO SCHEMA D'INSTALLAZIONE TIPO

| Rif | Q.tà | Descrizione materiale | Cod. |
|---|---|---|---|
| 1 | 1 | Motoriduttore 884 MC 3PH | 109885 |
| 1 | 1 | Piastra di fondazione | 737628 |
| 1 | 1 | Pignone Z16 modulo 6 | 719169 |
| 1 | 4 | Cremagliera zincata 30x30 modulo 6 | 719328 |
| 1 | 4 | Confezione angolari per fissaggio cremagliera | 722123 |
| 1 | 1 | Ricevente ad innesto 1 canale RP 433 SLH | 787852 |
| 2 | 1 | Lampeggiatore XLED | 410029 |
| 3 | 1 | Pulsante a chiave XK10 | 401302 |
| 3 | 1 | Serratura con chiave | 71275101 |
| 5 | 2 | Colonnetta bassa H500 (quantità multipla vendibile 2pz) | 401070 |
| 5 | 2 | Piastra di fondazione per colonnetta | 737100 |
| 5 | 2 | Coppia di fotocellule XP 30 | 785105 |
| 5 | 2 | Adattatori per colonnette/a murare | 401065 |
| | 1 | XT2 433 SLH LR Trasmittente 2 canali | 787007 |

*ATTENZIONE: La configurazione non comprende i dispositivi di sicurezza (es.: coste di sicurezza attive o passive) che vanno determinati in funzione della "analisi dei rischi" specifica di ogni installazione (Rif.: Norme Europee UNI-EN 12445 e 12453). Dal costo indicato sono escluse le spese per l'installazione e per la predisposizione di opere murarie, elettriche e fabbrili.*

# C851

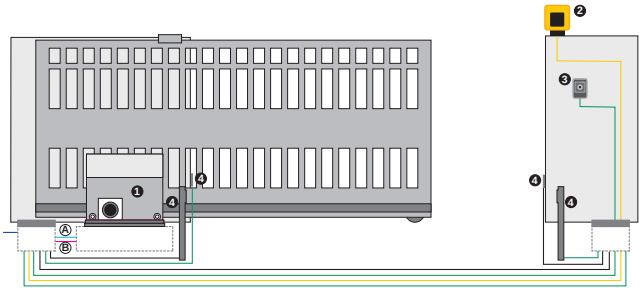

- Ⓐ **Tubazioni a bassa tensione**
  - cavo 2x0,50 mm²
  - cavo 3x0,50 mm²
- Ⓑ **Tubazioni potenza (230V)**
  - cavo 2x1,5 mm² +T
  - cavo 2x1,5 mm²

## ESEMPIO SCHEMA D'INSTALLAZIONE TIPO

| Rif | Q.tà | Descrizione materiale | Cod. |
|---|---|---|---|
| 1 | 1 | Motoriduttore C851 | 109903 |
| 1 | 1 | Piastra di fondazione C851 | 737850 |
| 1 | 4 | Cremagliera zincata 30x12 mod. 4 attacchi a saldare inclusi (conf. 4 pezzi da 1m) | 490122 |
| 1 | 1 | Ricevente ad innesto 1 canale RP 433 SLH | 787852 |
| 2 | 1 | Lampeggiatore XLED | 410029 |
| 3 | 1 | Pulsante a chiave XK10 | 401302 |
| 3 | 1 | Serratura con chiave | 71275101 |
| 4 | 2 | Coppia di fotocellule XP 30 | 785105 |
| 4 | 2 | Adattatori per colonnette/a murare | 401065 |
| 5 | 2 | Colonnetta bassa H500 (quantità multipla vendibile 2pz) | 401070 |
| 5 | 2 | Piastra di fondazione per colonnetta | 737100 |
| | 1 | XT2 433 SLH LR Trasmittente 2 canali | 787007 |

*ATTENZIONE: La configurazione non comprende i dispositivi di sicurezza (es.: coste di sicurezza attive o passive) che vanno determinati in funzione della "analisi dei rischi" specifica di ogni installazione (Rif.: Norme Europee UNI-EN 12445 e 12453). Dal costo indicato sono escluse le spese per l'installazione e per la predisposizione di opere murarie, elettriche e fabbrili.*

# D600

Questo prodotto è disponibile anche in kit:
- cod. 10566544

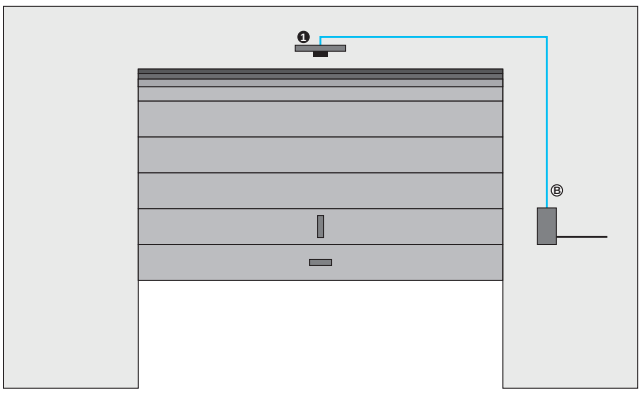


**B Tubazioni potenza (230V)**
cavo 2x1,5 mm² +T

## ESEMPIO SCHEMA D'INSTALLAZIONE TIPO

| Rif | Q.tà | Descrizione materiale | Cod. |
|---|---|---|---|
| 1 | 1 | Attuatore D600 | 110600 |
| 1 | 1 | Binario unico cinghia corsa max. 2020 | 390120 |
| 1 | 1 | Ricevente XF 433 MHz | 787831 |
| | 1 | Cavo e guaina per sblocco esterno (applicazione alla maniglia esistente) | 390488 |
| | 1 | XT2 433 SLH LR Trasmittente 2 canali | 787007 |

*ATTENZIONE: La configurazione non comprende i dispositivi di sicurezza (es.: coste di sicurezza attive o passive) che vanno determinati in funzione della "analisi dei rischi" specifica di ogni installazione (Rif.: Norme Europee UNI-EN 12445 e 12453). Dal costo indicato sono escluse le spese per l'installazione e per la predisposizione di opere murarie, elettriche e fabbrili.*

# D700 HS

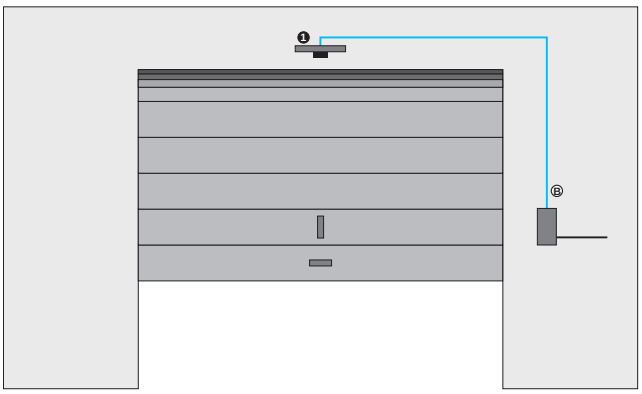


**B Tubazioni potenza (230V)**
cavo 2x1,5 mm² +T

## ESEMPIO SCHEMA D'INSTALLAZIONE TIPO

| Rif | Q.tà | Descrizione materiale | Cod. |
|---|---|---|---|
| 1 | 1 | Attuatore D700 HS | 110602 |
| 1 | 1 | Binario unico cinghia corsa max. 2020 | 390120 |
| 1 | 1 | Ricevente XF 433 MHz | 787831 |
| | 1 | Cavo e guaina per sblocco esterno (applicazione alla maniglia esistente) | 390488 |
| | 1 | XT2 433 SLH LR Trasmittente 2 canali | 787007 |

*ATTENZIONE: La configurazione non comprende i dispositivi di sicurezza (es.: coste di sicurezza attive o passive) che vanno determinati in funzione della "analisi dei rischi" specifica di ogni installazione (Rif.: Norme Europee UNI-EN 12445 e 12453). Dal costo indicato sono escluse le spese per l'installazione e per la predisposizione di opere murarie, elettriche e fabbrili.*

# D1000

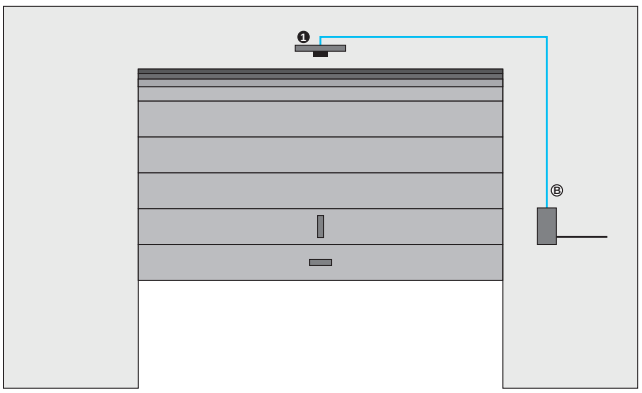


**B Tubazioni potenza (230V)**
cavo 2x1,5 mm² +T

## ESEMPIO SCHEMA D'INSTALLAZIONE TIPO

| Rif | Q.tà | Descrizione materiale | Cod. |
|---|---|---|---|
| 1 | 1 | Attuatore D1000 | 110601 |
| 1 | 1 | Binario unico cinghia corsa max. 2020 | 390120 |
| 1 | 1 | Ricevente XF 433 MHz | 787831 |
| | 1 | Cavo e guaina per sblocco esterno (applicazione alla maniglia esistente) | 390488 |
| | 1 | XT2 433 SLH LR Trasmittente 2 canali | 787007 |

*ATTENZIONE: La configurazione non comprende i dispositivi di sicurezza (es.: coste di sicurezza attive o passive) che vanno determinati in funzione della "analisi dei rischi" specifica di ogni installazione (Rif.: Norme Europee UNI-EN 12445 e 12453). Dal costo indicato sono escluse le spese per l'installazione e per la predisposizione di opere murarie, elettriche e fabbrili.*

# 540

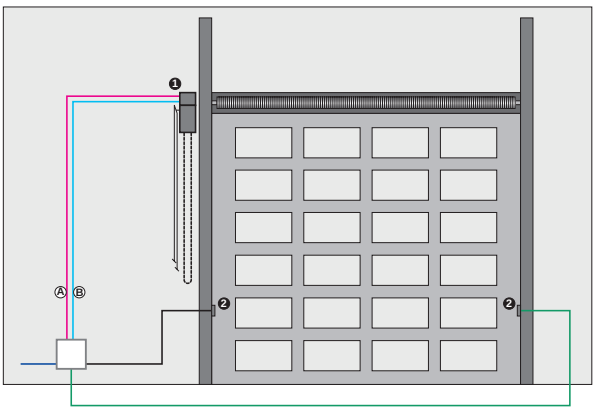


**A Tubazioni a bassa tensione**
cavo 3x0,50 mm²
cavo 2x0,50 mm²

**B Tubazioni potenza (230V)**
cavo 2x1,5 mm² +T

## ESEMPIO SCHEMA D'INSTALLAZIONE TIPO

| Rif | Q.tà | Descrizione materiale | Cod. |
|---|---|---|---|
| 1 | 1 | 540 V BPR | 109512 |
| 1 | 1 | Ricevente ad innesto 1 canale RP 433 SLH | 787852 |
| 2 | 1 | Coppia di fotocellule XP 20D | 785102 |
| | 1 | XT2 433 SLH LR Trasmittente 2 canali | 787007 |

*ATTENZIONE: La configurazione non comprende i dispositivi di sicurezza (es.: coste di sicurezza attive o passive) che vanno determinati in funzione della "analisi dei rischi" specifica di ogni installazione (Rif.: Norme Europee UNI-EN 12445 e 12453). Dal costo indicato sono escluse le spese per l'installazione e per la predisposizione di opere murarie, elettriche e fabbrili.*

# 541

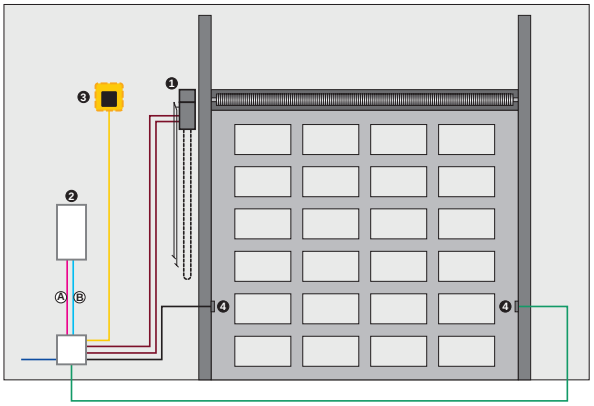


■ Ⓐ **Tubazioni a bassa tensione**
- ■ cavo 3x0,50 mm²
- ■ cavo 2x0,50 mm²
- cavo 6x0,50 mm²

■ Ⓑ **Tubazioni potenza (400V)**
- ■ cavo 3x1,50 mm² +T
- ■ cavo 2x1,5 mm² +T
- ■ cavo 2x1,5 mm²

## ESEMPIO SCHEMA D'INSTALLAZIONE TIPO

| Rif | Q.tà | Descrizione materiale | Cod. |
|---|---|---|---|
| 1 | 1 | Motoriduttore 541 V | 109542 |
| 2 | 1 | Scheda elettronica 578D (installazione remota) | 790922 |
| 2 | 1 | Contenitore mod. E per schede elettroniche | 720119 |
| 3 | 1 | Lampeggiatore XLED | 410029 |
| 2 | 1 | Ricevente ad innesto 1 canale RP 433 SLH | 787852 |
| 4 | 1 | Coppia di fotocellule XP 30 | 785105 |
| | 1 | XT2 433 SLH LR Trasmittente 2 canali | 787007 |

*ATTENZIONE: La configurazione non comprende i dispositivi di sicurezza (es.: coste di sicurezza attive o passive) che vanno determinati in funzione della "analisi dei rischi" specifica di ogni installazione (Rif.: Norme Europee UNI-EN 12445 e 12453). Dal costo indicato sono escluse le spese per l'installazione e per la predisposizione di opere murarie, elettriche e fabbrili.*

# 541 3PH

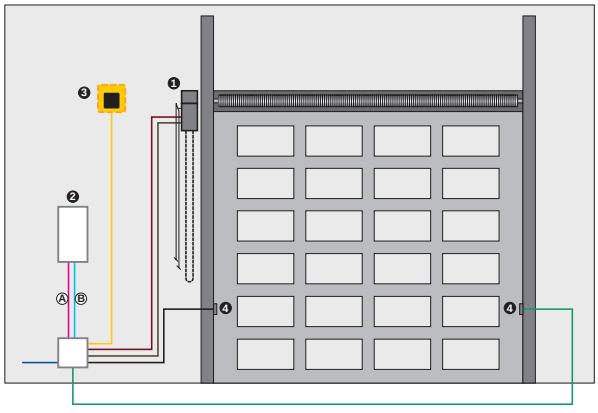


■ Ⓐ **Tubazioni a bassa tensione**
- ■ cavo 3x0,50
- ■ cavo 2x0,50
- ■ cavo 2x0,50
- cavo 4x0,50

■ Ⓑ **Tubazioni potenza (400V)**
- ■ cavo 4x1,5 mm² +T
- ■ cavo 3x1,5 mm²

## ESEMPIO SCHEMA D'INSTALLAZIONE TIPO

| Rif | Q.tà | Descrizione materiale | Cod. |
|---|---|---|---|
| 1 | 1 | Motoriduttore 541 V 3PH con encoder integrati | 109550 |
| 2 | 1 | Unità elettronica EB 540BPR 3PH comprende scheda 540BPR, contenitore, sezionatore, teleruttori, pulsantiera di comando e chiave di attivazione) | 402502 |
| 2 | 1 | Ricevente ad innesto 1 canale RP 433 SLH | 787852 |
| 3 | 1 | Lampeggiatore XLED | 410029 |
| 4 | 1 | Coppia di fotocellule XP 30 | 785105 |
| | 1 | XT2 433 SLH LR Trasmittente 2 canali | 787007 |

*ATTENZIONE: La configurazione non comprende i dispositivi di sicurezza (es.: coste di sicurezza attive o passive) che vanno determinati in funzione della "analisi dei rischi" specifica di ogni installazione (Rif.: Norme Europee UNI-EN 12445 e 12453). Dal costo indicato sono escluse le spese per l'installazione e per la predisposizione di opere murarie, elettriche e fabbrili.*

# 550

Questo prodotto è disponibile anche in kit:
- cod. 10561644

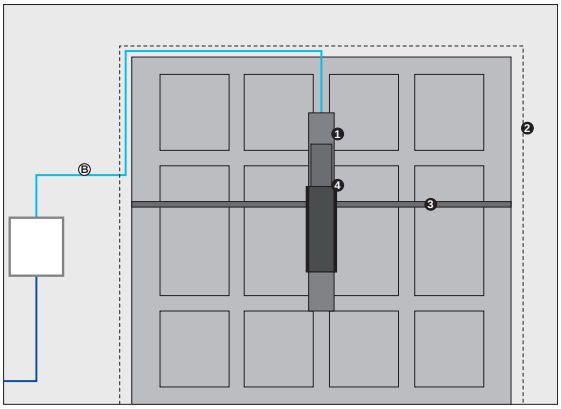


B **Tubazioni potenza (230V)**
cavo 2x1,5 mm² +T

## ESEMPIO SCHEMA D'INSTALLAZIONE TIPO

| Rif | Q.tà | Descrizione materiale | Cod. |
|---|---|---|---|
| 1 | 1 | Attuatore elettromeccanico 550 ITT con apparecchiatura elettronica ed encoder incorporati | 110549 |
| 1 | 1 | Longherone di fissaggio lunghezza 1,5 m | 722136 |
| 2 | 1 | Confezioni con due bracci telescopici curvi | 390564 |
| 3 | 1 | Coppia tubi di trasmissione (lung. 1,5 m), con supporti laterali, per installaz. con un operatore centrale | 736022 |
| 4 | 1 | Sblocco esterno con chiavi personalizzate dal n. 1 al n. 10 | 424550001 |
| 4 | 1 | Ricevente ad innesto 1 canale RP 433 SLH | 787852 |
| | 1 | XT2 433 SLH LR Trasmittente 2 canali | 787007 |

*ATTENZIONE: La configurazione non comprende i dispositivi di sicurezza (es.: coste di sicurezza attive o passive) che vanno determinati in funzione della "analisi dei rischi" specifica di ogni installazione (Rif.: Norme Europee UNI-EN 12445 e 12453). Dal costo indicato sono escluse le spese per l'installazione e per la predisposizione di opere murarie, elettriche e fabbrili.*

# 593

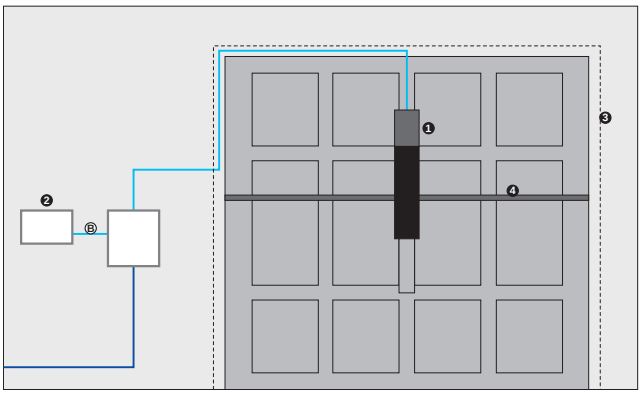


B **Tubazioni potenza (230V)**
cavo 2x1,5 mm² +T

## ESEMPIO SCHEMA D'INSTALLAZIONE TIPO

| Rif | Q.tà | Descrizione materiale | Cod. |
|---|---|---|---|
| 1 | 1 | Attuatore oleodinamico 593 | 110597 |
| 1 | 1 | Longherone di fissaggio lunghezza 1,5 m | 722291 |
| 1 | 1 | Sblocco esterno a chiave (per porte con spessore max 15 mm dal n. 1 al n. 10) | 424560001 |
| 4 | 1 | Scheda elettronica E045S | 790077 |
| 2 | 1 | Contenitore mod. E per schede elettroniche | 720119 |
| 2 | 1 | Ricevente XF 433 MHz | 787831 |
| | 1 | Confezioni con due bracci telescopici curvi | 390564 |
| | 1 | Coppia tubi di trasmissione con supporti laterali, per installazione con 1 operatore | 736023 |
| | 1 | XT2 433 SLH LR Trasmittente 2 canali | 787007 |

*ATTENZIONE: La configurazione non comprende i dispositivi di sicurezza (es.: coste di sicurezza attive o passive) che vanno determinati in funzione della "analisi dei rischi" specifica di ogni installazione (Rif.: Norme Europee UNI-EN 12445 e 12453). Dal costo indicato sono escluse le spese per l'installazione e per la predisposizione di opere murarie, elettriche e fabbrili.*

# 580

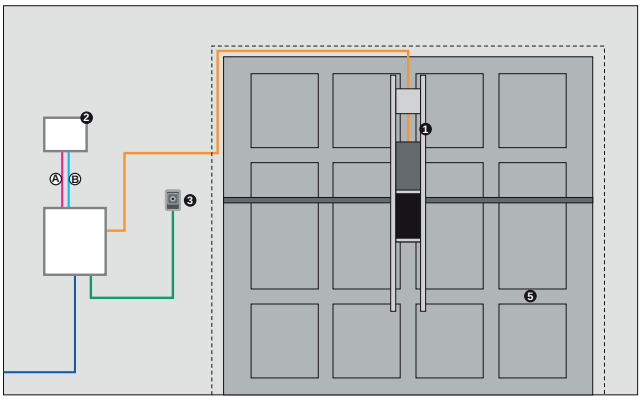


■ Ⓐ **Tubazioni a bassa tensione**
■ cavo 2x0,50 mm²

■ Ⓑ **Tubazioni potenza (230V)**
■ cavo 3x1,5 mm² +T
■ cavo 2x1,5 mm² +T

## ESEMPIO SCHEMA D'INSTALLAZIONE TIPO

| Rif | Q.tà | Descrizione materiale | Cod. |
|---|---|---|---|
| 1 | 1 | Attuatore 580 CBAC | 104501 |
| 1 | 1 | Longherone di fissaggio lunghezza 1,5 m | 722299 |
| 2 | 1 | Scheda elettronica E045S | 790077 |
| 2 | 1 | Ricevente XF 433 MHz | 787831 |
| 2 | 1 | Contenitore mod. E per schede elettroniche | 720119 |
| 3 | 1 | Pulsante a chiave XK10B | 401304 |
| 3 | 1 | Serratura con chiave | 71275101 |
| | 1 | Confezioni con due bracci telescopici dritti | 390432 |
| | 1 | Coppia tubi di trasmissione, supporti laterali, installazione con 1 attuatore | 390434 |
| | 1 | Sblocco esterno a chiave (per porte con spessore max 15 mm dal n. 1 al n. 10) | 424560001 |
| | 1 | XT2 433 SLH LR Trasmittente 2 canali | 787007 |

*ATTENZIONE: La configurazione non comprende i dispositivi di sicurezza (es.: coste di sicurezza attive o passive) che vanno determinati in funzione della "analisi dei rischi" specifica di ogni installazione (Rif.: Norme Europee UNI-EN 12445 e 12453). Dal costo indicato sono escluse le spese per l'installazione e per la predisposizione di opere murarie, elettriche e fabbrili.*

# B614

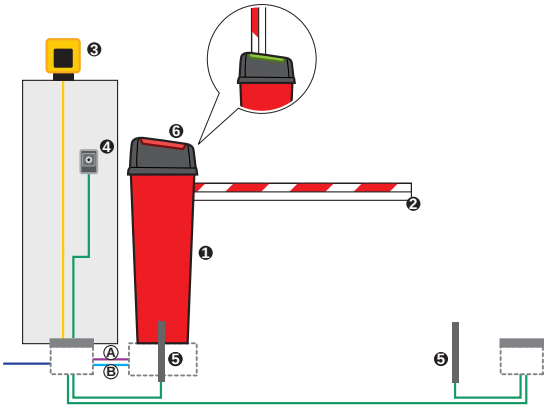


Ⓐ **Tubazioni a bassa tensione**
cavo 2x0,50 mm²

Ⓑ **Tubazioni potenza (230V)**
cavo 2x1,5 mm² +T

## ESEMPIO SCHEMA D'INSTALLAZIONE TIPO

| Rif | Q.tà | Descrizione materiale | Cod. |
|---|---|---|---|
| 1 | 1 | Barriera B614 | 104614 |
| 1 | 1 | Piastra di fondazione B614 | 490183 |
| 1 | 1 | Molla di bilanciamento | 721209 |
| 1 | 1 | Ricevente XF 433 MHz | 787831 |
| 2 | 1 | Tasca di fissaggio per asta rettangolare | 428342 |
| 2 | 1 | Asta rettangolare standard - Lunghezza 3.815 mm | 428090 |
| 3 | 1 | Lampeggiatore XLED | 410029 |
| 4 | 1 | Pulsante a chiave XK10B | 401304 |
| 4 | 1 | Serratura con chiave | 71275101 |
| 5 | 1 | Coppia di fotocellule XP 30B | 785106 |
| 5 | 2 | Adattatori per colonnette/a murare | 401065 |
| 5 | 2 | Colonnetta bassa H500 (quantità multipla vendibile 2pz) | 401070 |
| 5 | 2 | Piastra di fondazione per colonnetta | 737100 |
| 6 | 1 | Lampeggiante integrato | 410032 |
| | 1 | XT2 433 SLH LR Trasmittente 2 canali | 787007 |

*ATTENZIONE: La configurazione può essere modificata in funzione della "analisi dei rischi" specifica di ogni installazione (Rif. Norme Europee UNI-EN 12445 e 12453). Dal costo indicato sono escluse le spese per l'installazione e per la predisposizione di opere murarie, elettriche e fabbrili.*

# 615BPR

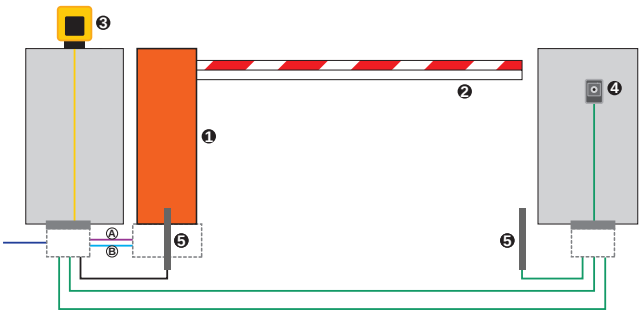


*ATTENZIONE: La configurazione non comprende i dispositivi di sicurezza (es.: coste di sicurezza attive o passive) che vanno determinati in funzione della "analisi dei rischi" specifica di ogni installazione (Rif.: Norme Europee UNI-EN 12445 e 12453). Dal costo indicato sono escluse le spese per l'installazione e per la predisposizione di opere murarie, elettriche e fabbrili.*

## ESEMPIO SCHEMA D'INSTALLAZIONE TIPO

| Rif | Q.tà | Descrizione materiale | Cod. |
|---|---|---|---|
| 1 | 1 | 615BPR Standard | 104906 |
| 1 | 1 | Piastra di fondazione | 490073 |
| 1 | 1 | Molle di bilanciamento per asta rettangolari | 721018 |
| 1 | 1 | Ricevente ad innesto 1 canale RP 433 SLH | 787852 |
| 2 | 1 | Tasca di fissaggio per asta rettangolare | 428342 |
| 2 | 1 | Asta rettangolare standard - Lunghezza 4.815 mm | 428091 |
| 3 | 1 | Lampeggiatore XLED | 410029 |
| 4 | 1 | Pulsante a chiave XK10 | 401302 |
| 5 | 1 | Coppia di fotocellule XP 30 | 785105 |
| 4 | 1 | Serratura con chiave | 71275101 |
| 5 | 2 | Adattatori per colonnette/a murare | 401065 |
| 5 | 2 | Colonnetta bassa H500 (quantità multipla vendibile 2pz) | 401070 |
| 5 | 2 | Piastra di fondazione per colonnetta | 737100 |
| | 1 | XT2 433 SLH LR Trasmittente 2 canali | 787007 |

# 620 Standard

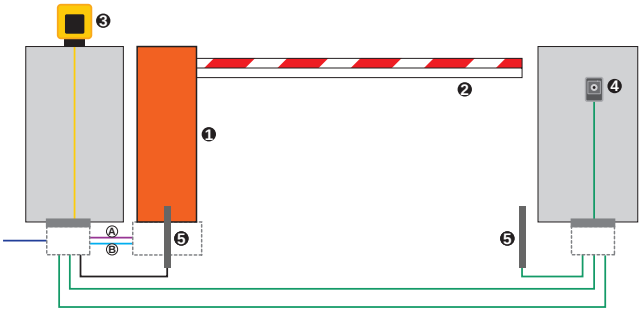


■ Ⓐ **Tubazioni a bassa tensione**
- ■ cavo 2x0,50 mm²
- ■ cavo 3x0,50 mm²

■ Ⓑ **Tubazioni potenza (230V)**
- ■ cavo 2x1,5 mm² + T
- ■ cavo 2x1,5 mm²

## ESEMPIO SCHEMA D'INSTALLAZIONE TIPO

| Rif | Q.tà | Descrizione materiale | Cod. |
|---|---|---|---|
| 1 | 1 | Barriera 620 Standard | 1046228 |
| 1 | 1 | Piastra di fondazione | 490058 |
| 1 | 1 | Ricevente ad innesto 1 canale RP 433 SLH | 787852 |
| 2 | 1 | Tasca di fissaggio per asta rettangolare | 428342 |
| 2 | 1 | Asta rettangolare standard - Lunghezza 4.815 mm | 428091 |
| 3 | 1 | Lampeggiatore XLED | 410029 |
| 4 | 1 | Pulsante a chiave XK10 | 401302 |
| 4 | 1 | Serratura con chiave | 71275101 |
| 5 | 1 | Coppia di fotocellule XP 30 | 785105 |
| 5 | 2 | Adattatori per colonnette/a murare | 401065 |
| 5 | 2 | Colonnetta bassa H500 (quantità multipla vendibile 2pz) | 401070 |
| 5 | 2 | Piastra di fondazione per colonnetta | 737100 |
| | 1 | XT2 433 SLH LR Trasmittente 2 canali | 787007 |

*ATTENZIONE: La configurazione non comprende i dispositivi di sicurezza (es.: coste di sicurezza attive o passive) che vanno determinati in funzione della "analisi dei rischi" specifica di ogni installazione (Rif.: Norme Europee UNI-EN 12445 e 12453). Dal costo indicato sono escluse le spese per l'installazione e per la predisposizione di opere murarie, elettriche e fabbrili.*

# 620 Rapida

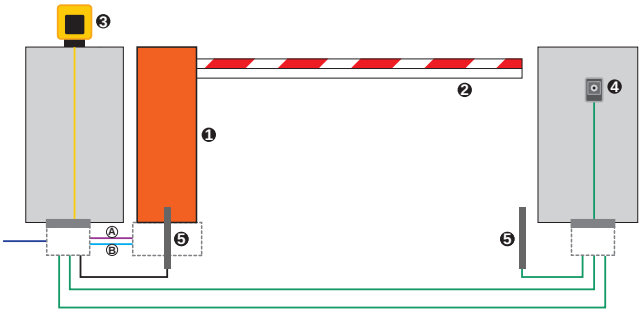


■ Ⓐ **Tubazioni a bassa tensione**
- ■ cavo 3x0,50 mm²
- ■ cavo 2x0,50 mm²

■ Ⓑ **Tubazioni potenza (230V)**
- ■ cavo 2x1,5 mm² +T
- ■ cavo 2x1,5 mm²

## ESEMPIO SCHEMA D'INSTALLAZIONE TIPO

| Rif | Q.tà | Descrizione materiale | Cod. |
|---|---|---|---|
| 1 | 1 | Barriera 620 Rapida | 1046358 |
| 1 | 1 | Piastra di fondazione | 490058 |
| 1 | 1 | Ricevente ad innesto 1 canale RP 433 SLH | 787852 |
| 2 | 1 | Tasca di fissaggio per asta rettangolare | 428342 |
| 2 | 1 | Asta rettangolare standard - Lunghezza 3.815 mm | 428090 |
| 3 | 1 | Lampeggiatore XLED | 410029 |
| 4 | 1 | Pulsante a chiave XK10 | 401302 |
| 4 | 1 | Serratura con chiave | 71275101 |
| 4 | 1 | Contenitore plastico a murare | 720086 |
| 5 | 1 | Coppia di fotocellule XP 30 | 785105 |
| 5 | 2 | Adattatori per colonnette/a murare | 401065 |
| 5 | 2 | Colonnetta bassa H500 (quantità multipla vendibile 2pz) | 401070 |
| 5 | 2 | Piastra di fondazione per colonnetta | 737100 |
| | 1 | XT2 433 SLH LR Trasmittente 2 canali | 787007 |

*ATTENZIONE: La configurazione non comprende i dispositivi di sicurezza (es.: coste di sicurezza attive o passive) che vanno determinati in funzione della "analisi dei rischi" specifica di ogni installazione (Rif.: Norme Europee UNI-EN 12445 e 12453). Dal costo indicato sono escluse le spese per l'installazione e per la predisposizione di opere murarie, elettriche e fabbrili.*

# B680H

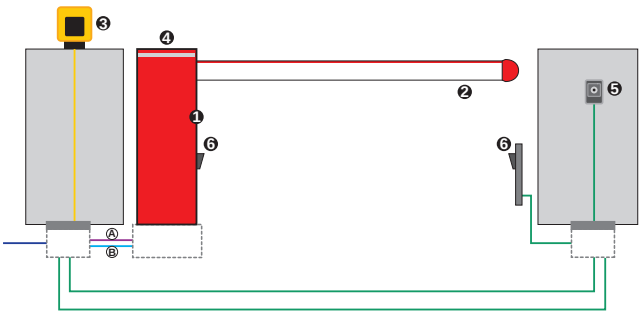


■ Ⓐ **Tubazioni a bassa tensione**
■ cavo 2x0,50 mm²

■ Ⓑ **Tubazioni potenza (230V)**
■ cavo 2x1,5 mm² +T
■ cavo 2x1,5 mm²

*ATTENZIONE: La configurazione può essere modificata in funzione della "analisi dei rischi" specifica di ogni installazione (Rif. Norme Europee UNI-EN 12445 e 12453). Dal costo indicato sono escluse le spese per l'installazione e per la predisposizione di opere murarie, elettriche e fabbrili.*

## ESEMPIO SCHEMA D'INSTALLAZIONE TIPO

| Rif | Q.tà | Descrizione materiale | Cod. |
|---|---|---|---|
| 1 | 1 | Barriera B680H | 104680 |
| 1 | 1 | Cofano Rosso RAL 3020 | 416016 |
| 1 | 1 | Piastra di fondazione | 490139 |
| 1 | 1 | Tasca e molla di bilanciamento L | 428437 |
| 1 | 1 | Ricevente ad innesto 1 canale RP 433 SLH | 787852 |
| 2 | 1 | Giunto L | 428616 |
| 2 | 1 | Asta iniziale L - Lunghezza 4 m | 428048 |
| 2 | 1 | Asta finale L - Lunghezza 4,3 m | 428051 |
| 2 | 3 | Kit adesivi catarifrangenti | 490117 |
| 2 | 1 | Kit collegamento luci asta tonda S/L | 390992 |
| 2 | 1 | Cordone luminoso confez. da 11 m | 390993 |
| 4 | 1 | Lampeggiante semaforico integrato | 410033 |
| 5 | 1 | Pulsante a chiave XK10B | 401304 |
| 5 | 1 | Serratura con chiave | 71275101 |
| 6 | 1 | Coppia di fotocellule XP 20B D | 785103 |
| 6 | 1 | Colonnetta bassa H500 (quantità multipla vendibile 2pz) | 401070 |
| 6 | 1 | Piastra di fondazione per colonnetta | 737100 |
| 3 | 1 | Lampeggiatore XLED | 410029 |
| | 1 | Forcella regolabile per supporto aste | 428806 |
| | 1 | Piastra di supporto per forcella | 737621 |
| | 1 | XT2 433 SLH LR Trasmittente 2 canali | 787007 |

# RL200

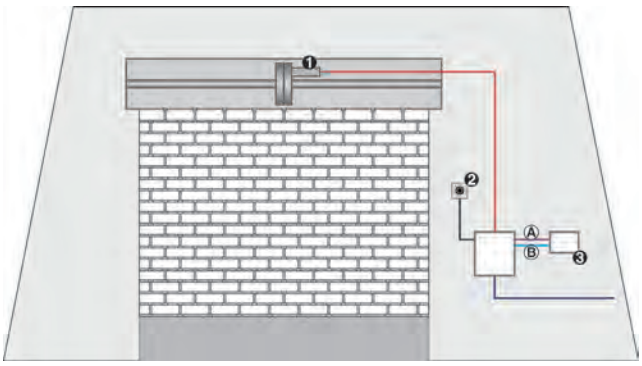


■ Ⓐ **Tubazioni a bassa tensione**
■ cavo 3x0,50 mm²

■ Ⓑ **Tubazioni potenza (230V)**
■ cavo 2x1,5 mm² +T
■ cavo 3x1,50 mm² +T

## ESEMPIO SCHEMA D'INSTALLAZIONE TIPO

| Rif | Q.tà | Descrizione materiale | Cod. |
|---|---|---|---|
| 1 | 1 | Motoriduttore RL200 capacità di sollevamento 170 Kg. | 109950 |
| 1 | 1 | Kit Elettrofreno | 391450 |
| 2 | 1 | XK30 Selettore a chiave con sblocco a leva | 391456 |
| 3 | 1 | Contenitore mod. E per schede elettroniche | 720119 |
| 3 | 1 | Scheda elettronica 200MPS | 790905 |

*ATTENZIONE: La configurazione non comprende i dispositivi di sicurezza (es.: coste di sicurezza attive o passive) che vanno determinati in funzione della "analisi dei rischi" specifica di ogni installazione (Rif.: Norme Europee UNI-EN 12445 e 12453). Dal costo indicato sono escluse le spese per l'installazione e per la predisposizione di opere murarie, elettriche e fabbrili.*

# RH200B

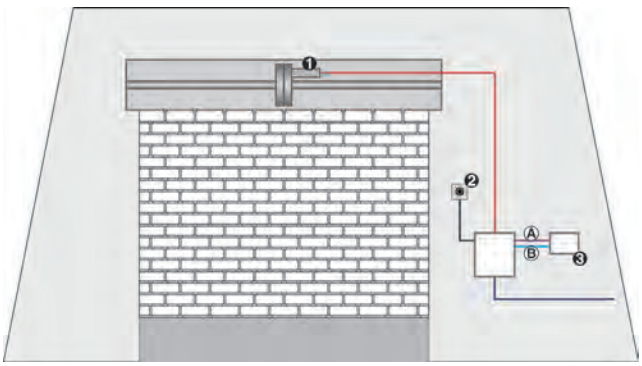


■ Ⓐ **Tubazioni a bassa tensione**
■ cavo 3x0,50 mm²

■ Ⓑ **Tubazioni potenza (230V)**
■ cavo 2x1,5 mm² +T
■ cavo 3x1,50 mm² +T

## ESEMPIO SCHEMA D'INSTALLAZIONE TIPO

| Rif | Q.tà | Descrizione materiale | Cod. |
|---|---|---|---|
| 1 | 1 | Motoriduttore RH200B capacità di sollevamento 280 Kg. | 109960 |
| 1 | 1 | Kit Elettrofreno | 391450 |
| 2 | 1 | XK30 Selettore a chiave con leva di sblocco | 391456 |
| 3 | 1 | Contenitore mod. E per schede elettroniche | 720119 |
| 3 | 1 | Scheda elettronica 200MPS | 790905 |

*ATTENZIONE: La configurazione non comprende i dispositivi di sicurezza (es.: coste di sicurezza attive o passive) che vanno determinati in funzione della "analisi dei rischi" specifica di ogni installazione (Rif.: Norme Europee UNI-EN 12445 e 12453). Dal costo indicato sono escluse le spese per l'installazione e per la predisposizione di opere murarie, elettriche e fabbrili.*

# RH240

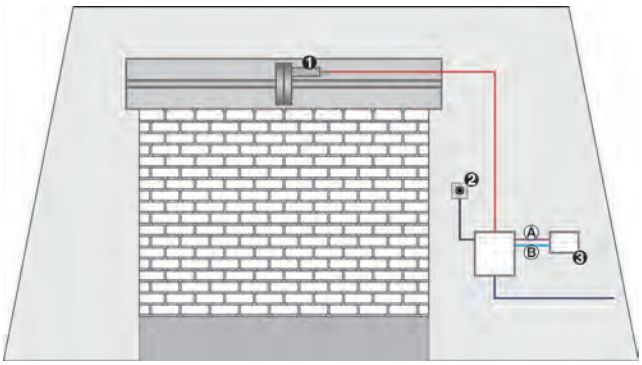


■ Ⓐ **Tubazioni a bassa tensione**
■ cavo 3x0,50 mm²

■ Ⓑ **Tubazioni potenza (230V)**
■ cavo 2x1,5 mm² +T
■ cavo 3x1,50 mm² +T

## ESEMPIO SCHEMA D'INSTALLAZIONE TIPO

| Rif | Q.tà | Descrizione materiale | Cod. |
|---|---|---|---|
| 1 | 1 | Motoriduttore RH240 EF capacità di sollevamento 180 Kg. | 109971 |
| 2 | 1 | XK30 Selettore a chiave con sblocco a leva | 391456 |
| 3 | 1 | Scheda elettronica 200MPS | 790905 |
| 3 | 1 | Contenitore mod. E per schede elettroniche | 720119 |

*ATTENZIONE: La configurazione non comprende i dispositivi di sicurezza (es.: coste di sicurezza attive o passive) che vanno determinati in funzione della "analisi dei rischi" specifica di ogni installazione (Rif.: Norme Europee UNI-EN 12445 e 12453). Dal costo indicato sono escluse le spese per l'installazione e per la predisposizione di opere murarie, elettriche e fabbrili.*

# RH240B

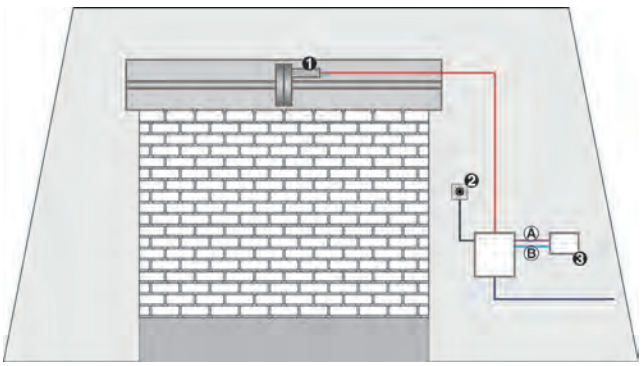


■ Ⓐ **Tubazioni a bassa tensione**
■ cavo 3x0,50 mm²

■ Ⓑ **Tubazioni potenza (230V)**
■ cavo 2x1,5 mm² +T
■ cavo 3x1,50 mm² +T

## ESEMPIO SCHEMA D'INSTALLAZIONE TIPO

| Rif | Q.tà | Descrizione materiale | Cod. |
|---|---|---|---|
| 1 | 1 | Motoriduttore RH240B EF SUPER capacità di sollevamento 360 Kg. | 109981 |
| 2 | 1 | XK30 Selettore a chiave con sblocco a leva | 391456 |
| 3 | 1 | Scheda elettronica 200MPS | 790905 |
| 3 | 1 | Contenitore mod. E per schede elettroniche | 720119 |

*ATTENZIONE: La configurazione non comprende i dispositivi di sicurezza (es.: coste di sicurezza attive o passive) che vanno determinati in funzione della "analisi dei rischi" specifica di ogni installazione (Rif.: Norme Europee UNI-EN 12445 e 12453). Dal costo indicato sono escluse le spese per l'installazione e per la predisposizione di opere murarie, elettriche e fabbrili.*

# RICAMBI

Scansiona i seguenti QR Code per consultare i codici e i prezzi dei ricambi FAAC:

## Catalogo ricambi*

catalogoricambi.faactechnologies.com

## Listino ricambi*

listinoricambi.faactechnologies.com

**valido solo per il mercato Italia*

# CONDIZIONI GENERALI DI VENDITA

## 1. OGGETTO E CAMPO DI APPLICAZIONE

1.1. Le presenti Condizioni generali di vendita di prodotti (in seguito definite "Condizioni") si applicano a tutti i contratti di vendita o fornitura (d'ora innanzi congiuntamente definiti "Contratti" ove "Contratto" indica il riferimento individuale a ciascuno di essi) conclusi tra FAAC S.p.A., Soc. Unipersonale (nel prosieguo definita "FAAC") in qualità di venditore/fornitore, da una parte, ed i clienti diretti di FAAC (grossisti di materiale elettrico; installatori; specialisti; distributori; clienti direzionali) in qualità di acquirenti/compratori (d'ora innanzi, singolarmente, il "Cliente", e congiuntamente, i "Clienti"), dall'altra parte, aventi ad oggetto i beni commercializzati e/o prodotti da FAAC quali, ma non limitatamente a, componenti per automazioni per cancelli, porte, serrande, tende e tapparelle, dissuasori del traffico, software e relativi componenti per il controllo accessi (in seguito congiuntamente definiti "Prodotti", ove singolarmente "Prodotto").

Le presenti Condizioni, quindi, si applicano unicamente nei confronti dei Clienti non estendendosi a terzi.

1.2. L'utente finale al quale viene rivenduto e/o installato il Prodotto e che quindi utilizza il medesimo Prodotto (in seguito, "Utente Finale") dovrà rivolgersi direttamente ed esclusivamente al proprio rivenditore/installatore il quale, a sua volta, riconoscerà all'Utente Finale una garanzia sul Prodotto. Resta, tuttavia, espressamente inteso che qualora l'Utente Finale dovesse ricoprire la qualifica di "consumatore", la predetta garanzia del rivenditore/installatore verrà regolamentata dalle vigenti norme previste in materia dal D.lgs. 206/2005 ("Codice del Consumo").

1.3. Salvo quanto previsto dalle presenti Condizioni, resta espressamente escluso il diritto di regresso del venditore/rivenditore e/o del Cliente nei confronti di FAAC.

1.4. Qualora il rivenditore dei Prodotti dovesse eseguire anche l'installazione degli stessi, lo stesso dovrà anche garantire la corretta installazione, le attività correlate (opere murarie, elettriche, fabbrili) e la conformità alle Direttive Europee in materia di sicurezza, rilasciando apposita documentazione.

## 2. PREVALENZA

2.1. In caso di contrasto tra le Condizioni ed eventuali previsioni contrattuali particolari pattuite tra le parti nei Contratti, prevarranno dette previsioni particolari unicamente laddove risultino pattuite per iscritto, prevalendo invece, nei restanti casi, le Condizioni.

2.2. In nessun caso le condizioni generali di contratto del Cliente saranno vincolanti per FAAC, anche se menzionate o incluse negli ordini o in altri documenti trasmessi dal Cliente a FAAC. Nessuna condotta di FAAC sarà interpretata quale tacita accettazione di FAAC alle condizioni generali del contratto del Cliente. Pertanto, salvo diversa approvazione scritta di FAAC, tutti i contratti, le offerte, le accettazioni degli ordini e relative consegne, saranno considerate come effettuate in base alle presenti Condizioni.

## 3. MODALITÀ DI CONCLUSIONE DEI SINGOLI CONTRATTI

3.1. Fermo restando quanto indicato al successivo art. 3.3, i Contratti tra FAAC e i Clienti possono essere conclusi unicamente tramite una delle seguenti 3 (tre) forme alternative tra loro:

(A) mediante sottoscrizione, da parte di entrambe le parti contraenti, di apposito accordo scritto redatto su un documento/modulo unitario (in seguito, "Documento Unitario"). In tal caso, il Contratto si intende concluso nel momento dell'apposizione dell'ultima sottoscrizione;

(B) mediante lo scambio di scritti (anche via telefax/email e, in generale, attraverso strumenti informatici quale, a titolo esemplificativo, un portale messo a disposizione dei Clienti da parte di FAAC) nell'osservanza della seguente procedura: (i) il Cliente invia a FAAC un ordine, contenente l'indicazione dei Prodotti, la quantità richiesta, i termini di consegna; (ii) FAAC, in risposta, ove vi abbia interesse, invia al Cliente una conferma d'ordine (in seguito, "Conferma d'Ordine") nella quale specifica l'indicazione dei Prodotti, la quantità e i termini di consegna così come indicati nell'ordine di cui alla lett. (i) che precede. In questo caso il Contratto si conclude nel momento della ricezione da parte del Cliente della Conferma d'Ordine di cui alla precedente lett. (ii);

(C) mediante scambio di scritti (anche via telefax/email e, in generale, attraverso strumenti informatici) nell'osservanza della seguente procedura: (i) il Cliente invia a FAAC una richiesta d'offerta specifica, contenente l'indicazione dei Prodotti, la quantità richiesta, i termini di consegna, le informazioni riguardanti l'uso e l'eventuale posizionamento dei Prodotti; (ii) FAAC, in risposta, ove vi abbia interesse, è in facoltà di inviare al Cliente un'offerta di Contratto (in seguito, "Offerta"), avente valore legale di proposta, nella quale specifica, tra l'altro, l'esatta individuazione dei Prodotti, la quantità, i relativi prezzi e i termini di consegna; (iii) il Cliente, infine, sottoscrive per accettazione l'Offerta di cui al precedente punto (ii) e la ritrasmette a FAAC, assumendo tale ultimo documento valore legale di accettazione. In questo caso, il Contratto si conclude, alle condizioni stabilite nell'Offerta di cui al punto (ii) che precede, nel momento della ricezione da parte di FAAC dell'accettazione scritta di cui al precedente punto (iii). Resta espressamente inteso che l'accettazione del Cliente dovrà pervenire a FAAC entro non oltre il termine di validità dell'Offerta indicata nella stessa, pena la perdita di qualsivoglia efficacia della stessa.

3.2 Il Documento Unitario e/o la Conferma d'Ordine ricevuta dal Cliente e/o l'Offerta regolarmente accettata dal Cliente non possono essere cancellati, in tutto o anche solo in parte, dallo stesso Cliente, salvo consenso scritto di FAAC e salvo in ogni caso il rimborso, da parte del Cliente, di ogni perdita, costo e danno subiti da FAAC a cagione della cancellazione operata dal Cliente.

3.3 Resta espressamente inteso che l'esecuzione dei Contratti da parte di FAAC rimarrà sospensivamente condizionata al corretto pagamento da parte del Cliente di eventuali precedenti fatture emesse dalla stessa FAAC e rimaste impagate, da parte del Cliente, alle scadenze convenute.

## 4. PREZZO DI VENDITA DEI PRODOTTI

4.1. I prezzi applicabili a ciascuna vendita/fornitura dei Prodotti (in seguito, "Prezzo di Vendita") sono quelli indicati nel catalogo/listino FAAC in vigore al momento (i) dell'invio dell'ordine del Cliente così come confermati nella Conferma d'Ordine o (ii) dell'invio dell'Offerta accettata dal Cliente o (iii) della sottoscrizione del Documento Unitario.

4.2 I prezzi indicati nei cataloghi/listini di vendita FAAC così come in ciascun Contratto sono al netto di I.V.A. e delle spese di trasporto e/o spedizione. Il Prezzo di Vendita potrebbe subire variazioni nel corso del periodo di validità dei cataloghi/listini, in ragione dell'aumento del costo della produzione e/o delle materie prime, dandone opportuno preavviso al Cliente.

## 5. PAGAMENTI

5.1. I pagamenti dovuti dal Cliente a FAAC si intendono validamente effettuati solo se effettuati secondo le modalità di volta in volta convenuti tra le parti ed una volta accreditati in via definitiva sul conto corrente di FAAC presso la banca designata. I pagamenti effettuati in forma diversa saranno a rischio e pericolo del Cliente e non garantiranno la conclusione e il buon fine del Contratto. Fatto salvo il maggior danno, il ritardo nel pagamento rispetto al termine stabilito determinerà a carico del Cliente l'applicazione degli interessi moratori nella misura stabilita dal D.lgs. n. 231/2002 e s.m.i., senza necessità di ulteriori comunicazioni o costituzione in mora.

## 6. SPESE E ACCESSORI

6.1. I prezzi applicati a ciascun Contratto si intendono al netto di IVA e dei costi di trasporto e/o spedizione che rimangono a carico del Cliente.

6.2. FAAC fornirà gratuitamente l'imballaggio standard dei Prodotti, idoneo al trasporto aereo, terrestre e marittimo. Qualora il Cliente richieda un imballaggio speciale, FAAC addebiterà l'intero costo di detto imballaggio speciale al Cliente.

## 7. CONSEGNA

7.1. I termini di consegna dei Prodotti s'intendono indicativi per FAAC ed espressi in giorni lavorativi.

7.2. Salvo diverso accordo scritto tra le parti, la consegna dei Prodotti al Cliente avverrà EXW, Incoterms 2010, franco fabbrica di FAAC, con ciò intendendosi sia la sede di Zola Predosa (BO) sia i depositi periferici di FAAC, così come di volta in volta individuati nei Contratti e, di conseguenza, i rischi di perdita e/o danneggiamento dei Prodotti sono a carico del Cliente dal momento della consegna al vettore.

7.3. I Prodotti così consegnati ai Clienti non potranno essere resi da questi ultimo a FAAC per nessun motivo e/o ragione, salvo autorizzazione scritta di FAAC, contenente anche le condizioni ed i termini di tale reso (in seguito, "Reso Commerciale").

## 8. GARANZIA

8.1. FAAC garantisce i componenti venduti al Cliente da eventuali vizi e/o difetti di fabbricazione o dipendenti dalla materia impiegata nei limiti delle condizioni di installazione e di utilizzo specificamente indicate da FAAC e per un periodo di 30 (trenta) mesi decorrenti dal giorno 1 (uno) del mese di produzione dei Prodotti riportato sulla matricola degli stessi, purché il Cliente fornisca, direttamente o indirettamente, un valido documento fiscale di acquisto e/o di rivendita dei Prodotti (fattura o scontrino fiscale) emesso, in quest'ultimo caso, dallo stesso Cliente.

8.2 In tutti i casi la garanzia di cui al presente art. 8 è strettamente condizionata a che il Cliente faccia denuncia per iscritto dei vizi/difetti entro il termine di decadenza di 8 (otto) giorni decorrenti dalla consegna dei Prodotti in caso di vizi apparenti (quali a titolo esemplificativo ma non esaustivo: imballi danneggiati anche solo parzialmente o lievemente; differenze quantitative) (in seguito, "Vizi Apparenti") o, in caso di vizi/difetti occulti all'uomo di media diligenza (Prodotti non funzionanti), decorrenti dal momento della scoperta (in seguito, "Vizi Occulti"). Fermo restando quanto sopra, nel caso specifico di Vizi Apparenti riconducibili ad imballi danneggiati anche solo parzialmente o lievemente, il Cliente dovrà accettare la merce dal trasportatore "con riserva".

8.3 In caso di componenti non funzionanti (Vizi Occulti), FAAC provvede unicamente alla riparazione o sostituzione degli stessi (a scelta insindacabile di FAAC) direttamente o indirettamente, per il tramite della propria rete di centri di servizio assistenza (in seguito, "CSA"). I componenti in garanzia, pertanto, dovranno essere spediti dal Cliente (a totali costi e spese del Cliente stesso – Porto Franco) presso il CSA indicato da FAAC.

Si precisa che, qualora il Cliente richieda verifiche e/o accertamenti in loco (sul posto dell'installazione) da parte di FAAC e/o da un soggetto terzo da FAAC indicato, il Cliente dovrà corrispondere a FAAC o al sopra menzionato soggetto i relativi costi di uscita e manodopera applicabili.

Resta espressamente inteso che (i) l'intervento in garanzia dei CSA non verrà eseguito presso il sito di installazione dei Prodotti, ma presso il CSA indicato al Cliente da FAAC; (ii) il componente riparato o sostituito verrà spedito al Cliente (a totali costi e spese del Cliente – Porto Assegnato); (iii) l'intervento in garanzia non prolunga il termine di garanzia originario né fa sì che incominci a decorrere un nuovo periodo di garanzia per la parte riparata o sostituita (la garanzia relativa ai pezzi sostituiti/riparati nel periodo di garanzia originario termina, quindi, allo scadere del termine di garanzia originario); (iiv) i componenti sostituiti rimarranno di proprietà di FAAC; (v) il Cliente che non sia in regola con i pagamenti, perde il diritto ad ogni garanzia.

8.4 In caso di Vizi Apparenti, FAAC provvederà direttamente ed a sue totali cure e spese a porvi rimedio comunicando le relative modalità al Cliente.

8.5 La garanzia inoltre non comprende: (i) avarie o danni causati dal trasporto; (ii) avarie o danni causati da vizi dell'impianto elettrico e/o da trascuratezza, negligenza o inadeguatezza dell'impianto all'uso al quale è destinato e in ogni caso da uso anomalo; (iii) avarie o danni dovuti a manomissioni da parte di personale non autorizzato o all'impiego di componenti non riconducibili a FAAC e/o pezzi di ricambio non originali; (iv) difetti causati da agenti chimici o fenomeni atmosferici e/o naturali in generale; (v) avarie o danni causati da una non corretta installazione dei Prodotti secondo la regola dell'arte, sicurezza e conformità di utilizzo espressamente indicate nella documentazione tecnica dei medesimi Prodotti; (vi) il materiale di consumo; (vii) gli interventi per verifiche e/o accertamenti in loco (sul posto dell'installazione) per i quali il Cliente dovrà corrispondere a FAAC o al soggetto indicato da quest'ultima i relativi costi di uscita e manodopera applicabili; (viii) indennizzi di qualsivoglia genere e/o natura per il periodo di inoperatività dell'impianto ove i Prodotti sono installati.

## 9. OBBLIGAZIONI

9.1. Tutte le obbligazioni assunte dal Cliente sono estese e riferite anche ai suoi eredi, successori ed eventuali aventi causa.

## 10. INFORMATIVA SUL TRATTAMENTO DEI DATI PERSONALI

10.1. Ai sensi dell'art. 13 del Regolamento 2016/679 (Regolamento generale sulla protezione dei dati), FAAC, in qualità di titolare del trattamento dei dati (in seguito, il "Titolare"), informa il Cliente che effettuerà il trattamento dei dati personali forniti dal Cliente, che comprendono anche i dati personali di eventuali contatti o persone di riferimento, in esecuzione delle presenti Condizioni, garantendo il pieno rispetto di tutte le prescrizioni del Regolamento e, a tal fine, dichiara quanto segue: (a) il trattamento dei dati avverrà, nel rispetto della normativa richiamata, con il supporto di mezzi cartacei, informatici o telematici atti a memorizzare, gestire trasmettere i dati stessi, comunque mediante strumenti idonei a garantire la loro sicurezza e riservatezza; (b) il trattamento riguarderà le finalità connesse e strumentali alla conclusione, gestione ed esecuzione delle Condizioni e dei Contratti nonché per ogni finalità amministrativa e contabile ad esse connesse (a titolo esemplificativo ma non esaustivo, gestione di ordini e fatture, stipula di eventuali contratti ivi inclusi i contratti per l'assicurazione o la cessione del credito di FAAC nei confronti del Cliente, contratti di trasporto e spedizioni, etc.); finalità di marketing su prodotti e servizi di FAAC analoghi o accessori a quelli oggetto di precedenti acquisti, in quanto interesse legittimo di FAAC (ex. Art. 6, paragrafo 1, lettera f) Reg. 2016/679), tale trattamento potrà avvenire anche con strumenti automatizzati; finalità connesse all'esecuzione di obblighi di legge, regolamenti, normative nazionali e comunitarie nonché derivanti da disposizioni impartite da autorità a ciò legittimate dalla legge; (c) il conferimento dei dati è obbligatorio per tutto ciò che sia richiesto da obblighi legali e contrattuali e, quindi, l'eventuale rifiuto da parte del Cliente a comunicare i dati o a permetterne il successivo trattamento potrà comportare per FAAC l'impossibilità di dar corso ai rapporti contrattuali; il conferimento è facoltativo per le attività di marketing; (d) i dati non saranno diffusi, ma potranno essere comunicati, esclusivamente per le finalità di cui sopra, alle categorie di soggetti, debitamente autorizzate, per i quali si renderà necessario effettuare detta comunicazione per raggiungere le finalità indicate al punto (b) che precede tra i quali le altre società del gruppo cui FAAC appartiene; (e) il Cliente, in qualità di interessato, ha diritto di accesso ai dati personali, alla rettifica, alla cancellazione, alla limitazione del trattamento, all'opposizione oltre al diritto alla portabilità, rivolgendo le richieste direttamente al Titolare, è altresì diritto dell'interessato fare reclamo alle autorità di controllo; (f) i dati saranno conservati per finalità commerciale e marketing per tutto il tempo che il Cliente avrà rapporti commerciali con FAAC, successivamente per le sole finalità di legge; (g) il Titolare del trattamento è FAAC presso la propria sede legale.

## 11. FORZA MAGGIORE

11.1. Per forza maggiore si intende ogni atto od evento imprevedibile, indipendente dalla volontà delle parti contrattuali, al di fuori del loro controllo ed a cui non è possibile porre tempestivamente rimedio (quali, in via meramente esemplificativa ma non esaustiva, guerra anche non dichiarata, embargo, tumulto, sommossa, incendio, sabotaggio, pandemia, sciopero, calamità naturali, provvedimenti di Autorità governative, impossibilità di ottenere rifornimenti di materie prime, di attrezzature, di combustibile, d'energia, di componenti, di manodopera o di trasporto).

11.2 Al verificarsi di un evento di forza maggiore gli obblighi delle parti che non possano essere adempiuti per tale causa sono automaticamente prorogati, senza penalità a carico, per un periodo corrispondente alla durata dello stato di forza maggiore; quanto precede è valido tra le parti, ad eccezione dell'obbligo del Cliente di corrispondere le somme dovute a titolo di pagamento del prezzo, per il quale restano in ogni caso ferme le scadenze precedentemente pattuite.

11.3 Le parti s'impegnano, comunque, a prendere tutti i provvedimenti in loro potere per assicurare, entro il più breve tempo possibile, la ripresa normale dell'adempimento delle obbligazioni prorogate dal sopraggiungere dell'evento di forza maggiore. Le parti hanno altresì l'obbligo di informarsi reciprocamente, dell'inizio e della fine dell'evento di forza maggiore.

## 12. MISCELLANEA

12.1. Qualora per qualsiasi motivo, uno o più articoli delle presenti Condizioni dovessero essere ritenuti nulli o comunque invalidi, si stabilisce che essi si interpreteranno nel rispetto delle intenzioni originarie delle parti e nel senso in cui possano mantenere una qualche validità, anche ridotta rispetto all'oggetto iniziale, e comunque nel senso in cui possano avere un qualche effetto. La nullità o invalidità di uno o più articoli non renderanno in ogni caso invalido le Condizioni.

12.2 La tolleranza, eventualmente manifestata da FAAC al rispetto delle obbligazioni dedotte nelle Condizioni, non costituisce deroga o rinuncia al dettato della norma scritta, che potrà essere fatta valere in qualsiasi successivo momento.

12.3 Le presenti Condizioni superano ed annullano ogni precedente intesa in materia intervenuta tra le parti stesse in relazione al suo contenuto.

12.4 Nessuna modifica o emendamento alle Condizioni potrà avere efficacia a meno che non sia stato precedentemente approvato per iscritto dalle parti.

12.5 Eventuali software contenuti nei Prodotti sono di proprietà di FAAC e vengono concessi in licenza d'uso gratuita, salvo diverso accordo scritto tra le parti.

12.6 Il Cliente è a conoscenza che i Prodotti sono coperti da brevetti e sono oggetto di know-how e design costituenti proprietà industriale esclusiva di FAAC, a norma del Codice di Proprietà Industriale vigente. È fatto espresso divieto al Cliente di violare tali diritti di FAAC e in ogni caso di rimuovere, sopprimere e/o comunque alterare i marchi ed altri segni distintivi o sigle di qualsiasi genere apposti sui prodotti, così come di apporne di nuovi di qualsivoglia genere e/o natura. Salvo autorizzazione scritta di FAAC, è vietata ogni forma di riproduzione e/o utilizzo del marchio FAAC e/o di ogni altro segno distintivo presente sui Prodotti.

12.7 Ai sensi e per gli effetti del D.lgs. 231/2001 il Cliente si impegna, nei rapporti con FAAC, anche per i propri dipendenti ai sensi e per gli effetti dell'art. 1381 c.c., ad attenersi rigorosamente alle norme contenute nel Codice Etico di FAAC, reperibile sul sito www.faactechnologies.com e comunque fornito anche in formato cartaceo, accettandone integralmente tutti i termini e le condizioni che dichiara di conoscere e approvare.

# INDICE PROGRESSIVO


| | |
|---|---|
| 102845 | 185 |
| 103054 | 189 |
| 103337 | 189 |
| 104100 | 79 |
| 104101 | 79 |
| 104110 | 53 |
| 104200 | 75 |
| 104201 | 77 |
| 104202 | 77 |
| 104203 | 77 |
| 104205 | 77 |
| 104206 | 77 |
| 104210 | 75 |
| 104220 | 77 |
| 104250 | 83 |
| 104301 | 59 |
| 104413 | 63 |
| 104414 | 63 |
| 104415 | 65 |
| 104417 | 65 |
| 104468 | 73 |
| 104470 | 61 |
| 104471 | 61 |
| 104474 | 73 |
| 104501 | 139 |
| 104502 | 139 |
| 104561 | 145 |
| 104562 | 145 |
| 104570 | 69 |
| 104575 | 36 |
| 104576 | 71 |
| 104577 | 71 |
| 104614 | 149 |
| 104680 | 165 |
| 104906 | 153 |
| 104910 | 153 |
| 105043 | 208 |
| 105083 | 43 |
| 105128 | 201 |
| 105531 | 203 |
| 105535 | 204 |
| 105536 | 203 |
| 105537 | 203 |
| 105538 | 203 |
| 105547 | 203 |
| 105592 | 203 |
| 105593 | 203 |
| 105594 | 203 |
| 105598 | 203 |
| 105683 | 29 |
| 105687 | 203 |
| 105726 | 52 |
| 105727 | 52 |
| 105728 | 52 |
| 105729 | 52 |
| 105730 | 52 |
| 105731 | 52 |
| 105732 | 52 |
| 105740 | 52 |

| | |
|---|---|
| 105770 | 51 |
| 105771 | 51 |
| 105775 | 51 |
| 105776 | 51 |
| 105781 | 203 |
| 105782 | 203 |
| 105998 | 34 |
| 108720 | 89 |
| 108722 | 89 |
| 108724 | 89 |
| 108725 | 89 |
| 108800 | 91 |
| 108801 | 91 |
| 108802 | 91 |
| 108803 | 91 |
| 109001 | 95 |
| 109320 | 97 |
| 109321 | 99 |
| 109512 | 127 |
| 109542 | 129 |
| 109550 | 131 |
| 109745 | 107 |
| 109746 | 107 |
| 109773 | 105 |
| 109776 | 105 |
| 109837 | 109 |
| 109838 | 109 |
| 109885 | 115 |
| 109903 | 117 |
| 109924 | 113 |
| 109925 | 111 |
| 109926 | 111 |
| 109940 | 46 |
| 109950 | 215 |
| 109951 | 215 |
| 109960 | 217 |
| 109961 | 217 |
| 109971 | 219 |
| 109981 | 221 |
| 110549 | 135 |
| 110553 | 135 |
| 110554 | 135 |
| 110558 | 135 |
| 110562 | 135 |
| 110597 | 137 |
| 110600 | 121 |
| 110601 | 125 |
| 110602 | 123 |
| 143201 | 48 |
| 143202 | 48 |
| 143203 | 48 |
| 145405 | 49 |
| 145411 | 35 |
| 145412 | 49 |
| 145421 | 49 |
| 145422 | 49 |
| 145423 | 49 |
| 145424 | 49 |
| 145504 | 49 |

| | |
|---|---|
| 145505 | 49 |
| 145630 | 49 |
| 202073 | 113 |
| 202269 | 101 |
| 390035 | 89 |
| 390080 | 167 |
| 390081 | 154 |
| 390091 | 83 |
| 390113 | 28 |
| 390120 | 121 |
| 390126 | 121 |
| 390132 | 121 |
| 390139 | 121 |
| 390178 | 95 |
| 390184 | 151 |
| 390205 | 185 |
| 390211 | 191 |
| 390226 | 121 |
| 390232 | 121 |
| 390239 | 121 |
| 390432 | 139 |
| 390433 | 139 |
| 390434 | 139 |
| 390435 | 139 |
| 390474 | 137 |
| 390488 | 121 |
| 390548 | 125 |
| 390563 | 135 |
| 390564 | 135 |
| 390592 | 135 |
| 390594 | 137 |
| 390607 | 135 |
| 390612 | 85 |
| 390682 | 69 |
| 390719 | 127 |
| 390720 | 127 |
| 390721 | 127 |
| 390744 | 127 |
| 390745 | 127 |
| 390765 | 121 |
| 390765 | 123 |
| 390768 | 121 |
| 390768 | 123 |
| 390828 | 163 |
| 390923 | 59 |
| 390926 | 59 |
| 390972 | 89 |
| 390992 | 150 |
| 390993 | 150 |
| 391450 | 215 |
| 391452 | 215 |
| 391453 | 215 |
| 391454 | 215 |
| 391455 | 219 |
| 391456 | 195 |
| 401012 | 194 |
| 401013 | 194 |
| 401014 | 194 |
| 401015 | 194 |

| | |
|---|---|
| 401016 | 194 |
| 401017 | 194 |
| 401026 | 212 |
| 401032 | 149 |
| 401044 | 192 |
| 401045 | 192 |
| 401046 | 193 |
| 401047 | 193 |
| 401048 | 198 |
| 401051 | 162 |
| 401057 | 69 |
| 401064 | 198 |
| 401065 | 162 |
| 401066 | 153 |
| 401069 | 167 |
| 401075 | 192 |
| 401080 | 192 |
| 401302 | 192 |
| 401303 | 192 |
| 401304 | 193 |
| 401305 | 193 |
| 401306 | 198 |
| 402500 | 127 |
| 402501 | 129 |
| 402502 | 131 |
| 402504 | 131 |
| 404015 | 189 |
| 404035 | 38 |
| 404037 | 197 |
| 404038 | 197 |
| 404039 | 196 |
| 404040 | 63 |
| 404041 | 61 |
| 410017 | 211 |
| 410029 | 211 |
| 410032 | 146 |
| 410033 | 167 |
| 412002 | 187 |
| 412003 | 187 |
| 412006 | 185 |
| 416016 | 165 |
| 416017 | 165 |
| 416018 | 165 |
| 416019 | 165 |
| 416020 | 165 |
| 416250 | 37 |
| 416251 | 37 |
| 424001 | 71 |
| 424002 | 97 |
| 424551 | 135 |
| 424641 | 162 |
| 428002 | 150 |
| 428042 | 150 |
| 428043 | 150 |
| 428044 | 166 |
| 428045 | 150 |
| 428046 | 166 |
| 428047 | 166 |
| 428048 | 166 |

| | |
|---|---|
| 428049 | 166 |
| 428050 | 166 |
| 428051 | 166 |
| 428088 | 151 |
| 428089 | 151 |
| 428090 | 151 |
| 428091 | 151 |
| 428137 | 151 |
| 428163 | 163 |
| 428163 | 165 |
| 428176 | 163 |
| 428342 | 151 |
| 428436 | 166 |
| 428437 | 166 |
| 428441 | 149 |
| 428444 | 150 |
| 428445 | 150 |
| 428446 | 149 |
| 428615 | 166 |
| 428616 | 166 |
| 428805 | 149 |
| 428806 | 149 |
| 490042 | 77 |
| 490043 | 77 |
| 490058 | 158 |
| 490065 | 38 |
| 490065 | 85 |
| 490073 | 153 |
| 490110 | 85 |
| 490111 | 85 |
| 490112 | 89 |
| 490112 | 117 |
| 490113 | 89 |
| 490117 | 150 |
| 490122 | 95 |
| 490123 | 95 |
| 490124 | 95 |
| 490125 | 95 |
| 490139 | 167 |
| 490183 | 149 |
| 490186 | 150 |
| 490187 | 89 |
| 490250 | 37 |
| 490251 | 145 |
| 490252 | 83 |
| 490253 | 83 |
| 490254 | 83 |
| 490255 | 83 |
| 490333 | 95 |
| 710010 | 73 |
| 712052 | 194 |
| 712650 | 212 |
| 712805 | 175 |
| 712990 | 212 |
| 713002 | 73 |
| 713009 | 61 |
| 714017 | 212 |
| 714041 | 212 |
| 719130 | 105 |
| 719167 | 105 |
| 719169 | 115 |
| 719328 | 115 |
| 720050 | 199 |
| 720086 | 254 |
| 720118 | 175 |
| 720119 | 175 |
| 720309 | 175 |
| 720316 | 194 |
| 721005 | 154 |
| 721006 | 154 |
| 721007 | 154 |
| 721008 | 154 |
| 721018 | 154 |
| 721209 | 150 |
| 722121 | 85 |
| 722122 | 85 |
| 722123 | 115 |
| 722136 | 135 |
| 722140 | 135 |
| 722162 | 212 |
| 722291 | 137 |
| 722299 | 139 |
| 727525 | 65 |
| 736022 | 135 |
| 736023 | 137 |
| 736425 | 209 |
| 736426 | 209 |
| 736427 | 209 |
| 736428 | 209 |
| 736429 | 209 |
| 737100 | 192 |
| 737604 | 61 |
| 737621 | 153 |
| 737628 | 115 |
| 737816 | 105 |
| 737850 | 117 |
| 738010 | 71 |
| 738700 | 145 |
| 738703 | 145 |
| 738705 | 69 |
| 738706 | 143 |
| 738709 | 135 |
| 785028 | 208 |
| 785031 | 208 |
| 785102 | 200 |
| 785103 | 200 |
| 785104 | 201 |
| 785105 | 202 |
| 785106 | 202 |
| 785200 | 205 |
| 785527 | 199 |
| 785529 | 199 |
| 785534 | 185 |
| 785535 | 189 |
| 785538 | 189 |
| 785541 | 208 |
| 786040 | 198 |
| 786041 | 198 |
| 787007 | 186 |
| 787008 | 186 |
| 787009 | 184 |
| 787010 | 184 |
| 787012 | 206 |
| 787013 | 206 |
| 787456 | 190 |
| 787725 | 185 |
| 787752 | 187 |
| 787753 | 187 |
| 787754 | 185 |
| 787755 | 185 |
| 787831 | 186 |
| 787832 | 184 |
| 787833 | 187 |
| 787834 | 185 |
| 787852 | 186 |
| 787853 | 186 |
| 787854 | 184 |
| 787855 | 184 |
| 787856 | 190 |
| 787857 | 190 |
| 790062 | 59 |
| 790064 | 193 |
| 790065 | 193 |
| 790076 | 61 |
| 790077 | 61 |
| 790281 | 153 |
| 790286 | 59 |
| 790305 | 59 |
| 790904 | 199 |
| 790905 | 217 |
| 790922 | 109 |
| 799349 | 189 |
| 950224 | 210 |
| 1044151 | 67 |
| 1044171 | 67 |
| 1046143 | 149 |
| 1046268 | 135 |
| 1046338 | 161 |
| 1046348 | 161 |
| 1046358 | 161 |
| 1046408 | 157 |
| 1046428 | 157 |
| 1046478 | 157 |
| 1046488 | 157 |
| 1046538 | 161 |
| 1046548 | 161 |
| 1046558 | 161 |
| 1047518 | 157 |
| 1057263 | 52 |
| 1057273 | 52 |
| 1057283 | 52 |
| 1057293 | 52 |
| 1057303 | 52 |
| 1057313 | 52 |
| 1057323 | 52 |
| 1057403 | 52 |
| 1059995 | 43 |
| 1097805 | 101 |
| 1097815 | 103 |
| 2022715 | 162 |
| 2022805 | 127 |
| 2022855 | 135 |
| 2024015 | 121 |
| 2024025 | 125 |
| 7191661 | 113 |
| 7851051 | 202 |
| 7851061 | 202 |
| 7870071 | 186 |
| 7870081 | 186 |
| 7870091 | 188 |
| 7870101 | 188 |
| 10561644 | 44 |
| 10564944 | 40 |
| 10566544 | 45 |
| 10675201 | 85 |
| 10675301 | 87 |
| 63000169 | 165 |
| 63000710 | 105 |
| 63001034 | 149 |
| 63002425 | 123 |
| 63002485 | 97 |
| 63003207 | 117 |
| 63003390 | 95 |
| 63003452 | 165 |
| 63003478 | 111 |
| 71209101 | 89 |
| 71275101 | 192 |
| 104250445 | 37 |
| 104415144 | 33 |
| 104415445 | 32 |
| 104419445 | 31 |
| 105630445 | 42 |
| 105632445 | 35 |
| 105633445 | 30 |
| 106746445 | 38 |
| 106747445 | 39 |
| 424550001 | 83 |
| 424560001 | 137 |
| 424591001 | 121 |
| 712104001 | 85 |
| 712501001 | 75 |
| 712651001 | 212 |
| 712652001 | 212 |
| 1056303445 | 41 |
| MLGVER_0000 | 208 |
| MLPF01 | 208 |
| MLPREF01 | 208 |

# **ASSISTENZA TECNICA** PER I PROFESSIONISTI

+39 051 6172501

sat.italia@faactechnologies.com

www.assistenzatecnicafaac.it

App FAAC (per iOS e Android)

# GESTIONE **ORDINI** **SUPPORTO** COMMERCIALE

## **ABRUZZO** CAMPANIA **EMILIA ROMAGNA** LAZIO **LIGURIA** LOMBARDIA **MARCHE** MOLISE **PIEMONTE** SARDEGNA **TOSCANA** TRIVENETO **UMBRIA** VALLE D'AOSTA

051 6172402
ordini@faactechnologies.com
filiale.firenze@faactechnologies.com
filiale.milano@faactechnologies.com
filiale.napoli@faactechnologies.com
filiale.padova@faactechnologies.com
filiale.roma@faactechnologies.com
filiale.torino@faactechnologies.com

## CALABRIA

0968 441210
ufficiocommerciale@canonico.net

## LIGURIA

010 8685357
info@agenziafossati.com

## **PUGLIA** BASILICATA

080 5042938
donvito@donvitobari.it

## SARDEGNA

070 513539
info@lzelettro.com

## SICILIA

095 4032086
info@promotecsnc.it

Al fine di un miglioramento continuo del prodotto, FAAC S.p.A. si riserva il diritto di apportare modifiche tecniche senza preavviso.
Tutti i diritti sono riservati e la riproduzione in ogni forma, tramite qualsiasi mezzo, di parte o di tutta la presente pubblicazione, è vietata senza l'autorizzazione preventiva di FAAC S.p.A.

A BRAND OF
FAAC TECHNOLOGIES

**www.faac.it**
**www.faactechnologies.com**

FAAC S.p.A. - Soc. Unipersonale
Via Calari 10 - 40069 Zola Predosa (BO)
Tel. +39 051 61724
it.info@faactechnologies.com